AUSZUG AUS PROLINK TECHNISCHES HANDBUCH

01/24 (Best.-Nr. 888)

siegling prolink
modulbänder

SERIE 8

Geradelaufende Bänder
Teilung 25,4 mm (1 in)

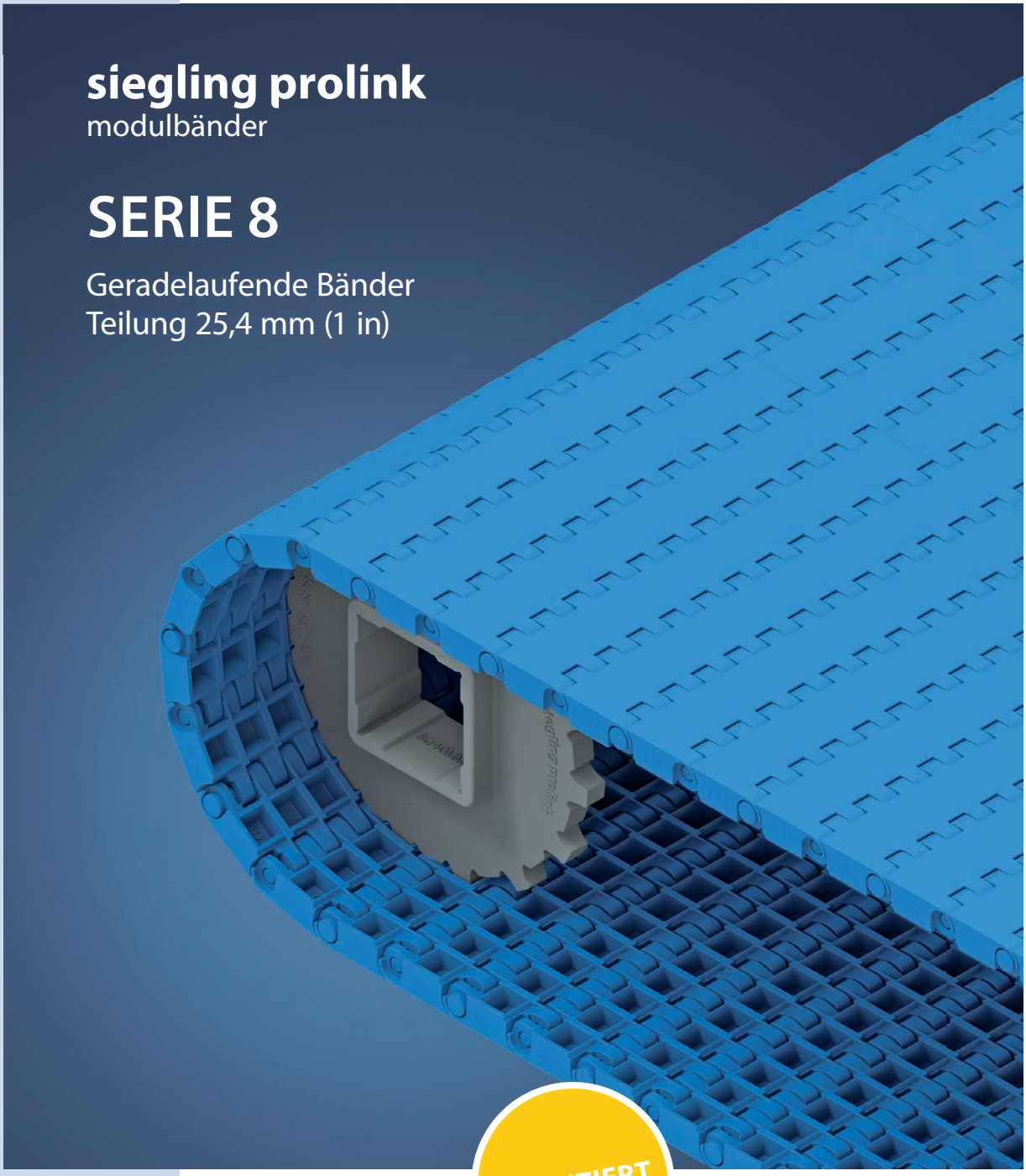

PATENTIERT

Forbo Siegling GmbH
Lilienthalstraße 6/8, D-30179 Hannover
Telefon +49 511 6704 0
www.forbo-siegling.com, siegling@forbo.com

Best.-Nr. 888-1_1.2_S8

SERIE 8 | **ÜBERSICHT**

Geradelaufende Bänder | Teilung 25,4 mm (1 in)

siegling prolink
modulbänder

Bänder für mittelschwere bis schwere Güter

Seitenansicht: Maßstab 1:1

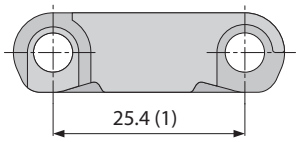

Konstruktionsmerkmale

- geschlossene Scharnierkonstruktion ermöglicht hohe Zugkräfte
- starre Modulkonstruktion ermöglicht lange Förderstrecken
- außergewöhnliche Langlebigkeit durch robustes Modul- und Zahnraddesign
- geschlossene, massive Flanken
- schwerentflammbare Ausführung erhältlich (PXX-HC – konform mit DIN EN 13501-1)

Grundlegende Daten

Teilung	25,4 mm (1 in)
Bandbreite min.	38,1 mm (1,5 in)
Breitenstufungen	12,7 mm (0,5 in)
Kupplungsstäbe	5 mm (0,2 in) aus Kunststoff (PBT, PP, PA-HT). Einteilig bis Bandbreite 1200 mm (47 in).

Verfügbare Oberflächenstruktur und Durchlässigkeitsgrade

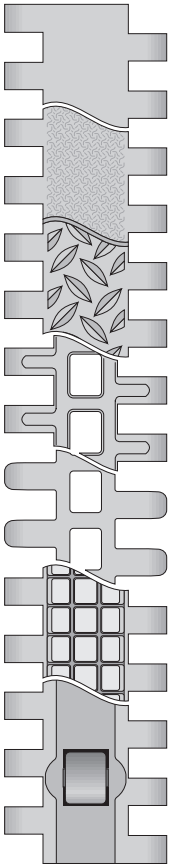

S8.1-0 FLT
Geschlossene, glatte Oberfläche

S8.1-0 SRS
Geschlossene, rutschhemmende Oberfläche

S8.1-0 NSK/S8.1-0 NSK2
Geschlossene, rutschfeste Oberfläche

S8-25 RAT
Durchlässige (25 %) Oberfläche mit abgerundeten Auflageflächen

S8.1-30 FLT
Durchlässige (30 %), glatte Oberfläche mit abgerundeten Scharnieren

S8-0 FRT1
Geschlossene Oberfläche mit Friction Top

S8-0 RTP A90
Geschlossene Oberfläche mit Roller Top

Zahnräder
in verschiedenen Größen mit runder oder quadratischer Achsaufnahme, einteilig und geteilt

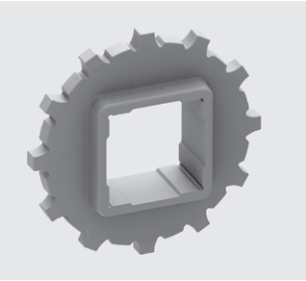

Profile
in verschiedenen Höhen und Ausführungen für die Steigförderung

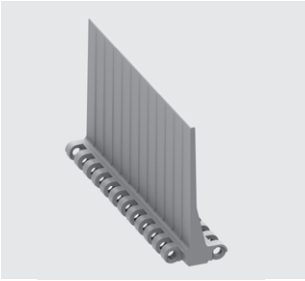

Seitenplatten
in verschiedenen Höhen zum Führen von Schüttgütern

Hold Down Tabs
Hold Down Tabs für eine zusätzliche Führung

SERIE 8 | **BANDTYPEN**

Geradelaufendes Band | Teilung 25,4 mm (1 in)

siegling prolink
modulbänder

S8.1-0 FLT | geschlossene, glatte Oberfläche

Geschlossene, glatte Oberfläche

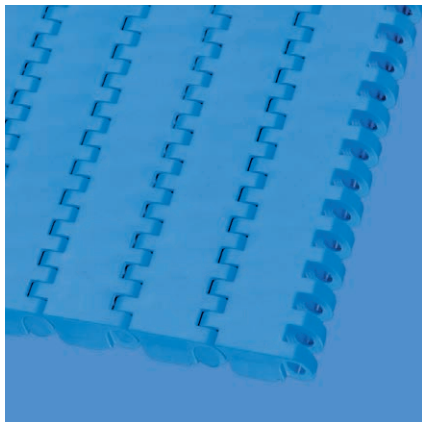

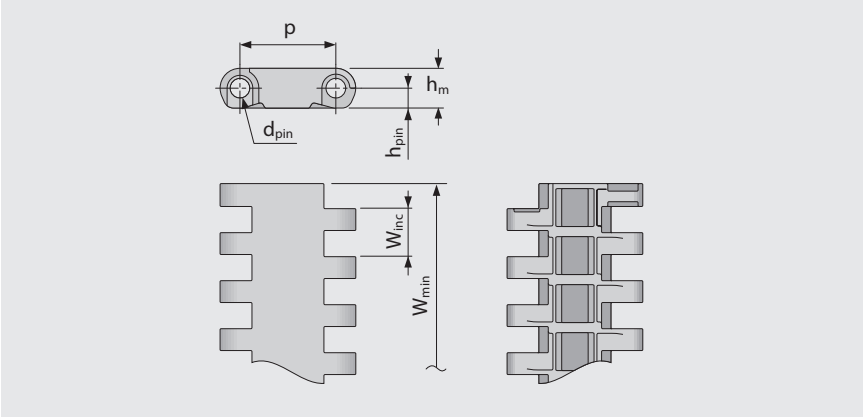

Bandmaße

	p	d_{pin}	h_m	h_{pin}	h_s	W_{min}	W_{inc}	W_{tol}	Mindestradien[1]				
	Teilung	Kupplungs-stab Ø	Dicke	Position Kupplungs-stab	Höhe	Breite min.	Breiten-stufung	Breiten-toleranz [%]	r1 C_c x W_B	r2	r3	r4	r5
mm	25,4	5,0	10,5	5,3	0,0	38,1	12,7	±0,2	–	25,4	50,8	76,2	25,4
inch	1,0	0,2	0,41	0,21	0,0	1,5	0,5	±0,2	–	1,0	2,0	3,0	1,0

Als Standardwerkstoff verfügbar [3]

Band		Kupplungsstab		nom. Bandzugkraft, Geraden		Gewicht		Breiten-abweichung	Temperatur		Zertifikate[2]	
Werkstoff	Farbe	Werkstoff	Farbe	[N/mm]	[lb/ft]	[kg/m²]	[lb/ft²]	[%]	[°C]	[°F]	FDA	EU
POM	BL	PBT	BL	40	2741	11,0	2,25	-0,31	-45/90	-49/194	●	●
POM	LG	PBT	UC	40	2741	11,0	2,25	-0,31	-45/90	-49/194	●	●
POM	WT	PBT	UC	40	2741	11,0	2,25	-0,31	-45/90	-49/194	●	●
POM-CR	AT	PBT	UC	40	2741	11,0	2,25	-0,31	-45/90	-49/194		
PP	WT	PP	WT	20	1370	7,1	1,45	0,0	5/100	41/212	●	●
PP	LG	PP	WT	20	1370	7,1	1,45	0,0	5/100	41/212	●	●
PP	BL	PP	BL	20	1370	7,1	1,45	0,0	5/100	41/212	●	●
PA-HT	BK	PA-HT	BK	30	2056	10,7	2,19	1,49	-30/155	-22/311	–	–
Optional												
PXX-HC	BK	PBT	BL	20	1370	7,9	1,62	0,0	5/100	41/212	–	–

Breite der gespritzten Module: 51 mm (2,0 in), 76 mm (3,0 in), 152 mm (6,0 in), 229 mm (9,0 in)

AT (Anthrazit), BK (Schwarz), BL (Blau), LG (Hellgrau), UC (Keine Farbe), WT (Weiß)

Alle Maß- und Toleranzangaben gelten bei einer Temperatur von 21 °C. Informationen zu abweichenden Temperaturen finden Sie in Kapitel 4.4 „Temperatureinfluss auf die Bandabmessungen". Alle zölligen Maßangaben sind gerundet.

[1] Kurvenradien: r1 = Kurveninnenradius, r2 = Umlenkradius, r3 = Einschnürrollenradius, r4 = Führungsleistenradius, r5 = Stützrollenradius

[2] Konform mit der Verordnung 21 CFR der FDA | Konform mit den Richtlinien (EU) 10/2011 und (EG) 1935/2004 in Bezug auf die verwendeten Rohstoffe und Migrationsgrenzwerte | Konform mit der japanischen MHLW Verordnung 370

● = Verfügbar | – = Nicht verfügbar | Leere Zelle = nicht getestet

[3] Weitere Werkstoffe und Farben auf Anfrage erhältlich

forbo
MOVEMENT SYSTEMS

SERIE 8 | **BANDTYPEN**

Geradelaufendes Band | Teilung 25,4 mm (1 in)

siegling prolink
modulbänder

S8.1-0 SRS | geschlossene Oberfläche | rutschhemmend

Geschlossene Oberfläche | rutschhemmend, angenehmen beim Gehen und Knien

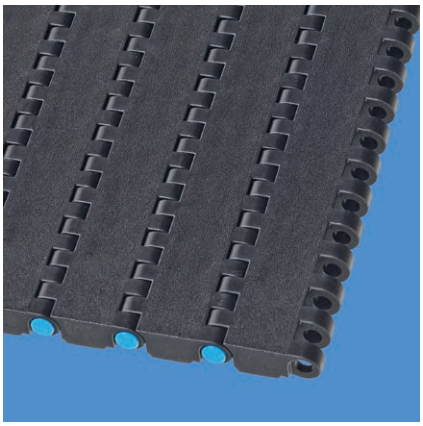

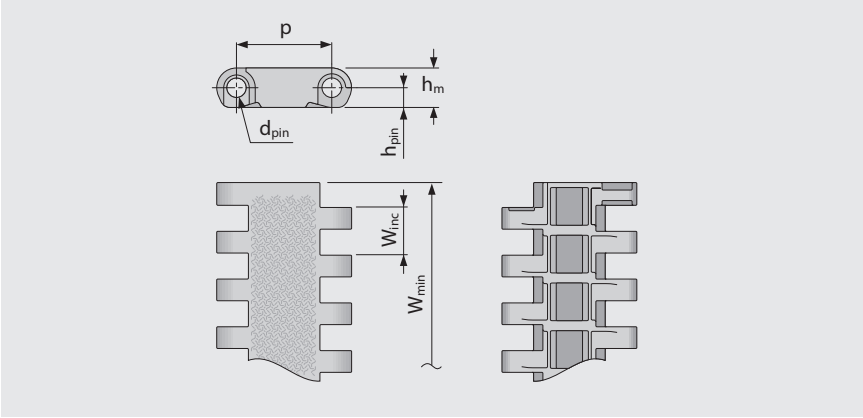

Bandmaße

	p	d_{pin}	h_m	h_{pin}	h_s	W_{min}	W_{inc}	W_{tol}	Mindestradien[1]				
	Teilung	Kupplungs-stab Ø	Dicke	Position Kupplungs-stab	Höhe	Breite min.	Breiten-stufung	Breiten-toleranz [%]	r1 C_c x W_B	r2	r3	r4	r5
mm	25,4	5,0	10,5	5,3	0,0	38,1	12,7	±0,2	–	25,4	50,8	76,2	25,4
inch	1,0	0,2	0,41	0,21	0,0	1,5	0,5	±0,2	–	1,0	2,0	3,0	1,0

Als Standardwerkstoff verfügbar [3]

Band		Kupplungsstab		nom. Bandzugkraft, Geraden		Gewicht		Breiten-abweichung	Temperatur		Zertifikate[2]
Werkstoff	Farbe	Werkstoff	Farbe	[N/mm]	[lb/ft]	[kg/m²]	[lb/ft²]	[%]	[°C]	[°F]	Schwerentflammbar
POM-CR	AT	PBT	BL	40	2741	11,0	2,25	-0,31	-45/90	-49/194	–
POM-HC	AT	PBT	BL	40	2741	11,0	2,25	-0,31	-45/90	-49/194	–
PXX-HC	BK	PBT	BL	20	1370	7,9	1,62	0,0	5/100	41/212	●

Breite der gespritzten Module: 51 mm (2,0 in), 76 mm (3,0 in), 152 mm (6,0 in), 229 mm (9,0 in)

AT (Anthrazit), BK (Schwarz), BL (Blau)

Alle Maß- und Toleranzangaben gelten bei einer Temperatur von 21 °C. Informationen zu abweichenden Temperaturen finden Sie in Kapitel 4.4 „Temperatureinfluss auf die Bandabmessungen". Alle zölligen Maßangaben sind gerundet.

[1] Kurvenradien: r1 = Kurveninnenradius, r2 = Umlenkradius, r3 = Einschnürrollenradius, r4 = Führungsleistenradius, r5 = Stützrollenradius

[2] Konform mit DIN EN 13501-1 Cfl-s1 (und DIN 4102 B1)

● = Verfügbar | – = Nicht verfügbar | Leere Zelle = nicht getestet

[3] Weitere Werkstoffe und Farben auf Anfrage erhältlich

forbo
MOVEMENT SYSTEMS

SERIE 8 | **BANDTYPEN**

Geradelaufendes Band | Teilung 25,4 mm (1 in)

siegling prolink
modulbänder

S8.1-0 NSK | geschlossene Oberfläche | rutschfest

Geschlossene Oberfläche | rutschfest für mehr Sicherheit beim Begehen des Bands | Abschnitte mit glatter Oberfläche über die gesamte Bandbreite zum Abstützen des Bands im Leertrum

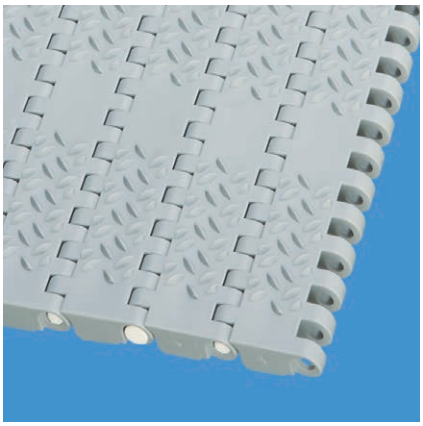

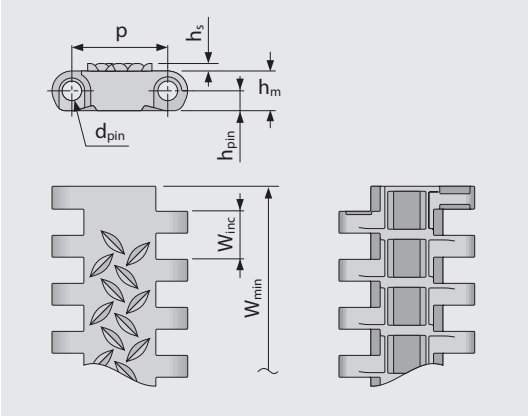

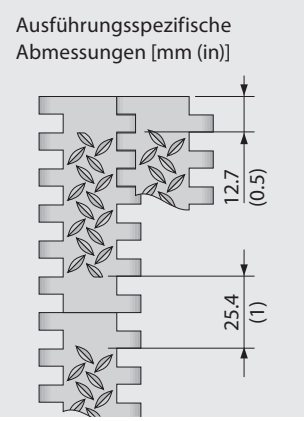

Bandmaße

	p	d_{pin}	h_m	h_{pin}	h_s	W_{min}	W_{inc}	W_{tol}	Mindestradien[1]				
	Teilung	Kupplungs-stab Ø	Dicke	Position Kupplungs-stab	Höhe	Breite min.	Breiten-stufung	Breiten-toleranz [%]	r1 C_c x W_B	r2	r3	r4	r5
mm	25,4	5,0	10,5	5,3	2,0	38,1	12,7	±0,2	–	25,4	50,8	76,2	25,4
inch	1,0	0,2	0,41	0,21	0,08	1,5	0,5	±0,2	–	1,0	2,0	3,0	1,0

Als Standardwerkstoff verfügbar [3]

Band		Kupplungsstab		nom. Bandzugkraft, Geraden		Gewicht		Breiten-abweichung	Temperatur		Zertifikate[2]	
Werkstoff	Farbe	Werkstoff	Farbe	[N/mm]	[lb/ft]	[kg/m²]	[lb/ft²]	[%]	[°C]	[°F]	FDA	EU
POM	BL	PBT	BL	40	2741	11,0	2,25	-0,31	-45/90	-49/194	●	●
PP	LG	PP	WT	20	1370	7,1	1,45	0,0	5/100	41/212	●	●
PXX-HC	BK	PBT	BL	20	1370	7,9	1,62	0,0	5/100	41/212	–	–

Breite der gespritzten Module: 229 mm (9,0 in)

■ BK (Schwarz), ■ BL (Blau), ■ LG (Hellgrau), □ WT (Weiß)

Alle Maß- und Toleranzangaben gelten bei einer Temperatur von 21 °C. Informationen zu abweichenden Temperaturen finden Sie in Kapitel 4.4 „Temperatureinfluss auf die Bandabmessungen". Alle zölligen Maßangaben sind gerundet.

[1] Kurvenradien: r1 = Kurveninnenradius, r2 = Umlenkradius, r3 = Einschnürrollenradius, r4 = Führungsleistenradius, r5 = Stützrollenradius

[2] Konform mit der Verordnung 21 CFR der FDA | Konform mit den Richtlinien (EU) 10/2011 und (EG) 1935/2004 in Bezug auf die verwendeten Rohstoffe und Migrationsgrenzwerte | Konform mit der japanischen MHLW Verordnung 370

● = Verfügbar | – = Nicht verfügbar | Leere Zelle = nicht getestet

[3] Weitere Werkstoffe und Farben auf Anfrage erhältlich

forbo
MOVEMENT SYSTEMS

SERIE 8 | **BANDTYPEN**

siegling prolink
modulbänder

Geradelaufendes Band | Teilung 25,4 mm (1 in)

S8.1-0 NSK2 | geschlossene Oberfläche | rutschfest (Design 2)

Geschlossene Oberfläche | rutschfest für mehr Sicherheit beim Begehen des Bandes | durchgehende NSK-Struktur über die gesamte Bandbreite

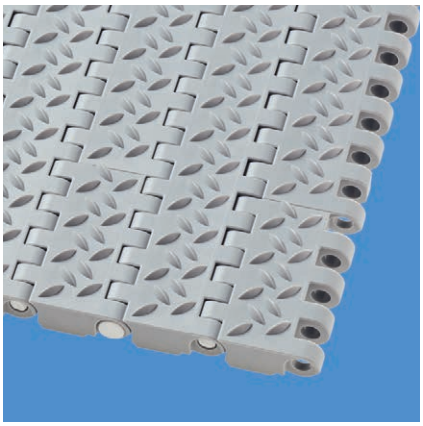

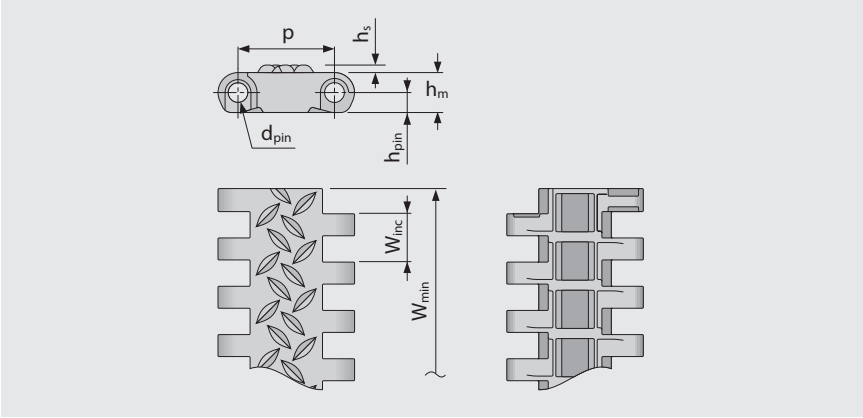

Bandmaße

	p	d_{pin}	h_m	h_{pin}	h_s	W_{min}	W_{inc}	W_{tol}	Mindestradien[1]				
	Teilung	Kupplungs-stab Ø	Dicke	Position Kupplungs-stab	Höhe	Breite min.	Breiten-stufung	Breiten-toleranz [%]	r1 C_c x W_B	r2	r3	r4	r5
mm	25,4	5,0	10,5	5,3	2,0	38,1	12,7	±0,2	–	25,4	50,8	76,2	25,4
inch	1,0	0,2	0,41	0,21	0,08	1,5	0,5	±0,2	–	1,0	2,0	3,0	1,0

Als Standardwerkstoff verfügbar [3]

Band		Kupplungsstab		nom. Bandzugkraft, Geraden		Gewicht		Breiten-abweichung	Temperatur		Zertifikate[2]	
Werkstoff	Farbe	Werkstoff	Farbe	[N/mm]	[lb/ft]	[kg/m²]	[lb/ft²]	[%]	[°C]	[°F]	FDA	EU
PP	LG	PP	WT	20	1370	7,1	1,45	0,0	5/100	41/212	●	●

Breite der gespritzten Module: 229 mm (9,0 in)

LG (Hellgrau), WT (Weiß)

Alle Maß- und Toleranzangaben gelten bei einer Temperatur von 21 °C. Informationen zu abweichenden Temperaturen finden Sie in Kapitel 4.4 „Temperatureinfluss auf die Bandabmessungen". Alle zölligen Maßangaben sind gerundet.

[1] Kurvenradien: r1 = Kurveninnenradius, r2 = Umlenkradius, r3 = Einschnürrollenradius, r4 = Führungsleistenradius, r5 = Stützrollenradius

[2] Konform mit der Verordnung 21 CFR der FDA | Konform mit den Richtlinien (EU) 10/2011 und (EG) 1935/2004 in Bezug auf die verwendeten Rohstoffe und Migrationsgrenzwerte | Konform mit der japanischen MHLW Verordnung 370

● = Verfügbar | – = Nicht verfügbar | Leere Zelle = nicht getestet

[3] Weitere Werkstoffe und Farben auf Anfrage erhältlich

forbo
MOVEMENT SYSTEMS

SERIE 8 | **BANDTYPEN**

siegling prolink
modulbänder

Geradelaufendes Band | Teilung 25,4 mm (1 in)

S8.1-25 RAT | durchlässige (25 %) Oberfläche | abgerundete Auflagefläche

Durchlässige (25 %) Oberfläche mit abgerundeter Auflagefläche stellt minimalen Produktkontakt und gute Ablöseeigenschaften sicher | 24 % Kontaktfläche (größte Öffnung: 9,7 x 7 mm/0,38 x 0,28 in)

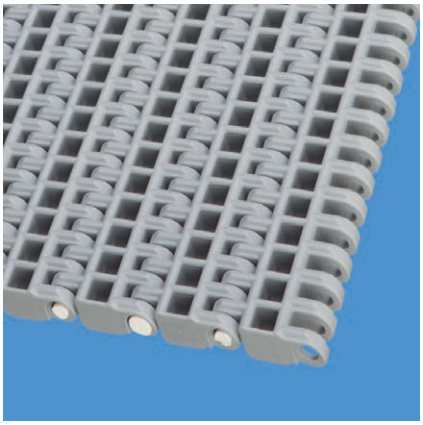

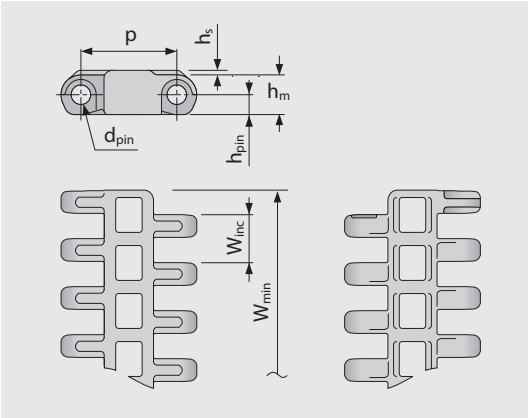

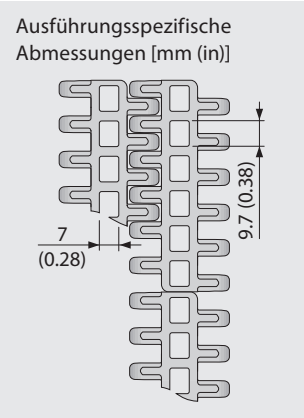

Bandmaße

	p	d_{pin}	h_m	h_{pin}	h_s	W_{min}	W_{inc}	W_{tol}	Mindestradien[1]				
	Teilung	Kupplungs-stab Ø	Dicke	Position Kupplungs-stab	Höhe	Breite min.	Breiten-stufung	Breiten-toleranz [%]	r1 C_c x W_B	r2	r3	r4	r5
mm	25,4	5,0	10,5	5,3	2,0	38,1	12,7	±0,2	–	25,4	50,8	76,2	25,4
inch	1,0	0,2	0,41	0,21	0,08	1,5	0,5	±0,2	–	1,0	2,0	3,0	1,0

Als Standardwerkstoff verfügbar [3]

Band		Kupplungsstab		nom. Bandzugkraft, Geraden		Gewicht		Breiten-abweichung	Temperatur		Zertifikate[2]	
Werkstoff	Farbe	Werkstoff	Farbe	[N/mm]	[lb/ft]	[kg/m²]	[lb/ft²]	[%]	[°C]	[°F]	FDA	EU
POM	BL	PBT	BL	40	2741	9,7	1,99	-0,61	-45/90	-49/194	●	●
PP	LG	PP	WT	20	1370	6,4	1,31	0,0	5/100	41/212	●	●
PP	BL	PP	BL	20	1370	6,4	1,31	0,0	5/100	41/212	●	●
PA-HT	BK	PA-HT	BK	30	2056	9,8	2,01	1,53	-30/155	-22/311	–	–
Optional												
PE		PE		15	1028	6,7	1,37	-0,31	-70/65	-94/149		

Breite der gespritzten Module: 76 mm (3,0 in), 152 mm (6,0 in), 229 mm (9,0 in)

■ BK (Schwarz), ■ BL (Blau), ■ LG (Hellgrau), □ WT (Weiß)

Alle Maß- und Toleranzangaben gelten bei einer Temperatur von 21 °C. Informationen zu abweichenden Temperaturen finden Sie in Kapitel 4.4 „Temperatureinfluss auf die Bandabmessungen". Alle zölligen Maßangaben sind gerundet.

[1] Kurvenradien: r1 = Kurveninnenradius, r2 = Umlenkradius, r3 = Einschnürrollenradius, r4 = Führungsleistenradius, r5 = Stützrollenradius

[2] Konform mit der Verordnung 21 CFR der FDA | Konform mit den Richtlinien (EU) 10/2011 und (EG) 1935/2004 in Bezug auf die verwendeten Rohstoffe und Migrationsgrenzwerte | Konform mit der japanischen MHLW Verordnung 370

● = Verfügbar | – = Nicht verfügbar | Leere Zelle = nicht getestet

[3] Weitere Werkstoffe und Farben auf Anfrage erhältlich

forbo
MOVEMENT SYSTEMS

SERIE 8 | **BANDTYPEN**

siegling prolink
modulbänder

Geradelaufendes Band | Teilung 25,4 mm (1 in)

S8.1-30 FLT | durchlässige (30 %), glatte Oberfläche

Durchlässige (30 %), glatte Oberfläche | 53 % Kontaktfläche (größte Öffnung: 9,7 x 7 mm/0,38 x 0,28 in)

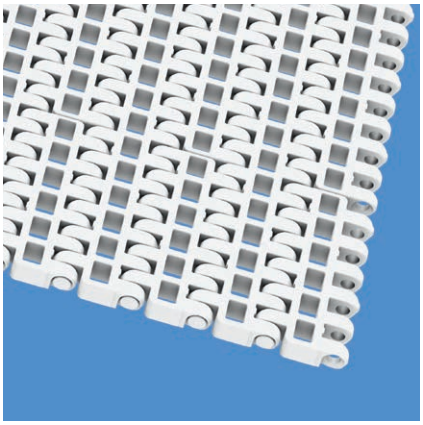

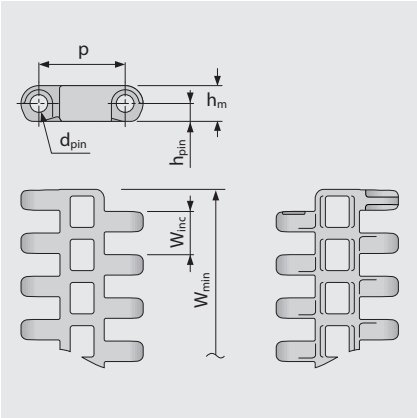

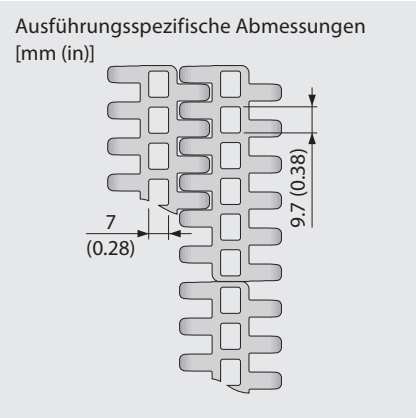

Bandmaße

	p	d_{pin}	h_m	h_{pin}	h_s	W_{min}	W_{inc}	W_{tol}	Mindestradien[1]				
	Teilung	Kupplungs-stab Ø	Dicke	Position Kupplungs-stab	Höhe	Breite min.	Breiten-stufung	Breiten-toleranz [%]	r1 C_c x W_B	r2	r3	r4	r5
mm	25,4	5,0	10,5	5,3	0,0	76,2	12,7	±0,2	–	25,4	50,8	76,2	25,4
inch	1,0	0,2	0,41	0,21	0,0	3,0	0,5	±0,2	–	1,0	2,0	3,0	1,0

Als Standardwerkstoff verfügbar [3]

Band		Kupplungsstab		nom. Bandzugkraft, Geraden		Gewicht		Breiten-abweichung	Temperatur		Zertifikate[2]	
Werkstoff	Farbe	Werkstoff	Farbe	[N/mm]	[lb/ft]	[kg/m²]	[lb/ft²]	[%]	[°C]	[°F]	FDA	EU
POM	BL	PBT	BL	40	2741	9,0	1,84	-0,58	-45/90	-49/194	●	●
PP	BL	PP	BL	20	1370	5,8	1,19	0,0	5/100	41/212	●	●
PP	WT	PP	WT	20	1370	5,8	1,19	0,0	5/100	41/212	●	●
Optional												
PE	BL	PE	UC	15	1028	6,1	1,25	-0,31	-70/65	-94/149	●	●

Breite der gespritzten Module: 76 mm (3,0 in), 191 mm (7,5 in)

BL (Blau), UC (Keine Farbe), WT (Weiß)

Alle Maß- und Toleranzangaben gelten bei einer Temperatur von 21 °C. Informationen zu abweichenden Temperaturen finden Sie in Kapitel 4.4 „Temperatureinfluss auf die Bandabmessungen". Alle zölligen Maßangaben sind gerundet.

[1] Kurvenradien: r1 = Kurveninnenradius, r2 = Umlenkradius, r3 = Einschnürrollenradius, r4 = Führungsleistenradius, r5 = Stützrollenradius

[2] Konform mit der Verordnung 21 CFR der FDA | Konform mit den Richtlinien (EU) 10/2011 und (EG) 1935/2004 in Bezug auf die verwendeten Rohstoffe und Migrationsgrenzwerte | Konform mit der japanischen MHLW Verordnung 370

● = Verfügbar | – = Nicht verfügbar | Leere Zelle = nicht getestet

[3] Weitere Werkstoffe und Farben auf Anfrage erhältlich

forbo
MOVEMENT SYSTEMS

SERIE 8 | **BANDTYPEN**

Geradelaufendes Band | Teilung 25,4 mm (1 in)

siegling prolink
modulbänder

S8-0 FRT1 | geschlossene Oberfläche | Friction Top (Design 1)

Geschlossene Oberfläche | Friction Top mit Würfelstruktur | Rillen für mehr Flexibilität und bessere Abfuhr von Verschmutzungen

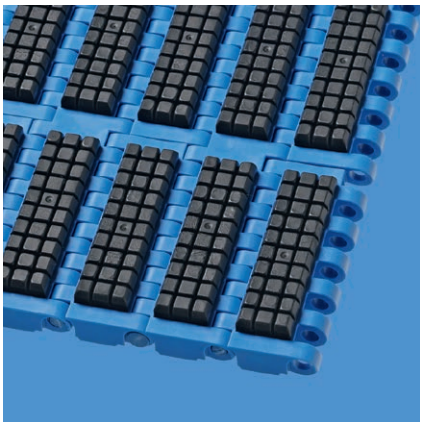

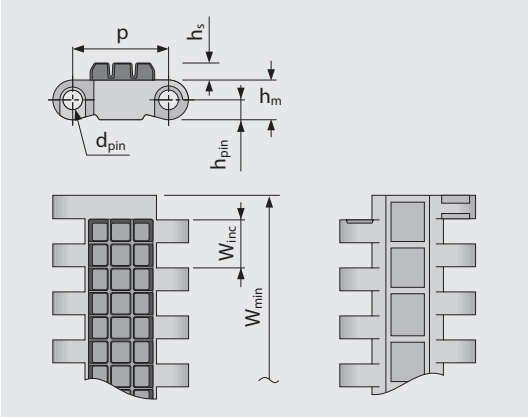

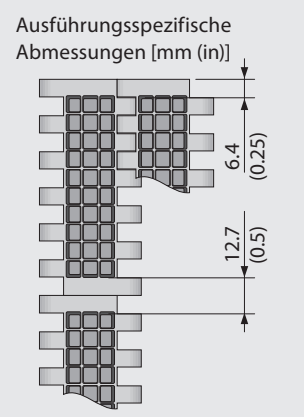

Bandmaße

	p	d_{pin}	h_m	h_{pin}	h_s	W_{min}	W_{inc}	W_{tol}	Mindestradien[1]				
	Teilung	Kupplungs-stab Ø	Dicke	Position Kupplungs-stab	Höhe	Breite min.	Breiten-stufung	Breiten-toleranz [%]	r1 C_c x W_B	r2	r3	r4	r5
mm	25,4	5,0	10,5	5,3	4,5	76,2	76,2	±0,2	–	25,4	50,8	76,2	25,4
inch	1,0	0,2	0,41	0,21	0,18	3,0	3,0	±0,2	–	1,0	2,0	3,0	1,0

Als Standardwerkstoff verfügbar[3]

Band		Kupplungsstab		Gummi		nom. Bandzugkraft, Geraden		Gewicht		Breiten-abweichung	Temperatur		Zertifikate[2]	
Werkstoff	Farbe	Werkstoff	Farbe	Werkstoff	Farbe	[N/mm]	[lb/ft]	[kg/m²]	[lb/ft²]	[%]	[°C]	[°F]	FDA	EU
POM	BL	PBT	BL	R6	BK	40	2741	17,7	3,63	-0,31	-45/60	-49/140	–	–
POM	AT	PBT	BL	R6	BK	40	2741	17,7	3,63	-0,31	-45/60	-49/140	–	–
PP	LG	PP	WT	R7	BK	20	1370	12,6	2,58	0,0	5/100	41/212	●	●
PP	BL	PP	BL	R4	BG	20	1370	12,6	2,58	0,0	5/100	41/212	●	●
Optional														
PP	BL	PP	BL	R7	BG	20	1370	12,6	2,58	0,0	5/100	41/212	●	●

Breite der gespritzten Module: 229 mm (9,0 in)

■ AT (Anthrazit), □ BG (Beige), ■ BK (Schwarz), ■ BL (Blau), ■ LG (Hellgrau), □ WT (Weiß)

Alle Maß- und Toleranzangaben gelten bei einer Temperatur von 21 °C. Informationen zu abweichenden Temperaturen finden Sie in Kapitel 4.4 „Temperatureinfluss auf die Bandabmessungen". Alle zölligen Maßangaben sind gerundet.

[1] Kurvenradien: r1 = Kurveninnenradius, r2 = Umlenkradius, r3 = Einschnürrollenradius, r4 = Führungsleistenradius, r5 = Stützrollenradius

[2] Konform mit der Verordnung 21 CFR der FDA | Konform mit den Richtlinien (EU) 10/2011 und (EG) 1935/2004 in Bezug auf die verwendeten Rohstoffe und Migrationsgrenzwerte | Konform mit der japanischen MHLW Verordnung 370

● = Verfügbar | – = Nicht verfügbar | Leere Zelle = nicht getestet

[3] Weitere Werkstoffe und Farben auf Anfrage erhältlich

forbo
MOVEMENT SYSTEMS

SERIE 8 | **BANDTYPEN**

Geradelaufendes Band | Teilung 25,4 mm (1 in)

siegling prolink
modulbänder

S8-0 RTP A90 | geschlossene Oberfläche | Roller Top A90

Geschlossene Oberfläche mit Roller Top (90° zur Förderrichtung) | Ausführung für reibungsarmen Querauf- oder -abschub von Stückgütern

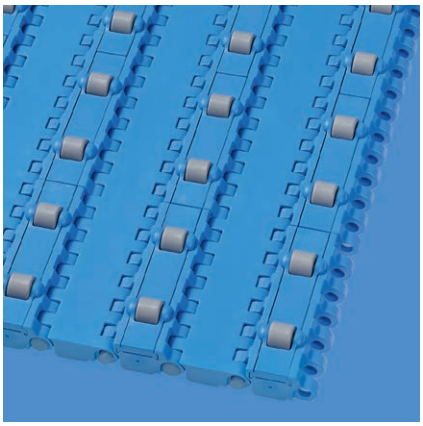

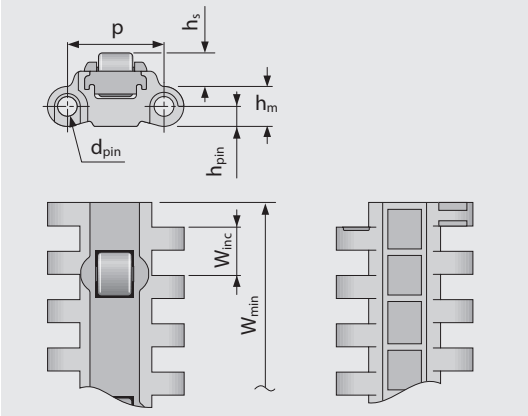

Ausführungsspezifische Abmessungen [mm (in)]

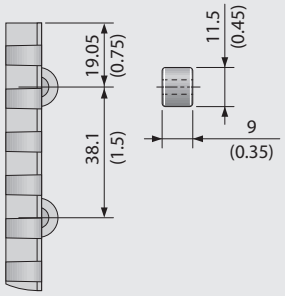

Bandmaße

	p	d_{pin}	h_m	h_{pin}	h_s	W_{min}	W_{inc}	W_{tol}	Mindestradien[1]				
	Teilung	Kupplungs-stab Ø	Dicke	Position Kupplungs-stab	Höhe	Breite min.	Breiten-stufung	Breiten-toleranz [%]	r1 C_c x W_B	r2	r3	r4	r5
mm	25,4	5,0	10,5	5,3	8,8	228,6	76,2	±0,2	–	25,4	50,8	76,2	25,4
inch	1,0	0,2	0,41	0,21	0,35	9,0	3,0	±0,2	–	1,0	2,0	3,0	1,0

Als Standardwerkstoff verfügbar [3]

Band		Kupplungsstab		nom. Bandzugkraft, Geraden		Gewicht		Breiten-abweichung	Temperatur		Zertifikate[2]	
Werkstoff	Farbe	Werkstoff	Farbe	[N/mm]	[lb/ft]	[kg/m²]	[lb/ft²]	[%]	[°C]	[°F]	FDA	EU
POM	BL	PBT	BL	20	1370	14,3	2,93	-0,31	-45/90	-49/194	●	●

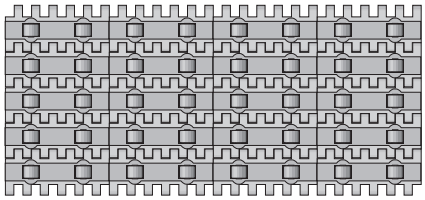

Standardanordnung

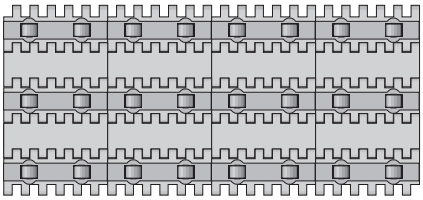

Anordnung 1

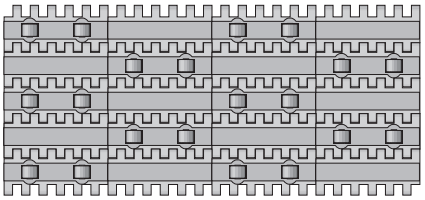

Anordnung 2

BL (Blau)

Alle Maß- und Toleranzangaben gelten bei einer Temperatur von 21 °C. Informationen zu abweichenden Temperaturen finden Sie in Kapitel 4.4 „Temperatureinfluss auf die Bandabmessungen". Alle zölligen Maßangaben sind gerundet.

[1] Kurvenradien: r1 = Kurveninnenradius, r2 = Umlenkradius, r3 = Einschnürrollenradius, r4 = Führungsleistenradius, r5 = Stützrollenradius

[2] Konform mit der Verordnung 21 CFR der FDA | Konform mit den Richtlinien (EU) 10/2011 und (EG) 1935/2004 in Bezug auf die verwendeten Rohstoffe und Migrationsgrenzwerte | Konform mit der japanischen MHLW Verordnung 370

● = Verfügbar | – = Nicht verfügbar | Leere Zelle = nicht getestet

[3] Weitere Werkstoffe und Farben auf Anfrage erhältlich

forbo
MOVEMENT SYSTEMS

SERIE 8 | **BANDTYPEN**

siegling prolink
modulbänder

Geradelaufendes Band | Teilung 25,4 mm (1 in)

S8.1-30 FLT GT | durchlässige (30 %), glatte Oberfläche · Führungsstege

Durchlässige (30 %), glatte Oberfläche | 53 % Kontaktfläche (größte Öffnung: 9,7 x 7 mm/0,38 x 0,28 in) | mit Führungsstegen für die Kettenführung bei langen, hygienekritischen Förderbändern

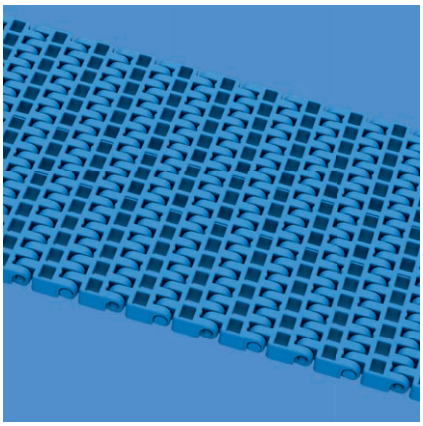

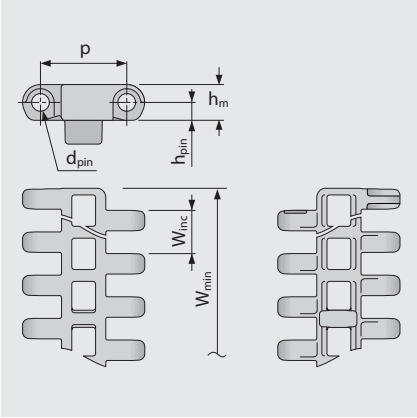

Ausführungsspezifische Abmessungen [mm (in)]

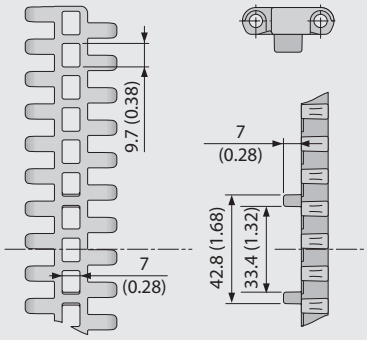

Bandmaße

	p	d_{pin}	h_m	h_{pin}	h_s	W_{min}	W_{inc}	W_{tol}	Mindestradien[1]				
	Teilung	Kupplungs-stab Ø	Dicke	Position Kupplungs-stab	Höhe	Breite min.	Breiten-stufung	Breiten-toleranz [%]	r1 C_c x W_B	r2	r3	r4	r5
mm	25,4	5,0	10,5	5,3	0,0	191,0	0,0	±0,2	–	25,4	50,8	76,2	25,4
inch	1,0	0,2	0,41	0,21	0,0	7,52	0,0	±0,2	–	1,0	2,0	3,0	1,0

Als Standardwerkstoff verfügbar [3]

Band		Kupplungsstab		nom. Bandzugkraft, Geraden		Gewicht		Breiten-abweichung	Temperatur		Zertifikate[2]	
Werkstoff	Farbe	Werkstoff	Farbe	[N/mm]	[lb/ft]	[kg/m²]	[lb/ft²]	[%]	[°C]	[°F]	FDA	EU
POM	BL	PBT	BL	40	2741	9,1	1,86	-0,58	-45/90	-49/194	●	●
PP	BL	PP	BL	20	1370	5,9	1,21	0,0	5/100	41/212	●	●
PP	WT	PP	WT	20	1370	5,9	1,21	0,0	5/100	41/212	●	●
Optional												
PE	BL	PE	UC	15	1028	6.1	1.25	-0.31	-70/65	-94/149	●	●

Breite der gespritzten Module: 191 mm (7,5 in)

Standardbandkonfiguration (Unterseite)
GT in jeder Reihe

■ BL (Blau), □ UC (Keine Farbe), □ WT (Weiß)

Alle Maß- und Toleranzangaben gelten bei einer Temperatur von 21 °C. Informationen zu abweichenden Temperaturen finden Sie in Kapitel 4.4 „Temperatureinfluss auf die Bandabmessungen". Alle zölligen Maßangaben sind gerundet.

[1] Kurvenradien: r1 = Kurveninnenradius, r2 = Umlenkradius, r3 = Einschnürrollenradius, r4 = Führungsleistenradius, r5 = Stützrollenradius

[2] Konform mit der Verordnung 21 CFR der FDA | Konform mit den Richtlinien (EU) 10/2011 und (EG) 1935/2004 in Bezug auf die verwendeten Rohstoffe und Migrationsgrenzwerte | Konform mit der japanischen MHLW Verordnung 370

● = Verfügbar | – = Nicht verfügbar | Leere Zelle = nicht getestet

[3] Weitere Werkstoffe und Farben auf Anfrage erhältlich

forbo
MOVEMENT SYSTEMS

SERIE 8 | **ZAHNRÄDER**

Geradelaufendes Band | Teilung 25,4 mm (1 in)

siegling prolink
modulbänder

S8 SPR | Zahnräder

Tiefer Zahneingriff für schwere Güter

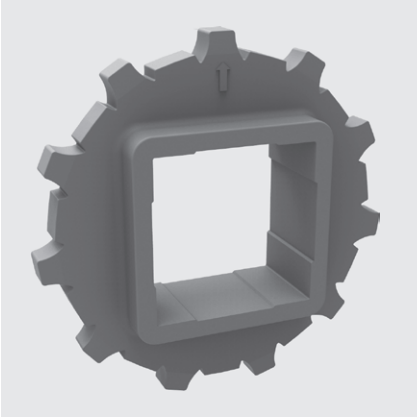

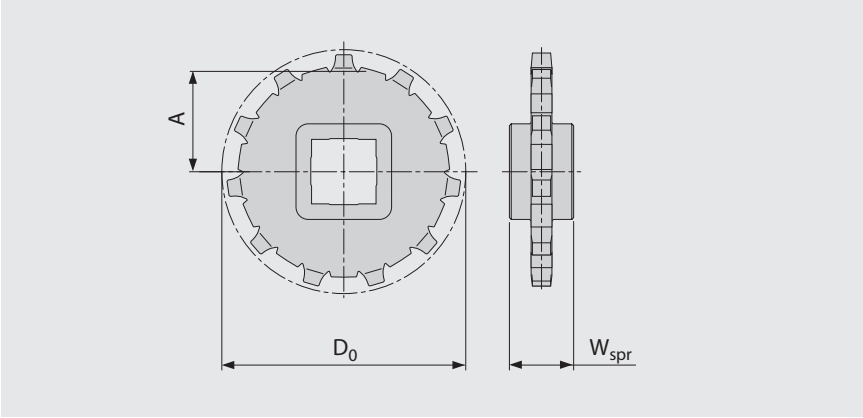

Wichtige Abmessungen

Zahnradgröße (Anzahl der Zähne)		Z11	Z12	Z15	Z18	Z19
W_{spr}	mm	25,0	25,0	25,0	25,0	25,0
	inch	0,98	0,98	0,98	0,98	0,98
D_0	mm	90,2	99,5	122,7	148,5	155,7
	inch	3,55	3,92	4,83	5,85	6,13
A_{max}	mm	39,9	44,5	56,1	69,0	72,6
	inch	1,57	1,75	2,21	2,72	2,86
A_{min}	mm	38,3	43,0	54,9	68,0	71,6
	inch	1,51	1,69	2,16	2,68	2,82

Achsaufnahme (● = rund, ■ = quadratisch)

30	mm	●	●	●	●	
40	mm	■	■	●/■		■
60	mm			■		■
80	mm					■
1	inch		●			●
1,25	inch		●			●
1,5	inch	●/■	■	■		■
2	inch				●	
2,5	inch					■

Werkstoff: PA, Farbe: LG

LG (Hellgrau)

Alle Maß- und Toleranzangaben gelten bei einer Temperatur von 21 °C. Informationen zu abweichenden Temperaturen finden Sie in Kapitel 4.4 „Temperatureinfluss auf die Bandabmessungen". Alle zölligen Maßangaben sind gerundet.
Detaillierte Maßangaben für Zahnräder und Wellen siehe Anhang 6.3.
Anzahl der Zahnräder (Zahnradabstand) siehe Kapitel 3.2.

forbo
MOVEMENT SYSTEMS

S8 SPR-SP | Geteilte Zahnräder

Einfacher Zusammenbau ohne Demontieren der Welle | tiefer Zahneingriff für schwere Güter

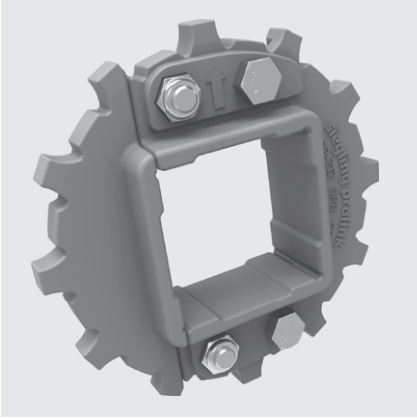

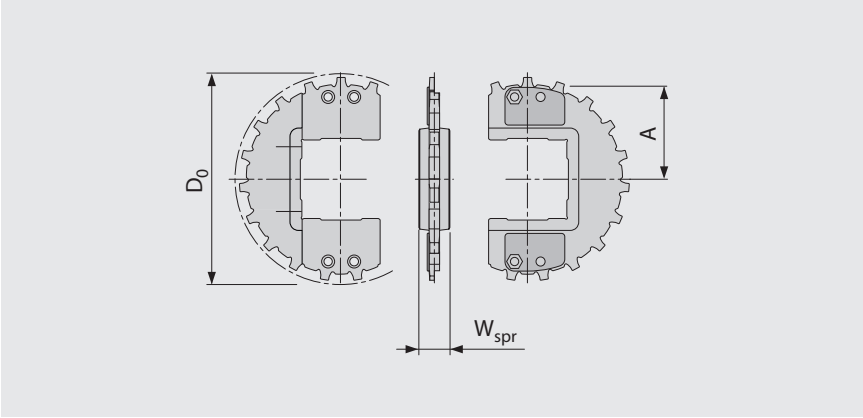

Wichtige Abmessungen

Zahnradgröße (Anzahl der Zähne)		Z12	Z16	Z19	Z22
W_{spr}	mm	25,0	25,0	25,0	25,0
	inch	0,98	0,98	0,98	0,98
D_0	mm	99,5	132,2	155,7	181,2
	inch	3,92	5,20	6,13	7,13
A_{max}	mm	44,5	60,8	72,6	85,4
	inch	1,75	2,39	2,86	3,36
A_{min}	mm	43,0	59,7	71,6	84,5
	inch	1,69	2,35	2,82	3,33

Achsaufnahme (● = rund, ■ = quadratisch)

40	mm	■	●/■	●/■	
60	mm		●/■	●/■	
90	mm				■
1	inch	●			
1,5	inch		●/■	●/■	
2,5	inch		●/■	●/■	

Werkstoff: PA, Farbe: LG
Optional: Werkstoff: PP, Farbe: WT

LG (Hellgrau), WT (Weiß)

Alle Maß- und Toleranzangaben gelten bei einer Temperatur von 21 °C. Informationen zu abweichenden Temperaturen finden Sie in Kapitel 4.4 „Temperatureinfluss auf die Bandabmessungen". Alle zölligen Maßangaben sind gerundet.
Detaillierte Maßangaben für Zahnräder und Wellen siehe Anhang 6.3.
Anzahl der Zahnräder (Zahnradabstand) siehe Kapitel 3.2.

S8-0 FLT PMU

Profile mit verstärktem Fuß für hohes Beladungsgewicht

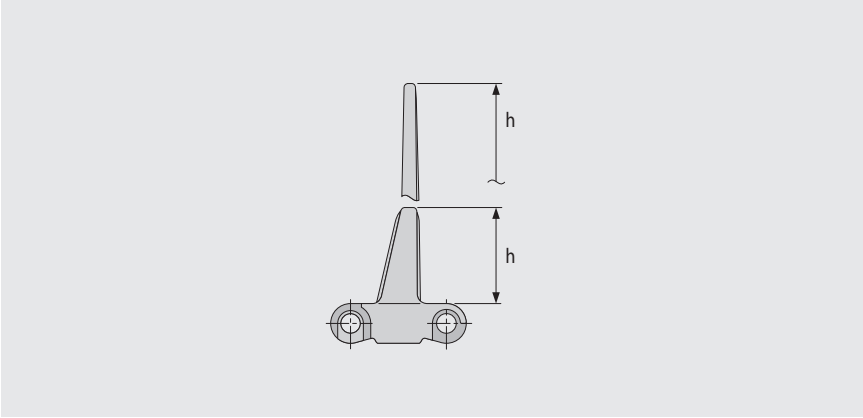

Grundlegende Daten

Werkstoff	Farbe	Höhe (h)	
		25,4 mm 1 inch	76 mm 3 inch
POM	BL	●	●
POM-CR	AT	●	●
PP	BL	●	●
PP	LG	●	●
PP	WT	●	●

Formbreite: 152 mm (6,0 in)

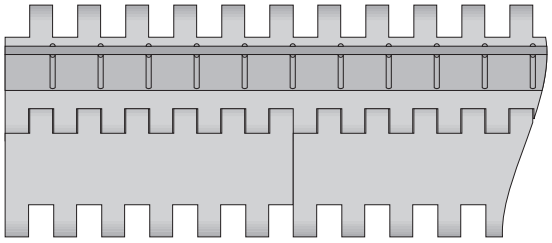

Standardanordnung S8-0 FLT PMU

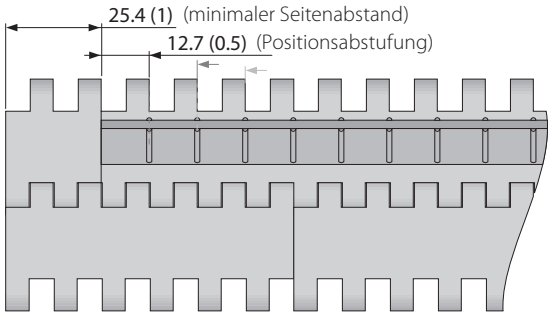

Anordnung mit randfreier Zone S8-0 FLT PMU

■ AT (Anthrazit), ■ BL (Blau), ■ LG (Hellgrau), □ WT (Weiß)

Alle Maß- und Toleranzangaben gelten bei einer Temperatur von 21 °C. Informationen zu abweichenden Temperaturen finden Sie in Kapitel 4.4 „Temperatureinfluss auf die Bandabmessungen". Alle zölligen Maßangaben sind gerundet.
Hinweis: Die Verwendung von Zubehör kann die minimalen Konstruktionsradien beeinflussen. Weitere Informationen dazu finden Sie in Kapitel 6.3.

S8.1-0 NCL PMU

Höchstes am Markt verfügbares Profilmodul für Bänder mit 25,4mm Teilung. Sehr hohe Schlagfestigkeit durch verstärkten Profilfuß und Rippen in TPC1.

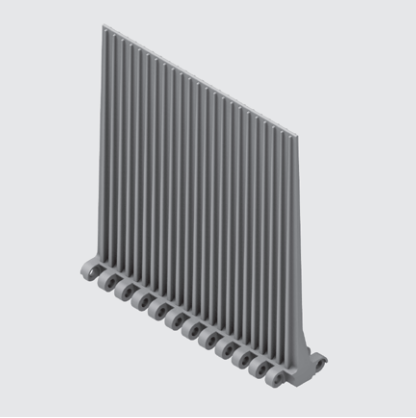

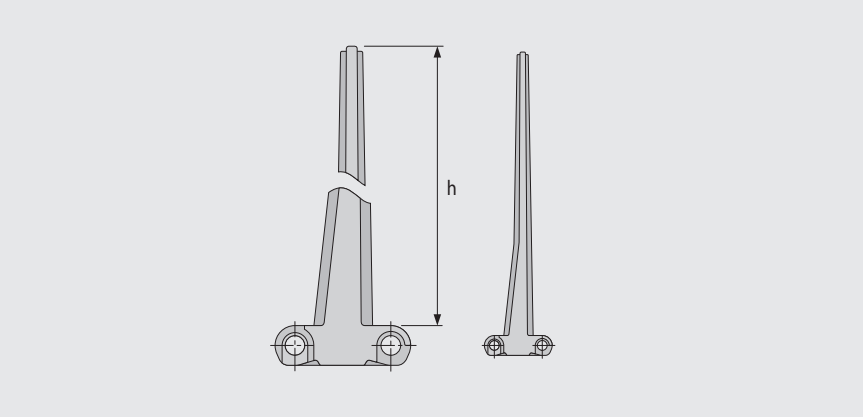

Grundlegende Daten

Werkstoff	Farbe	Höhe (h)
		152,4 mm 6 inch
TPC1	LG	●

Formbreite: 152 mm (6,0 in)

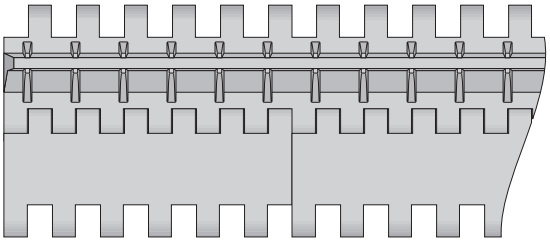

Standardanordnung 8.1-0 NCL PMU

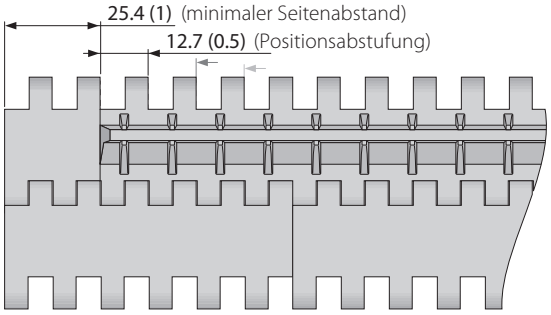

Anordnung mit randfreier Zone S8.1-0 NCL PMU

LG (Hellgrau)

Alle Maß- und Toleranzangaben gelten bei einer Temperatur von 21 °C. Informationen zu abweichenden Temperaturen finden Sie in Kapitel 4.4 „Temperatureinfluss auf die Bandabmessungen“. Alle zölligen Maßangaben sind gerundet.
Hinweis: Die Verwendung von Zubehör kann die minimalen Konstruktionsradien beeinflussen. Weitere Informationen dazu finden Sie in Kapitel 6.3.

S8 SG | Seitenplatten

Zum Führen von Schüttgütern (nur für S8-0 FLT und S8.1-30 FLT)

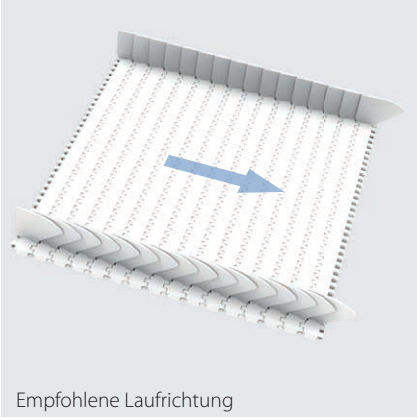

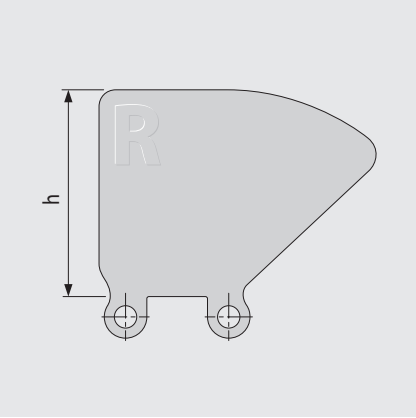

Grundlegende Daten

Werkstoff	Farbe	Höhe (h)			
		25 mm 1 inch	50 mm 2 inch	75 mm 3 inch	100 mm 4 inch
PE	LB	●	●	●	●
PE	WT	●	●	●	●
PE-MD	BL	●	●		
PP	LB	●	●	●	●
PP	WT	●	●	●	●

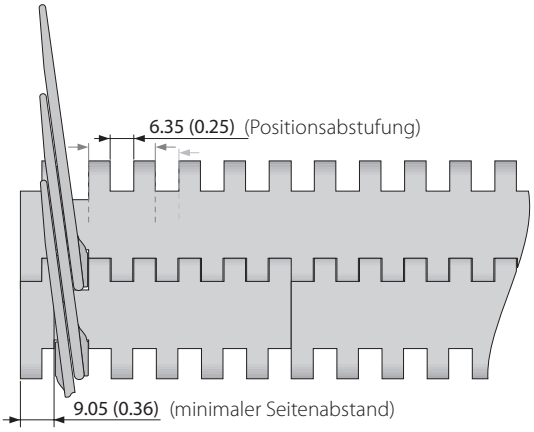

BL (Blau), LB (Hellblau), WT (Weiß)

Alle Maß- und Toleranzangaben gelten bei einer Temperatur von 21 °C. Informationen zu abweichenden Temperaturen finden Sie in Kapitel 4.4 „Temperatureinfluss auf die Bandabmessungen". Alle zölligen Maßangaben sind gerundet.
Hinweis: Die Verwendung von Zubehör kann die minimalen Konstruktionsradien beeinflussen. Weitere Informationen dazu finden Sie in Kapitel 6.3.

SERIE 8 | **HOLD DOWN TABS**

siegling prolink
modulbänder

Geradelaufendes Band | Teilung 25,4 mm (1 in)

S8 HDT | Hold Down Tabs

Für breitere Bänder, um ein Anheben des Bands bei Knickförderern zu vermeiden | als schmale Einzelmodule gefertigt, um Festigkeit, Stabilität und Reinigungsfähigkeit zu verbessern

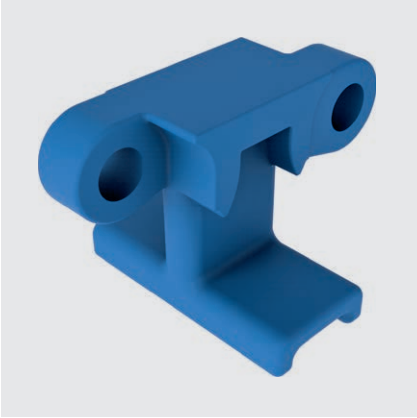

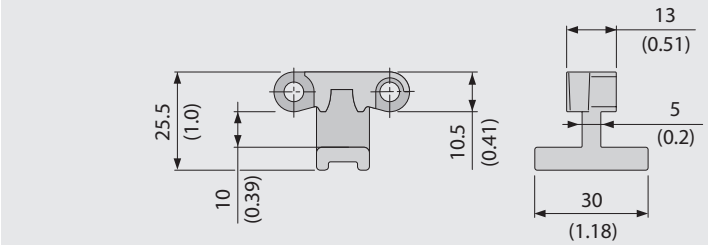

Grundlegende Daten

Werkstoff	Farbe
POM	BL

Der Einsatz von Hold Down Tabs führt zu Einschränkungen bei der Wahl von Zahnrad- und Wellengröße, weil ein ausreichender Abstand zur Welle gewährleistet werden muss (siehe Kapitel 3.3 „Hold Down Tabs“).

Beispiel

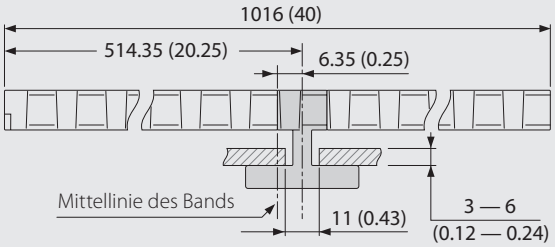

Mit HDT einsetzbare Zahnräder

Zahnradgröße (Anzahl der Zähne)	Maximale Achsaufnahme – rund		Maximale Achsaufnahme – quadratisch	
	[mm]	[in]	[mm]	[in]
Z11	40	1,5	30	1,25
Z12	45	1,75	35	1,5
Z15	70	2,75	55	2,0
Z18	95	3,5	70	2,75
Z19	100	3,75	75	3,0

BL (Blau)

Alle Maß- und Toleranzangaben gelten bei einer Temperatur von 21 °C. Informationen zu abweichenden Temperaturen finden Sie in Kapitel 4.4 „Temperatureinfluss auf die Bandabmessungen“. Alle zölligen Maßangaben sind gerundet.
Hinweis: Die Verwendung von Zubehör kann die minimalen Konstruktionsradien beeinflussen. Weitere Informationen dazu finden Sie in Kapitel 6.3.

forbo
MOVEMENT SYSTEMS

S8.1 PRR | Pin Retained Rollers

Für Stau-Anwendungen mit geringem Staudruck oder für die Produkt-Separierung

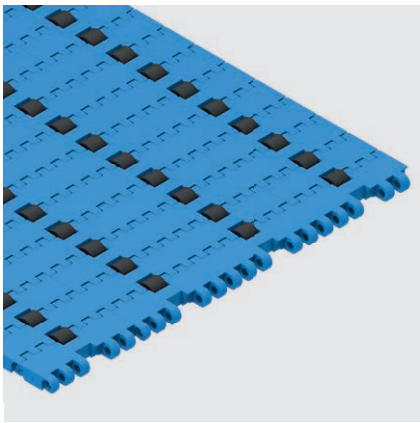

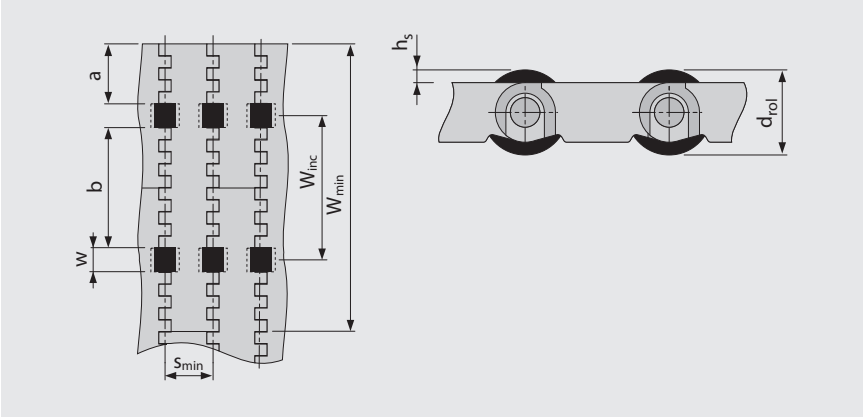

- Um einen geringen Staudruck zu gewährleisten, müssen die Gleitleisten zwischen den Rollen positioniert werden.
- Für die Produkt-Separierung müssen die Gleitleisten unter den Rollen positioniert werden.
- Für alle Werkstoffe und Oberflächen
- Rollen aus POM BK und TPE LG (R10) erhältlich

Abmessungen

w	12,7 mm (0,5 in)	Rollenaussparung (Rollenbreite 12 mm (0,47 in))
h_s	2,25 mm (0,09 in)	Rollenüberstand Oberfläche
d_{rol}	15 mm (0,59 in)	Rollendurchmesser
a	31,75 mm (1,25 in)	Minimaler Seitenabstand
b	63,5 mm (2,5 in)	Standard Rollenabstand in Querrichtung
s	n x s_{min}	Standard Rollenabstand in Bandlaufrichtung (Standard: n = 1)
s_{min}	25,4 mm (1,0 in)	Mindestrollenabstand in Bandlaufrichtung
W_{inc}	76,2 mm (3,0 in)	Breitenteilung
W_{min}	152,4 mm (6,0 in)	Mindestbandbreite
W_B		Bandbreite
n_{rol}		Anzahl der Rollen über die Bandbreite

Zulässige Bandzugkraft

Um die maximal zulässige Bandzugkraft zu bestimmen, muss die effektiv belastbare Bandbreite ($W_{B,ef}$) mit folgender Formel berechnet werden:

$W_{B,ef} = W_B - (w \times n_{rol})$

Beispiel: W_B = 228,6 mm (9,0 in); w = 12,7 mm (0,5 in); n_{rol} = 3

$W_{B,ef}$ = 228,6 – (12,7 x 3) = 190,5 mm

$W_{B,ef}$ = 9,0 – (0,5 x 3) = 7,5 in

Hinweis: Zahnräder dürfen nicht auf Höhe der Rollen positioniert werden. Abweichungen des Rollenabstandes sind möglich, bitte setzen Sie sich dazu mit unserem Kundendienst in Verbindung. Reibungskoeffizient zwischen Band und Fördergut im Staubetrieb μ_{St} = 0,04. Das bedeutet, der Staudruck beträgt ca. 4 % des Fördergutgewichts.

Alle Maß- und Toleranzangaben gelten bei einer Temperatur von 21 °C. Informationen zu abweichenden Temperaturen finden Sie in Kapitel 4.4 „Temperatureinfluss auf die Bandabmessungen". Alle zölligen Maßangaben sind gerundet.
Hinweis: Die Verwendung von Zubehör kann die minimalen Konstruktionsradien beeinflussen. Weitere Informationen dazu finden Sie in Kapitel 6.3.

LEGENDE

① Serie
S1 bis S18

② Durchlässigkeit/ Zahnradgröße
Prozentuale Durchlässigkeit Format: xx Z.B.: 20 = 20 %
Für Zahnräder: Anzahl der Zähne Format: „Z“xx Z.B.: Z12 = 12 Zähne

③ Oberflächenstruktur	
BSL	Slider Basismodul
CTP	Mit Spitznoppen
CUT	Gebogene Oberfläche
FLT	Glatte Oberfläche
FRT-OG	Friction Top ohne High-Grip-Einsatz
FRT(X)	Friction Top (Design X)
GRT	Gitterstruktur
HDK	High Deck
LRB	Querrippen
MOD	Modifizierte Modulform
NCL	Antihaft-Oberfläche
NPY	Negative Pyramide
NSK	Rutschfest
NSK2	Rutschfest, Nonwoven Variante
NTP	Mit Rundnoppen
PRR	Pin Retained Rollers
RAT	Abgerundete Auflagefläche
RRB	Erhöhte Verrippung
RSA	Reduzierte Kontaktfläche
RTP	Roller Top
SRS	Rutschhemmende Oberfläche

④ Typ	
BPU	Becherprofil
CAP	Pin-Verschluss und Bandkantenabschluss
CCW	Gegen den Uhrzeigersinn
CLP	Clip
CM	Mittenmodul
CW	Im Uhrzeigersinn
FPL	Fingerplatte
HDT	Hold Down Tab
IDL	Umlenkrolle
PIN	Kupplungsstab
PMC	Mittenmodul mit Profil
PMU	Universalmodul mit Profil
PSP	ProSnap
RI	High-Grip-Einsatz
RTR	Klemmring
SG	Modul mit Seitenplatte
SLI	Slider
SML	Seitenmodul, links
SMR	Seitenmodul, rechts
SMU	Seitenmodul, universal/beidseitig
SPR	Zahnrad
TPL	Wendekonsole, links
TPR	Wendekonsole, rechts
UM	Universalmodul
WSC	Radstopper mittig
WSS	Radstopper seitlich

⑤ Art	
1.7	1.7 Kollapsfaktor
2.2	2.2 Kollapsfaktor
2.2 G	2.2 Kollapsfaktor, geführt
A90	Rollen im 90°-Winkel zur Förderrichtung
BT	Lagerzapfen
DR	Zweireihiges Zahnrad
F1, F2, F3 …	Kollapsfaktor-Module
G	Geführt
GT	Führungsstege
HD	Hold Down
Ixx	xx = eingerückt in mm
RG	Von außen geführt
SG	Seitenplatte
SP	Geteiltes Zahnrad
ST	Verstärkt

⑥ Werkstoff	
PA	Polyamid
PA-HT	Polyamid, hochtemperaturbeständig
PBT	Polybutylenterephthalat
PE	Polyethylen
PE-I	PE, stoßfest
PE-MD	PE, metalldetektierbar
PLX	Verschleißresistenter und stoßfester Kunststoff
POM	Polyoxymethylen (Polyacetal)
POM-CR	POM, schnittfest
POM-HC	POM, hochleitfähig
POM-MD	POM, metalldetektierbar
POM-PE	POM-Seitenmodule + PE-Mittenmodule
POM-PP	POM-Seitenmodule + PP-Mittenmodule
PP	Polypropylen
PP-MD	PP, metalldetektierbar
PP-SW	PP, dampf- und heißwasserbeständig
PXX-HC	Selbstlöschender, hochleitfähiger Werkstoff
R1	TPE 80 Shore A, PP
R2	EPDM 80 Shore A, vulkanisiert
R3	TPE 70 Shore A, POM
R4	TPE 86 Shore A, PP
R5	TPE 52 Shore A, PP
R6	TPE 63 Shore A, POM
R7	TPE 50 Shore A, PP
R8	TPE 55 Shore A, PE
SER	Selbstlöschendes TPE
SS	Rostfreier Edelstahl
TPC1	Thermoplastisches Copolyester
-HA	Unterstützt das HACCP-Konzept
-HW	Hochverschleißfester Werkstoff

⑦ Farbe*		
AT	Anthrazit	
BG	Beige	
BK	Schwarz	
BL	Blau	
DB	Dunkelblau	
GN	Grün	
LB	Hellblau	
LG	Hellgrau	
OR	Orange	
RE	Rot	
TQ	Türkis	
UC	Keine Farbe	
WT	Weiß	
YL	Gelb	

⑧ Höhe/Durchmesser/ Achsaufnahme
Höhe in mm (in) Format: Hxxx Kupplungsstab-Durchmesser in mm (in) Format: Dxxx
Achsaufnahme: SQ (= quadratisch) oder RD (= rund) Angabe in Millimeter oder Zoll Format: SQxxMM oder RDxxIN

⑨ Länge/Breite
Kupplungsstab-Länge in mm (in) Format: Lxxx Modulbreite in mm (in) Format: Wxxx

* Die serienspezifischen Standardfarben entnehmen Sie bitte der Werkstofftabelle des jeweiligen Bandtyps im Kapitel 1.2.
Zahlreiche weitere Farben sind auf Anfrage erhältlich. Druck-, produktions- und werkstofftechnisch bedingt sind Farbabweichungen möglich.