AUSZUG AUS PROLINK TECHNISCHES HANDBUCH

01/24 (Best.-Nr. 888)

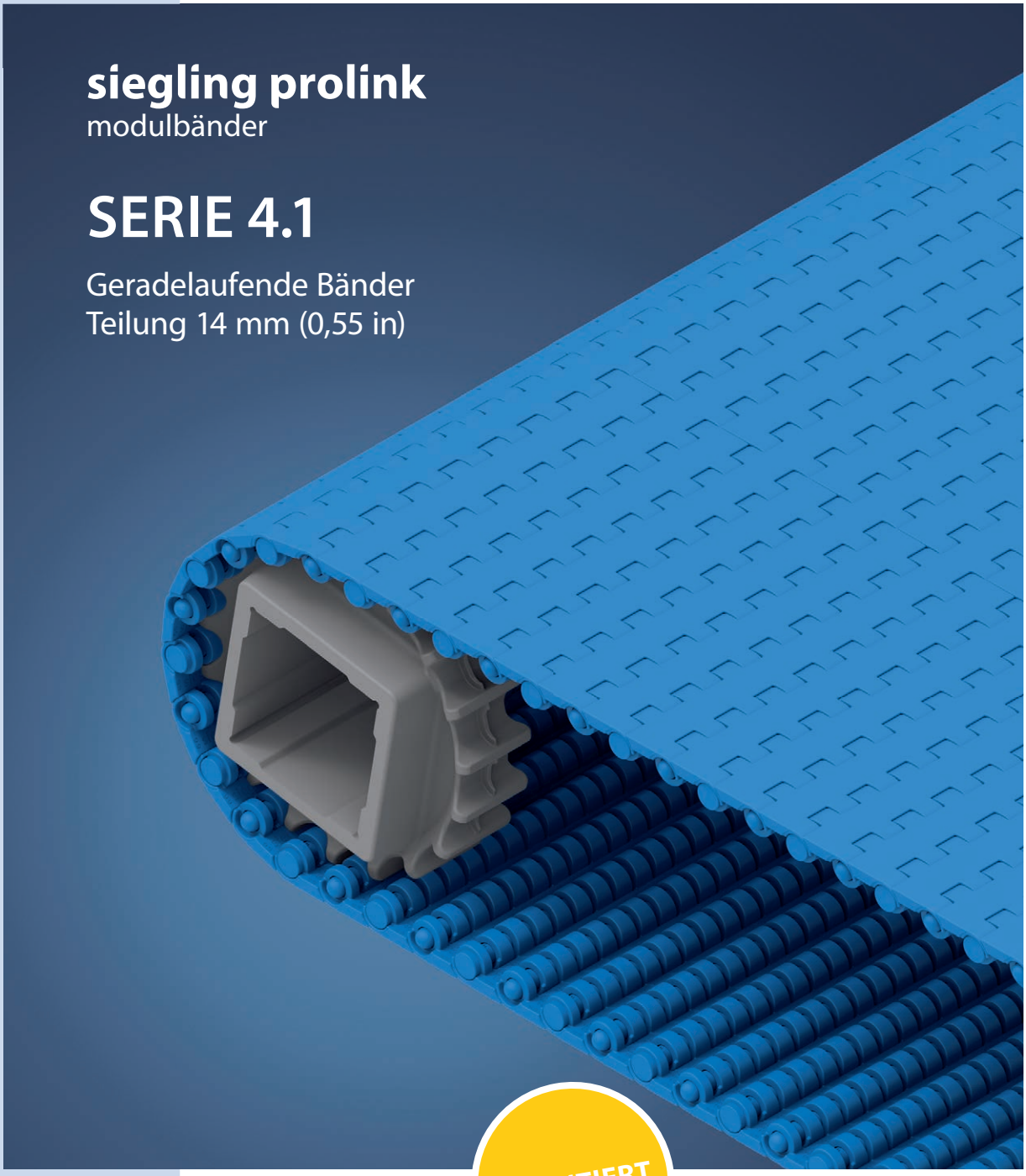

Forbo Siegling GmbH
Lilienthalstraße 6/8, D-30179 Hannover
Telefon +49 511 6704 0
www.forbo-siegling.com, siegling@forbo.com

Best.-Nr. 888-1_1.2_S4.1

SERIE 4.1 | **ÜBERSICHT**

Geradelaufende Bänder | Teilung 14 mm (0,55 in)

siegling prolink
modulbänder

Bänder für den Transport leichter bis mittelschwerer Güter (Lebensmittel und andere)

Seitenansicht: Maßstab 1:1

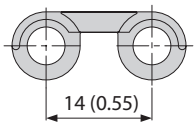

Konstruktionsmerkmale

- kleine Teilung für Anwendungen, die einen kleinen Übergabespalt erfordern
- weit öffnende Scharniere und flache Kanäle an der Unterseite für eine leicht zu reinigende Bandkonstruktion
- einzigartige Zahnradkonstruktion mit abgerundeten Zahnkanten für eine optimale Lastverteilung
- breite, feste Zähne für einen optimalen Zahneingriff

Grundlegende Daten

Teilung	14 mm (0,55 in)
Bandbreite min.	25 mm (0,98 in)
Breitenstufungen	12,5 mm (0,5 in)
Kupplungsstäbe	5 mm (0,2 in) aus Kunststoff (PBT, PP, PE, POM-MD). Einteilig bis Bandbreite 1200 mm (47 in).

Verfügbare Oberflächenstruktur und Durchlässigkeitsgrade

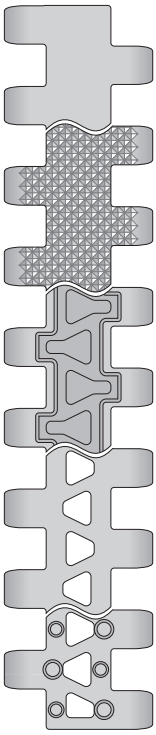

S4.1-0 FLT
Geschlossene, glatte Oberfläche

S4.1-0 NPY
Geschlossene Oberfläche mit Struktur „negative Pyramide“

S4.1-0 FRT1
Geschlossene Oberfläche mit Friction Top

S4.1-21 FLT
Durchlässige (21 %), glatte Oberfläche

S4.1-21 NTP
Durchlässige (21 %) Oberfläche mit Rundnoppen
Ausführung ohne Rundnoppen im Randbereich erhältlich (25 mm eingerückt)

NSF Certified

NSF-konform von folgenden zertifizierten Forbo-Werken: Huntersville (USA), Maharashtra (Indien), Malacky (Slowakei), Sydney/NSW (Australien), Pinghu (China), Shizuoka (Japan), Tlalnepantla (Mexiko)

Zahnräder
in verschiedenen Größen mit runder oder quadratischer Achsaufnahme

Profile
in verschiedenen Höhen und Ausführungen für die Steigförderung

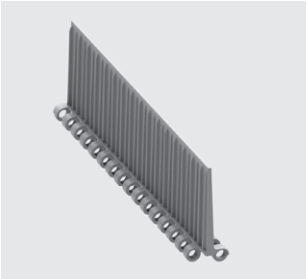

S4.1-0 FLT | geschlossene, glatte Oberfläche

Geschlossene, glatte Oberfläche

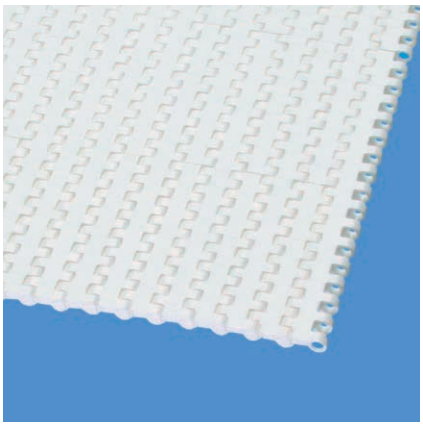

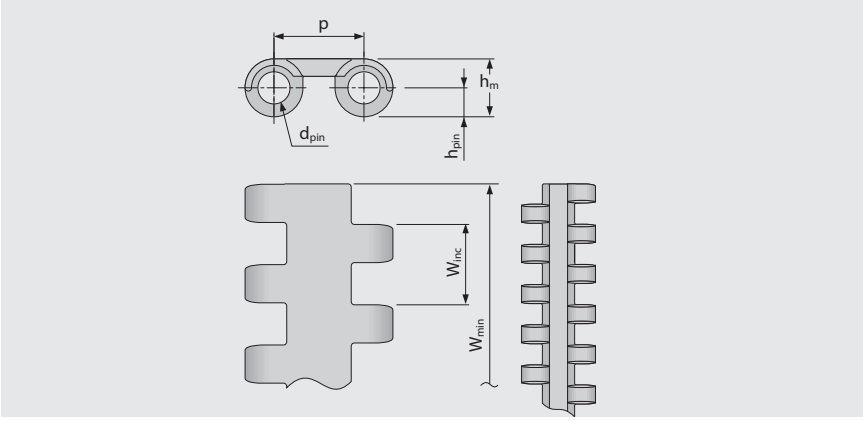

Bandmaße

	p	d_{pin}	h_m	h_{pin}	h_s	W_{min}	W_{inc}	W_{tol}	Mindestradien[1]				
	Teilung	Kupplungs-stab Ø	Dicke	Position Kupplungs-stab	Höhe	Breite min.	Breiten-stufung	Breiten-toleranz [%]	r1 C_c x W_B	r2	r3	r4	r5
mm	14,0	5,0	9,0	4,5	0,0	25,0	12,5	±0,2	–	11,0	25,0	38,0	12,5
inch	0,55	0,2	0,35	0,18	0,0	0,98	0,49	±0,2	–	0,43	0,98	1,5	0,49

Als Standardwerkstoff verfügbar [3]

Band		Kupplungsstab		nom. Bandzugkraft, Geraden		Gewicht		Breiten-abweichung	Temperatur		Zertifikate[2]		
Werkstoff	Farbe	Werkstoff	Farbe	[N/mm]	[lb/ft]	[kg/m²]	[lb/ft²]	[%]	[°C]	[°F]	FDA	EU	MHLW
PE	WT	PE	UC	3	206	5,1	1,04	-0,1	-70/65	-94/149	●	●	●
PE	UC	PBT	UC	3	206	5,1	1,04	-0,1	-70/65	-94/149	●	●	●
PE	BL	PE	UC	3	206	5,1	1,04	-0,1	-70/65	-94/149	●	●	
POM	BL	PBT	BL	10	685	7,1	1,45	0,0	-45/90	-49/194	●	●	●
POM	WT	PBT	UC	10	685	7,1	1,45	0,0	-45/90	-49/194	●	●	
PP	BL	PP	BL	5	343	4,6	0,94	0,25	5/100	41/212	●	●	
PP	WT	PP	WT	5	343	4,6	0,94	0,25	5/100	41/212	●	●	●
POM-MD	BL	POM-MD	BL	10	685	7,5	1,54	0,0	-45/90	-49/194	●	●	
Optional													
PXX-HC	BK	PBT	UC	5	343	5,1	1,04	0,25	5/100	41/212	–	–	–

Breite der gespritzten Module: 38 mm (1,5 in), 50 mm (1,97 in), 100 mm (3,94 in), 125 mm (4,92 in), 200 mm (7,87 in)

BL (Blau), BK (Schwarz), UC (Keine Farbe), WT (Weiß)

Alle Maß- und Toleranzangaben gelten bei einer Temperatur von 21 °C. Informationen zu abweichenden Temperaturen finden Sie in Kapitel 4.4 „Temperatureinfluss auf die Bandabmessungen". Alle zölligen Maßangaben sind gerundet.

[1] Kurvenradien: r1 = Kurveninnenradius, r2 = Umlenkradius, r3 = Einschnürrollenradius, r4 = Führungsleistenradius, r5 = Stützrollenradius

[2] Konform mit der Verordnung 21 CFR der FDA | Konform mit den Richtlinien (EU) 10/2011 und (EG) 1935/2004 in Bezug auf die verwendeten Rohstoffe und Migrationsgrenzwerte | Konform mit der japanischen MHLW Verordnung 370

● = Verfügbar | – = Nicht verfügbar | Leere Zelle = nicht getestet

[3] Weitere Werkstoffe und Farben auf Anfrage erhältlich

S4.1-0 NPY | geschlossene Oberfläche | negative Pyramide

Geschlossene Oberfläche | Struktur „negative Pyramide" für herausragende Ablöseeigenschaften beim Transport von nassen oder klebrigen Produkten

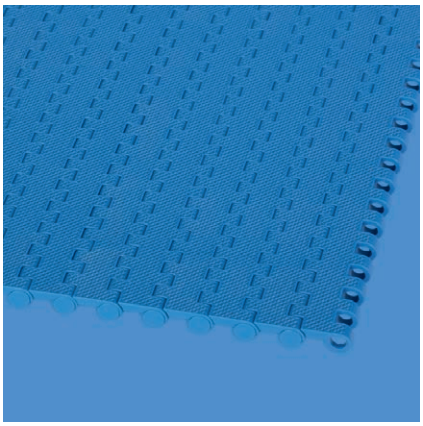

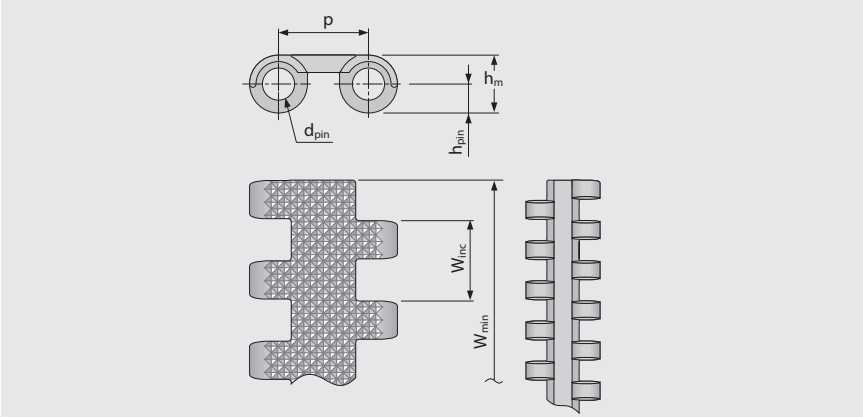

Bandmaße

	p	d_{pin}	h_m	h_{pin}	h_s	W_{min}	W_{inc}	W_{tol}	Mindestradien[1]				
	Teilung	Kupplungs-stab Ø	Dicke	Position Kupplungs-stab	Höhe	Breite min.	Breiten-stufung	Breiten-toleranz [%]	r1 C_c x W_B	r2	r3	r4	r5
mm	14,0	5,0	9,0	4,5	0,0	25,0	12,5	±0,2	–	11,0	25,0	38,0	12,5
inch	0,55	0,2	0,35	0,18	0,0	0,98	0,49	±0,2	–	0,43	0,98	1,5	0,49

Als Standardwerkstoff verfügbar [3]

Band		Kupplungsstab		nom. Bandzugkraft, Geraden		Gewicht		Breiten-abweichung	Temperatur		Zertifikate[2]		
Werkstoff	Farbe	Werkstoff	Farbe	[N/mm]	[lb/ft]	[kg/m²]	[lb/ft²]	[%]	[°C]	[°F]	FDA	EU	MHLW
PE	BL	PE	UC	3	206	5,1	1,04	-0,1	-70/65	-94/149	●	●	
POM	BL	PBT	BL	10	685	7,1	1,45	0,0	-45/90	-49/194	●	●	●
PP	BL	PP	BL	5	343	4,6	0,94	0,25	5/100	41/212	●	●	

Breite der gespritzten Module: 200 mm (7,87 in)

■ BL (Blau), □ UC (Keine Farbe)

Alle Maß- und Toleranzangaben gelten bei einer Temperatur von 21 °C. Informationen zu abweichenden Temperaturen finden Sie in Kapitel 4.4 „Temperatureinfluss auf die Bandabmessungen". Alle zölligen Maßangaben sind gerundet.

[1] Kurvenradien: r1 = Kurveninnenradius, r2 = Umlenkradius, r3 = Einschnürrollenradius, r4 = Führungsleistenradius, r5 = Stützrollenradius

[2] Konform mit der Verordnung 21 CFR der FDA | Konform mit den Richtlinien (EU) 10/2011 und (EG) 1935/2004 in Bezug auf die verwendeten Rohstoffe und Migrationsgrenzwerte | Konform mit der japanischen MHLW Verordnung 370

● = Verfügbar | – = Nicht verfügbar | Leere Zelle = nicht getestet

[3] Weitere Werkstoffe und Farben auf Anfrage erhältlich

SERIE 4.1 | **BANDTYPEN**

siegling prolink
modulbänder

Geradelaufendes Band | Teilung 14 mm (0,55 in)

S4.1-0 FRT1 | geschlossene Oberfläche | Friction Top (Design 1)

Geschlossene Oberfläche | Friction Top mit leicht erhöhter Dreiecksstruktur für verringerte Kontaktfläche und erhöhten Kontaktdruck optimiert die Mitnahme sowie die Abfuhr von Verschmutzungen

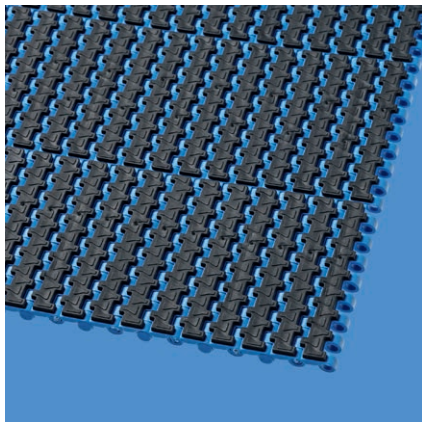

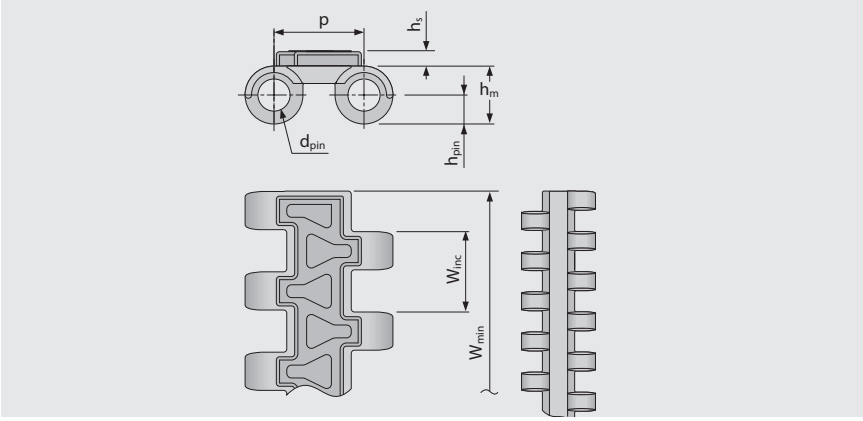

Bandmaße

	p	d_{pin}	h_m	h_{pin}	h_s	W_{min}	W_{inc}	W_{tol}	Mindestradien[1]				
	Teilung	Kupplungs-stab Ø	Dicke	Position Kupplungs-stab	Höhe	Breite min.	Breiten-stufung	Breiten-toleranz [%]	r1 C_c x W_B	r2	r3	r4	r5
mm	14,0	5,0	9,0	4,5	2,4	50,0	12,5	±0,2	–	11,0	25,0	38,0	16,5
inch	0,55	0,2	0,35	0,18	0,09	1,97	0,49	±0,2	–	0,43	0,98	1,5	0,65

Als Standardwerkstoff verfügbar[3]

Band		Kupplungsstab		Gummi		nom. Bandzugkraft, Geraden		Gewicht		Breiten-abweichung	Temperatur		Zertifikate[2]		
Werkstoff	Farbe	Werkstoff	Farbe	Werkstoff	Farbe	[N/mm]	[lb/ft]	[kg/m²]	[lb/ft²]	[%]	[°C]	[°F]	FDA	EU	MHLW
PE	WT	PE	UC	R8	BG	3	206	6,8	1,39	-0,1	-70/65	-94/149	●	●	
POM	BL	PBT	BL	R6	BK	10	685	9,4	1,93	0,0	-45/60	-49/140	–	–	●
PP	BL	PP	BL	R7	BK	5	343	6,9	1,41	0,25	5/100	41/212	●	●	
PP	WT	PP	WT	R7	BG	5	343	6,9	1,41	0,25	5/100	41/212	●	●	
Optional															
PXX-HC	BK	PBT	UC	R7	BK	5	343	7,3	1,5	0,25	5/100	41/212	–	–	–

Breite der gespritzten Module: 50 mm (1,97 in), 125 mm (4,92 in), 200 mm (7,87 in)

BG (Beige), BL (Blau), BK (Schwarz), UC (Keine Farbe), WT (Weiß)

Alle Maß- und Toleranzangaben gelten bei einer Temperatur von 21 °C. Informationen zu abweichenden Temperaturen finden Sie in Kapitel 4.4 „Temperatureinfluss auf die Bandabmessungen". Alle zölligen Maßangaben sind gerundet.

[1] Kurvenradien: r1 = Kurveninnenradius, r2 = Umlenkradius, r3 = Einschnürrollenradius, r4 = Führungsleistenradius, r5 = Stützrollenradius

[2] Konform mit der Verordnung 21 CFR der FDA | Konform mit den Richtlinien (EU) 10/2011 und (EG) 1935/2004 in Bezug auf die verwendeten Rohstoffe und Migrationsgrenzwerte | Konform mit der japanischen MHLW Verordnung 370

● = Verfügbar | – = Nicht verfügbar | Leere Zelle = nicht getestet

[3] Weitere Werkstoffe und Farben auf Anfrage erhältlich

forbo
MOVEMENT SYSTEMS

S4.1-21 FLT | durchlässige (21 %), glatte Oberfläche

Hohe Durchlässigkeit (21 %) für hervorragende Luftzirkulation und Drainage | 70 % Kontaktfläche | glatte Oberfläche

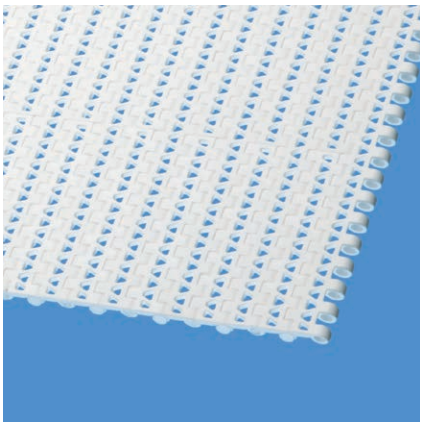

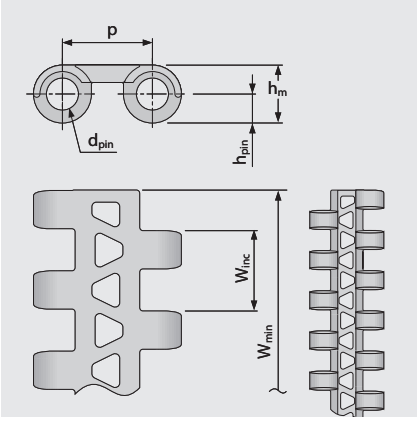

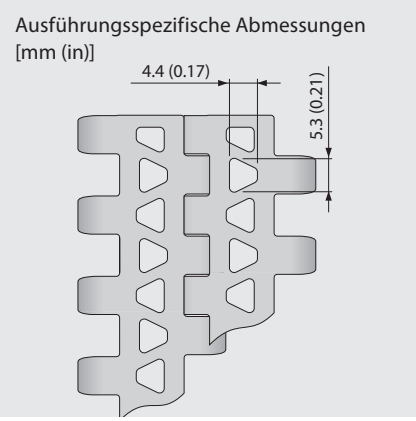

Bandmaße

	p	d_{pin}	h_m	h_{pin}	h_s	W_{min}	W_{inc}	W_{tol}	Mindestradien[1]				
	Teilung	Kupplungs-stab Ø	Dicke	Position Kupplungs-stab	Höhe	Breite min.	Breiten-stufung	Breiten-toleranz [%]	r1 C_c x W_B	r2	r3	r4	r5
mm	14,0	5,0	9,0	4,5	0,0	25,0	12,5	±0,2	–	11,0	25,0	38,0	12,5
inch	0,55	0,2	0,35	0,18	0,0	0,98	0,49	±0,2	–	0,43	0,98	1,5	0,49

Als Standardwerkstoff verfügbar [3]

Band		Kupplungsstab		nom. Bandzugkraft, Geraden		Gewicht		Breiten-abweichung	Temperatur		Zertifikate[2]		
Werkstoff	Farbe	Werkstoff	Farbe	[N/mm]	[lb/ft]	[kg/m²]	[lb/ft²]	[%]	[°C]	[°F]	FDA	EU	MHLW
PE	WT	PE	UC	3	206	4,5	0,92	-0,1	-70/65	-94/149	●	●	●
PE	UC	PBT	UC	3	206	4,5	0,92	-0,1	-70/65	-94/149	●	●	●
PE	BL	PE	UC	3	206	4,5	0,92	-0,1	-70/65	-94/149	●	●	
POM	BL	PBT	BL	10	685	6,5	1,33	0,0	-45/90	-49/194	●	●	●
POM	WT	PBT	UC	10	685	6,5	1,33	0,0	-45/90	-49/194	●	●	
PP	BL	PP	BL	5	343	4,1	0,84	0,25	5/100	41/212	●	●	
PP	WT	PP	WT	5	343	4,1	0,84	0,25	5/100	41/212	●	●	●
Optional													
PA-HT	BK	PA-HT	BK	10	685	6,4	1,31	1,4	-30/155	-22/311	–	–	–
POM-MD	BL	POM-MD	BL	10	685	6,9	1,41	0,0	-45/90	-49/194	●	●	
PP-MD	BL	PP-MD	BL	10	685	4,8	0,98	0,2	5/100	41/212	●	●	

Breite der gespritzten Module: 38 mm (1,5 in), 50 mm (1,97 in), 100 mm (3,94 in), 200 mm (7,87 in)

■ BK (Schwarz), ■ BL (Blau), □ UC (Keine Farbe), □ WT (Weiß)

Alle Maß- und Toleranzangaben gelten bei einer Temperatur von 21 °C. Informationen zu abweichenden Temperaturen finden Sie in Kapitel 4.4 „Temperatureinfluss auf die Bandabmessungen". Alle zölligen Maßangaben sind gerundet.

[1] Kurvenradien: r1 = Kurveninnenradius, r2 = Umlenkradius, r3 = Einschnürrollenradius, r4 = Führungsleistenradius, r5 = Stützrollenradius

[2] Konform mit der Verordnung 21 CFR der FDA | Konform mit den Richtlinien (EU) 10/2011 und (EG) 1935/2004 in Bezug auf die verwendeten Rohstoffe und Migrationsgrenzwerte | Konform mit der japanischen MHLW Verordnung 370

● = Verfügbar | – = Nicht verfügbar | Leere Zelle = nicht getestet

[3] Weitere Werkstoffe und Farben auf Anfrage erhältlich

SERIE 4.1 | **BANDTYPEN**

siegling prolink
modulbänder

Geradelaufendes Band | Teilung 14 mm (0,55 in)

S4.1-21 NTP | durchlässige (21 %) Oberfläche | mit Rundnoppen

Hohe Durchlässigkeit (21 %) für hervorragende Luftzirkulation und Drainage | 4 % Kontaktfläche | Noppen für gute Ablöseeigenschaften bei nassen und klebrigen Produkten | Randbereich ohne Noppen erhältlich

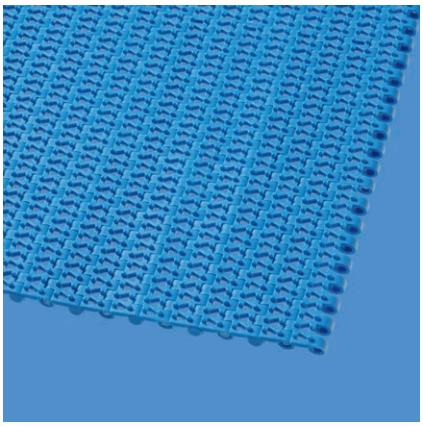

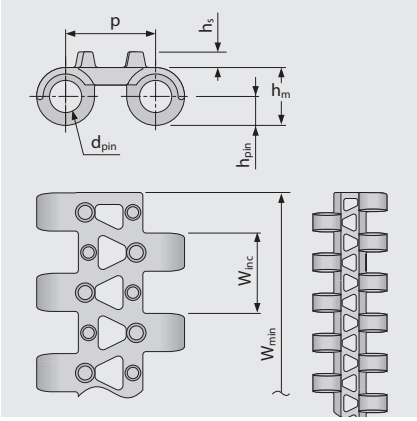

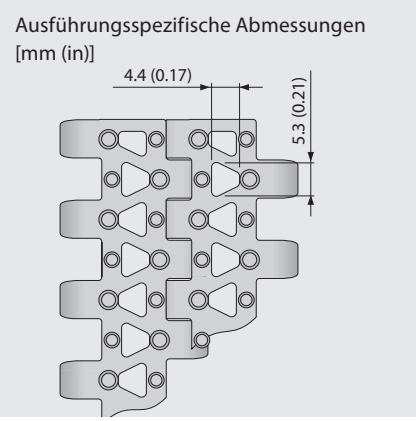

Bandmaße

	p	d_{pin}	h_m	h_{pin}	h_s	W_{min}	W_{inc}	W_{tol}	Mindestradien[1]				
	Teilung	Kupplungs-stab Ø	Dicke	Position Kupplungs-stab	Höhe	Breite min.	Breiten-stufung	Breiten-toleranz [%]	r1 C_c x W_B	r2	r3	r4	r5
mm	14,0	5,0	9,0	4,5	2,5	25,0	12,5	±0,2	–	11,0	25,0	38,0	12,5
inch	0,55	0,2	0,35	0,18	0,1	0,98	0,49	±0,2	–	0,43	0,98	1,5	0,49

Als Standardwerkstoff verfügbar [3]

Band		Kupplungsstab		nom. Bandzugkraft, Geraden		Gewicht		Breiten-abweichung	Temperatur		Zertifikate[2]		
Werkstoff	Farbe	Werkstoff	Farbe	[N/mm]	[lb/ft]	[kg/m²]	[lb/ft²]	[%]	[°C]	[°F]	FDA	EU	MHLW
PE	BL	PE	UC	3	206	4,6	0,94	-0,1	-70/65	-94/149	●	●	
POM	BL	PBT	BL	10	685	6,6	1,35	0,0	-45/90	-49/194	●	●	●
PP	WT	PP	WT	5	343	4,2	0,86	0,25	5/100	41/212	●	●	●

Breite der gespritzten Module: 200 mm (7,87 in)

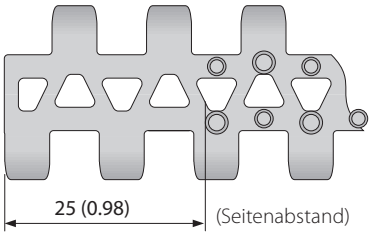

Auch mit gespritztem Rand
ohne Noppen erhältlich
25 mm (0,98 in)

BL (Blau), UC (Keine Farbe), WT (Weiß)

Alle Maß- und Toleranzangaben gelten bei einer Temperatur von 21 °C. Informationen zu abweichenden Temperaturen finden Sie in Kapitel 4.4 „Temperatureinfluss auf die Bandabmessungen". Alle zölligen Maßangaben sind gerundet.

[1] Kurvenradien: r1 = Kurveninnenradius, r2 = Umlenkradius, r3 = Einschnürrollenradius, r4 = Führungsleistenradius, r5 = Stützrollenradius

[2] Konform mit der Verordnung 21 CFR der FDA | Konform mit den Richtlinien (EU) 10/2011 und (EG) 1935/2004 in Bezug auf die verwendeten Rohstoffe und Migrationsgrenzwerte | Konform mit der japanischen MHLW Verordnung 370

● = Verfügbar | – = Nicht verfügbar | Leere Zelle = nicht getestet

[3] Weitere Werkstoffe und Farben auf Anfrage erhältlich

forbo
MOVEMENT SYSTEMS

S4.1 SPR | Zahnräder

Breite Zähne für einen optimalen Zahneingriff und eine gute Kraftübertragung

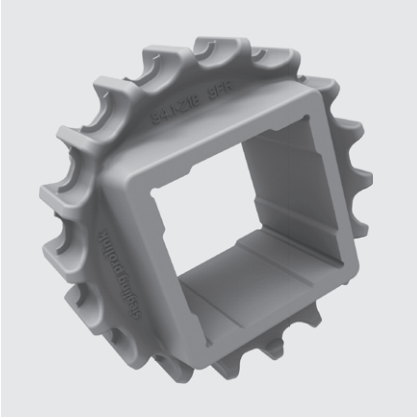

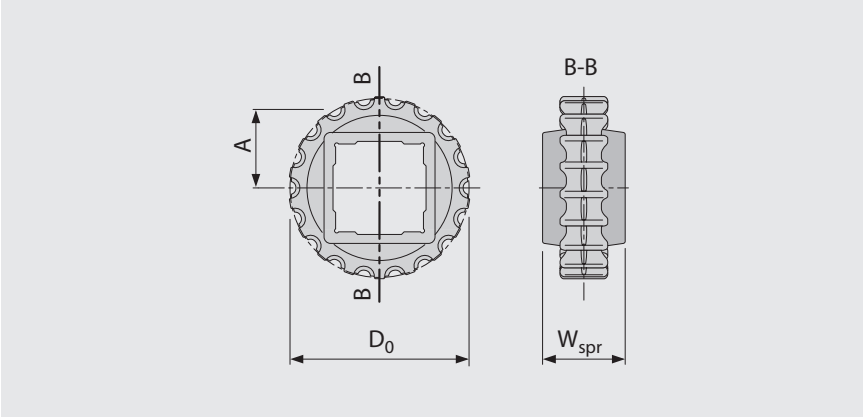

Wichtige Abmessungen

Zahnradgröße (Anzahl der Zähne)		Z10	Z12	Z14	Z16	Z18	Z19	Z26	Z35
W_{spr}	mm	24,0	24,0	24,0	30,0	38,0	38,0	38,0	38,0
	inch	0,94	0,94	0,94	1,18	1,50	1,50	1,50	1,50
D_0	mm	47,1	56,1	65,3	74,3	83,4	88,0	119,8	160,4
	inch	1,85	2,21	2,57	2,93	3,28	3,46	4,72	6,31
A_{max}	mm	19,0	23,6	28,2	32,7	37,2	39,5	55,4	75,7
	inch	0,75	0,93	1,11	1,29	1,46	1,56	2,18	2,98
A_{min}	mm	18,1	22,8	27,5	32,0	36,6	39,0	55,0	75,4
	inch	0,71	0,90	1,08	1,26	1,44	1,53	2,17	2,97

Achsaufnahme (● = rund, ■ = quadratisch)

20	mm	●/■							
25	mm		●/■	■	●	●/■	■		●
30	mm								●
40	mm					■	■	■	■
60	mm							■	■
0,75	inch	●	●					●	
1	inch		●/■	■		●/■	■		●
1,25	inch					●			●
1,5	inch					■	■	■	■
2,5	inch							■	■

Werkstoff: PA, Farbe: LG

LG (Hellgrau)

Alle Maß- und Toleranzangaben gelten bei einer Temperatur von 21 °C. Informationen zu abweichenden Temperaturen finden Sie in Kapitel 4.4 „Temperatureinfluss auf die Bandabmessungen". Alle zölligen Maßangaben sind gerundet.
Detaillierte Maßangaben für Zahnräder und Wellen siehe Anhang 6.3.
Anzahl der Zahnräder (Zahnradabstand) siehe Kapitel 3.2.

S4.1 FLT/NCL PMU

Antihaft-Oberfläche verbessert die Ablöseeigenschaften bei nassen und klebrigen Produkten | glatte Oberfläche für trockene Produkte

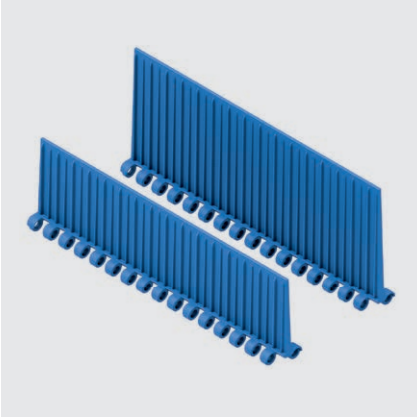

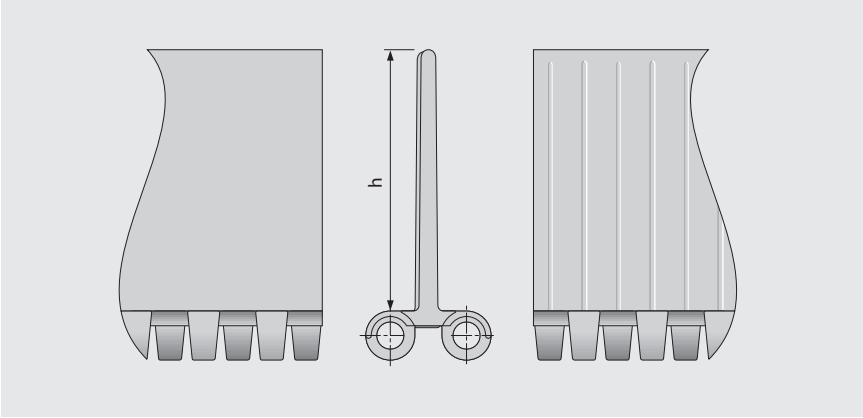

Grundlegende Daten

Werkstoff	Farbe	Höhe (h)	
		51 mm 2 inch	76 mm 3 inch
PE	BL	●	optional
PE	WT	●	optional
POM	BL	●	●
POM	WT	●	●
PP	BL	●	●
PP	WT	●	●

Formbreite: 200 mm (7,9 in)

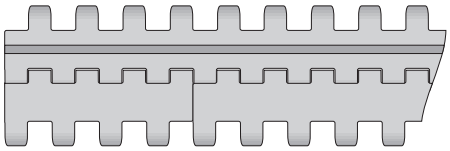

Standardanordnung S4.1-0 FLT/NCL PMU

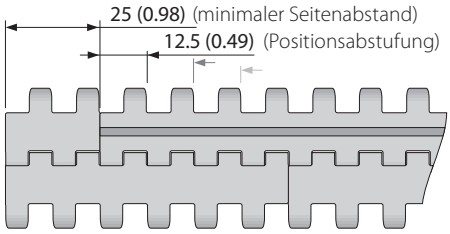

Anordnung mit randfreier Zone S4.1-0 FLT/NCL PMU

■ BL (Blau), □ WT (Weiß)

Alle Maß- und Toleranzangaben gelten bei einer Temperatur von 21 °C. Informationen zu abweichenden Temperaturen finden Sie in Kapitel 4.4 „Temperatureinfluss auf die Bandabmessungen". Alle zölligen Maßangaben sind gerundet.
Hinweis: Die Verwendung von Zubehör kann die minimalen Konstruktionsradien beeinflussen. Weitere Informationen dazu finden Sie in Kapitel 6.3.

LEGENDE

① Serie
S1 bis S18

② Durchlässigkeit/ Zahnradgröße
Prozentuale Durchlässigkeit Format: xx Z.B.: 20 = 20 %
Für Zahnräder: Anzahl der Zähne Format: „Z“xx Z.B.: Z12 = 12 Zähne

③ Oberflächenstruktur	
BSL	Slider Basismodul
CTP	Mit Spitznoppen
CUT	Gebogene Oberfläche
FLT	Glatte Oberfläche
FRT-OG	Friction Top ohne High-Grip-Einsatz
FRT(X)	Friction Top (Design X)
GRT	Gitterstruktur
HDK	High Deck
LRB	Querrippen
MOD	Modifizierte Modulform
NCL	Antihaft-Oberfläche
NPY	Negative Pyramide
NSK	Rutschfest
NSK2	Rutschfest, Nonwoven Variante
NTP	Mit Rundnoppen
PRR	Pin Retained Rollers
RAT	Abgerundete Auflagefläche
RRB	Erhöhte Verrippung
RSA	Reduzierte Kontaktfläche
RTP	Roller Top
SRS	Rutschhemmende Oberfläche

④ Typ	
BPU	Becherprofil
CAP	Pin-Verschluss und Bandkantenabschluss
CCW	Gegen den Uhrzeigersinn
CLP	Clip
CM	Mittenmodul
CW	Im Uhrzeigersinn
FPL	Fingerplatte
HDT	Hold Down Tab
IDL	Umlenkrolle
PIN	Kupplungsstab
PMC	Mittenmodul mit Profil
PMU	Universalmodul mit Profil
PSP	ProSnap
RI	High-Grip-Einsatz
RTR	Klemmring
SG	Modul mit Seitenplatte
SLI	Slider
SML	Seitenmodul, links
SMR	Seitenmodul, rechts
SMU	Seitenmodul, universal/beidseitig
SPR	Zahnrad
TPL	Wendekonsole, links
TPR	Wendekonsole, rechts
UM	Universalmodul
WSC	Radstopper mittig
WSS	Radstopper seitlich

⑤ Art	
1.7	1.7 Kollapsfaktor
2.2	2.2 Kollapsfaktor
2.2 G	2.2 Kollapsfaktor, geführt
A90	Rollen im 90°-Winkel zur Förderrichtung
BT	Lagerzapfen
DR	Zweireihiges Zahnrad
F1, F2, F3 …	Kollapsfaktor-Module
G	Geführt
GT	Führungsstege
HD	Hold Down
Ixx	xx = eingerückt in mm
RG	Von außen geführt
SG	Seitenplatte
SP	Geteiltes Zahnrad
ST	Verstärkt

⑥ Werkstoff	
PA	Polyamid
PA-HT	Polyamid, hochtemperaturbeständig
PBT	Polybutylenterephthalat
PE	Polyethylen
PE-I	PE, stoßfest
PE-MD	PE, metalldetektierbar
PLX	Verschleißresistenter und stoßfester Kunststoff
POM	Polyoxymethylen (Polyacetal)
POM-CR	POM, schnittfest
POM-HC	POM, hochleitfähig
POM-MD	POM, metalldetektierbar
POM-PE	POM-Seitenmodule + PE-Mittenmodule
POM-PP	POM-Seitenmodule + PP-Mittenmodule
PP	Polypropylen
PP-MD	PP, metalldetektierbar
PP-SW	PP, dampf- und heißwasserbeständig
PXX-HC	Selbstlöschender, hochleitfähiger Werkstoff
R1	TPE 80 Shore A, PP
R2	EPDM 80 Shore A, vulkanisiert
R3	TPE 70 Shore A, POM
R4	TPE 86 Shore A, PP
R5	TPE 52 Shore A, PP
R6	TPE 63 Shore A, POM
R7	TPE 50 Shore A, PP
R8	TPE 55 Shore A, PE
SER	Selbstlöschendes TPE
SS	Rostfreier Edelstahl
TPC1	Thermoplastisches Copolyester
-HA	Unterstützt das HACCP-Konzept
-HW	Hochverschleißfester Werkstoff

⑦ Farbe*		
AT	Anthrazit	
BG	Beige	
BK	Schwarz	
BL	Blau	
DB	Dunkelblau	
GN	Grün	
LB	Hellblau	
LG	Hellgrau	
OR	Orange	
RE	Rot	
TQ	Türkis	
UC	Keine Farbe	
WT	Weiß	
YL	Gelb	

⑧ Höhe/Durchmesser/ Achsaufnahme
Höhe in mm (in) Format: Hxxx Kupplungsstab-Durchmesser in mm (in) Format: Dxxx
Achsaufnahme: SQ (= quadratisch) oder RD (= rund) Angabe in Millimeter oder Zoll Format: SQxxMM oder RDxxIN

⑨ Länge/Breite
Kupplungsstab-Länge in mm (in) Format: Lxxx Modulbreite in mm (in) Format: Wxxx

* Die serienspezifischen Standardfarben entnehmen Sie bitte der Werkstofftabelle des jeweiligen Bandtyps im Kapitel 1.2.
Zahlreiche weitere Farben sind auf Anfrage erhältlich. Druck-, produktions- und werkstofftechnisch bedingt sind Farbabweichungen möglich.