Siegling - total belting solutions

forbo
MOVEMENT SYSTEMS

ジークリング シール
メルケル

高圧シール

多彩な形状、多様な素材 ——
あらゆる産業に適合する高圧シールシステム・シリーズ

FREUDENBERG
INNOVATING TOGETHER

射出成形機から土木産業機器まで、あらゆる産業の用途条件に合わせてシステムで応える メルケル高圧シール

フォルボ・ジークリングの高圧シールは、
定評あるフロイデンベルグシーリングテクノロジー社
（旧メルケル社）の高圧シール製品を
システムでラインナップ。
ロッドをはじめピストン、ワイパー、ロータリー、ローター用の
各シールシステムとガイドリングを取り揃えております。
適合製品の選定から特殊条件への対応、注文製造まで、
迅速かつ的確に提案する営業サービス体制が整っています。

製品ガイド▼	寸法表ページ▼	種類▼	製品名▼
2〜5	18〜36	ロッドシール	シェブロン・シールセット ES/ESV
	37〜44		オメガット OMS-MR
	45〜49		オメガット OMS-MR-PR
	50〜53		オメガット OMS-S
	54〜63		Uリング T20
	64〜108		Vパッキン 1000
	109〜112		コンパクトシール S8
	113〜115		Uリング LF300
	116〜118		Uリング TMP20
6〜7	119〜125	ピストンシール	シェブロン・シールセット EK/EKV
	126〜132		オメガット OMK-MR
	133〜137		オメガット OMK-S
	138〜144		オメガット OMK-E
	145〜147		オメガット OMK-ES
	148〜150		Uリング T18
	151〜153		Uリング TMP21
8〜9	154〜161	ガイドリング	ガイドリング SB
	162〜168		ガイドリング KB
	169〜174		ガイドリング・ガイベックス SBK
	175〜179		ガイドリング・ガイベックス KBK
	180〜186		ガイドストリップ SF
	187〜193		ガイドストリップ KF
10〜11	194〜197	ワイパーリング	ワイパー P6
	198〜201		ダブルワイパー P8
	202〜206		ダブルワイパー P9
	207〜211		ダブルワイパー PT1
	212〜214		ダブルワイパー PT2
	215〜216		ワイパー PU5
	217〜219		ワイパー PU6
12〜13	220〜229	ロータリーシール	ラディアマチック R35
	230〜233	ローターシール	ロトマチック M15
	234〜236		ロトマチック M16
	237〜239		ロトマチック M17
	240〜241		ロトマチック M19

製品名称	形　状	製品タイプ
シェブロン・シールセット ES/ESV	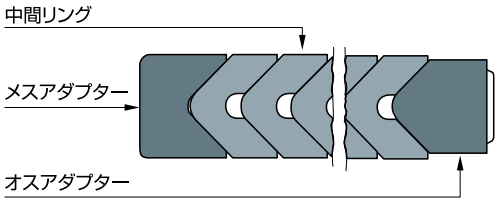	1枚のメスアダプター、最低3枚の中間リングと1枚のオスアダプターから構成されるロッドシールセット
オメガット OMS-MR	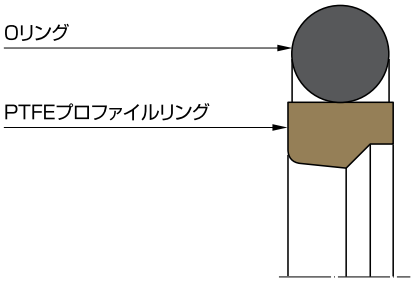	PTFEプロファイルリングとプリロード機能を持ったOリングで構成されたシールセット
オメガット OMS-MR-PR	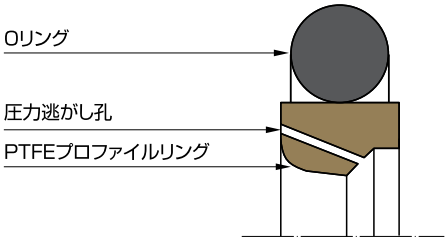	PTFEプロファイルリングとプリロード機能を持ったOリングで構成されたピストンロッド用シールセット
オメガット OMS-S	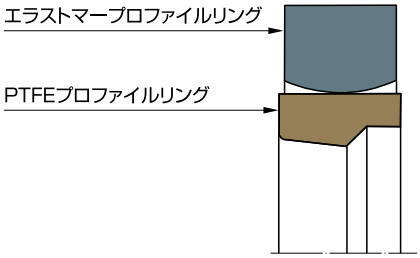	プリロード機能を持ったエラストマーリングとPTFEプロファイルリングで構成されたピストンロッド用シールセット
Uリング T20	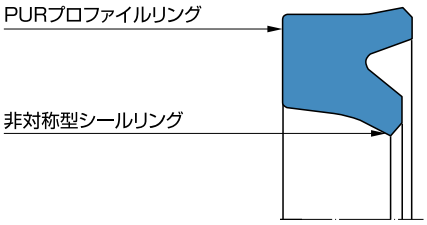	非対称型Uリング ハウジング溝の外径に圧入されると同時に、内径リップの接触圧が減じられるため、低摩擦で、相手金属面の摩耗も少ない

	適用例	特　長		寸法表
	射出成形機 プレス機 船舶用油水圧装置 粉砕機 冶金産業 特殊シリンダー 油水圧コントロール装置	主に旧型プラントのスペア部品として用いられ、過酷な操作環境に適したシールセット	● 過酷な作動条件でも実証済み ● 長寿命 ● 関連するアプリケーションにも十分に適合可能 ● 相手摺動面の状態が悪くても一定期間以上はシール性を保持 ● 使用条件や設計上の理由で、漏れや摩擦のパターンに変動が予想される場合にも対応	18～36ページ
	建設機械 操作機器 農林業機械 クレーン 射出成形機 プレス機 船舶用水油圧装置 油水圧コントロール装置 圧延機	小径から大径まで、様々な用途のシールシステムで使用されるロッドシール	● 優れた耐圧性 ● 優れた熱伝導性 ● 優れた耐はみ出し特性 ● 優れた耐磨耗性 ● 低摩擦、スティックスリップ無し	37～44ページ
	射出成形機 圧延機 農林業機械 建設機械 大型シリンダー 産業用車輛 クレーン 油水圧コントロール装置 船舶用油水圧装置	大口径のシステムシールとして使用できるように設計されている 圧力逃がし孔付き	● 蓄圧防止機能付 ● 長寿命 ● 低摩擦、スティックスリップ無し ● 優れた耐はみ出し特性 ● 優れた寸法安定性 ● 優れたねじれ防止機能 ● 優れた操作安全性 ● 特許取得製品（特許番号:DE 10117662 CI） プレッシャーリリーフ機能を備えている	45～49ページ
	射出成形機 製鉄用油水圧装置 船舶用油水圧装置 製粉機 プレス機 マニュピュレーター 大口径シリンダー	主に大口径の重荷重用油水圧装置に用いられる	● 優れた耐圧性 ● 優れた耐はみ出し特性 ● 優れたねじれ防止機能 ● エラストマーリングによる高い接触圧で優れたシール性を実現 ● 優れた耐摩耗性 ● 低摩擦、スティックスリップ無し	50～53ページ
	建設機械 農林業機械 射出成形機 フォークリフト トラック クレーン 標準シリンダー 支持シリンダー 荷役装置	ISO5597に準ずる標準ハウジングに装着可の単動シリンダー用ロッドシール シールシステムの二次シールに最適	● 優れた耐媒体性 ● 使用温度が広い ● 優れたシール性 ● 起動トルクが低い（同じ摺動相手材におけるコンパクトシール、Uリングと比較して） ● 油膜潤滑を適度に保持可能 ● シール単体でもシールシステムの二次シールとしても使用可能	54～63ページ

製品名称	形　状	製品タイプ	
Vパッキン 1000	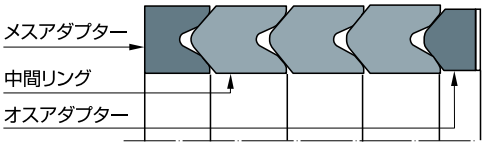	ピストンロッドやプランジャー、特殊な場合にはピストン用としても使用される	
コンパクトシール S8	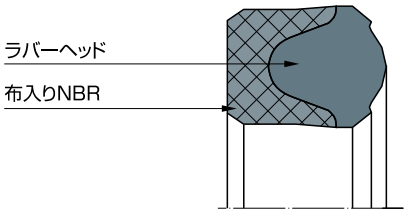	布入りゴム本体にラバーヘッドがセットされた一体型ロッドシール	
Uリング LF300	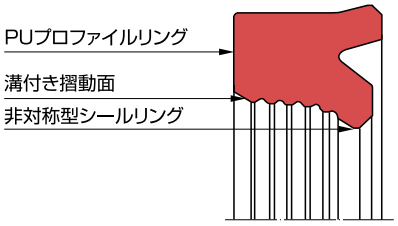	非対称の断面形状をしたUリング ハウジングの外径に圧入されると同時に、内径リップの接触圧が減じられ、それに加えて内径摺動面に溝があるため、低摩擦で、相手金属面の摩耗も少ない	
Uリング TMP20	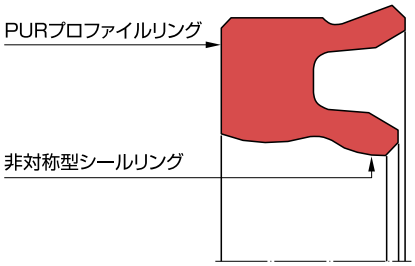	耐摩耗ポリウレタン製単動シリンダー用ロッドシール	

	適用例	特　長		寸法表
	建設機械 製鉄および製鋼装置 せん断機 マニュピュレーター	頑丈な構造設計により、特にプランジャーが大きく、横過重を受けるような、大型の横型油圧プレスの使用に適合 ピストンロッドやプランジャー表面の摩耗が激しい場合でも、使用できる可能性あり すぐれたプリロード特性と堅固な設計により、過酷な油圧機械に、金属製軸受けやバックアップリングと組み合わせて使用可能		64〜108 ページ
	標準シリンダー テレスコピックシリンダー 工作機械 スピンドルシール	ISO5597に準ずるハウジングに装着可能な小型ロッドシール	● 装着が容易 ● 低圧域での卓越したシール機能 ● 布入りゴムによる優れた低摩擦性 新たな設計用には最新シリーズを推奨	109〜112 ページ
	建設機械 農林業機器 射出成形機 産業用車輛 クレーン 荷役装置	ISO5597に準ずる標準ハウジング等に用いられる単動シリンダー用ロッドシール	● 優れたシール性 ● 内径の溝により油溜まりができるため、低摩擦で、低速でもスティックスリップが生じない ● シール単体でもシールシステムの二次シールとしても使用可能	113〜115 ページ
	プレス 大口径シリンダー	厳しい稼動条件下の高空圧用ロッドシール 新しい製造技術により、特殊サイズも、短納期で柔軟に対応可能 単動シリンダー用に設計	● 優れたシール性 ● ドライ･エアーに適合 ● 寸法範囲が広い ● 種々サイズがモールド不要で供給可能	116〜118 ページ

製品名称	形　状	製品タイプ
シェブロン・シールセット EK/EKV	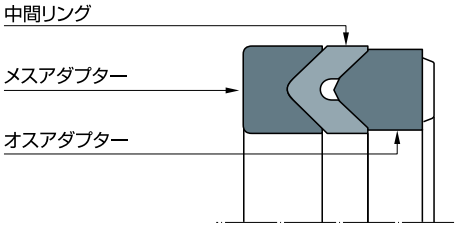	1枚のオスアダプター、1枚あるいは2枚の中間リングと1枚のメスアダプターから構成されるピストンシールセット
オメガット OMK-MR	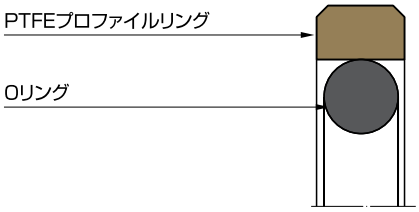	PTFEプロファイルリングとプリロード機能を持ったOリングで構成されたシールセット
オメガット OMK-S	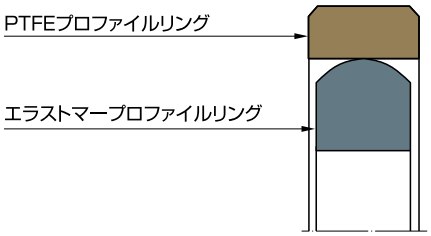	PTFEプロファイルリングとプリロード機能を持ったエラストマーリングが組み合わされたシールセット 厳しい条件下で使用される重過重用油水圧装置用に設計されている
オメガット OMK-E	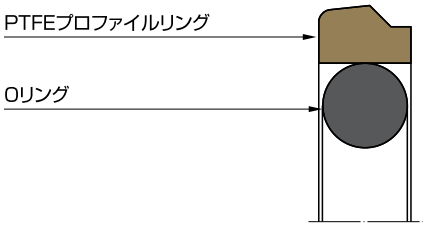	PTFEプロファイルリングとプリロード機能を持ったOリングで構成されたシールセット
オメガット OMK-ES	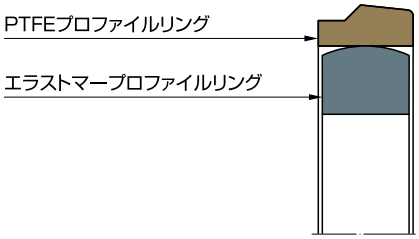	PTFEプロファイルリングとプリロード機能を持ったエラストマーリングで構成されるシールセット
Uリング T18	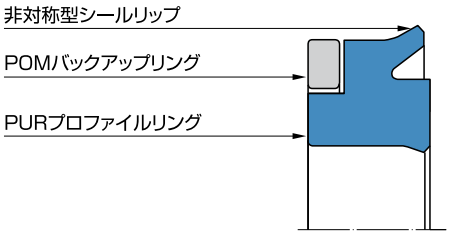	圧力開放溝付きで、非対称の断面形状をした、バックアップリング付Uリング ハウジングの内径に圧入されると同時に、外径リップの接触圧が減じられるため、低摩擦で、相手金属面の摩耗も少ない
Uリング TMP21	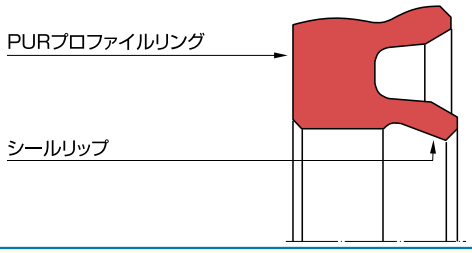	単動シリンダー用ポリウレタンUリング

	適用例	特　長		寸法表
	射出成形機 プレス機 船舶用油水圧装置 粉砕機 製鉄･鉄鋼産業 特殊シリンダー 製鉄用油水圧装置 工作機械	主に、厳しい条件下で作動する旧型装置のスペア品となるシールセット 単動、複動のピストンシールに使用可能	● 過酷な作動条件でも実証済み ● 長寿命 ● 関連するアプリケーションにも十分に適合可能 ● 相手摺動面の状態が悪くてもシール機能を保持 ● ダスト、コンタミが介在する環境下でも優位性がある ● 使用条件や設計上の理由で、漏れや摩擦のパターンに変動が予想される場合にも対応	119～125ページ
	プレス機 農林業機械 射出成形機 船舶用油水圧装置 建設機械 クレーン 操作機器 圧延機 制御装置	複動シリンダーのピストンシールに使用され、急激な圧力変化に対応する圧力溝を有している	● 非常に高い耐圧性と優れたシール性 ● 優れた耐はみ出し特性 ● 高い耐摩耗性 ● 優れた熱伝導性 ● 低摩擦、スティックスリップ無し	126～132ページ
	射出成形機 マニュピュレーター 圧延機 製鉄用油水圧装置 船舶用油水圧装置 プレス機 大口径シリンダー	複動シリンダーのピストンシールに使用され、特に大口径用に設計されている	● 高い耐圧性 ● 優れた耐はみ出し特性 ● 高い耐摩耗性 ● 優れた熱伝導性 ● 低摩擦、スティックスリップ無し ● 高いねじれ安定性 ● ラバー製リングによる優れたシール性	133～137ページ
	マニュピュレーター 農林業機械 射出成形機 プレス機 船舶用油水圧装置 建設機械 クレーン 圧延機 制御装置	単動シリンダーのピストンシールとして使用	● 非常に高い耐圧性と優れたシール性 ● 優れた熱伝導性 ● 優れた耐はみ出し特性 ● 高い耐摩耗性 ● 低摩擦、スティックスリップ無し	138～144ページ
	射出成形機 プレス機 船舶用油水圧装置 マニュピュレーター 圧延機 製鉄用油水圧装置 大口径シリンダー	単動シリンダーのピストンシールとして使用 主に大口径かつ重過重用油水圧装置用に設計	● 非常に高い耐圧性 ● ねじれ防止設計 ● 優れた耐はみ出し特性 ● 高い耐摩耗性 ● 低摩擦、スティックスリップ無し ● エラストマー製リングによる優れたシール性	145～147ページ
	建設機械 粉砕機	ISO5597に準ずる標準ハウジングの単動シリンダー用ピストンシール	● 優れたシール性 ● 優れた耐はみ出し特性 ● 複動シリンダーには「背中合わせ」で装着 ● 高い信頼性 ● 複動シリンダーで圧力差が生じないように、圧力抜きの溝付き	148～150ページ
	プレス機 大口径シリンダー	主に重過重用空圧機械の単動型空圧シリンダーに使用されるピストンシール	● 優れたシール性 ● 寸法範囲が広い ● ドライ･エアーに適用 ● 種々サイズがモールド無しで供給可能	151～153ページ

製品名称	形　状	製品タイプ	
ガイドリング SB	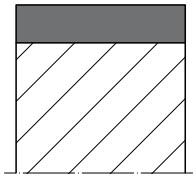	ロッド用樹脂軸受け	
ガイドリング KB	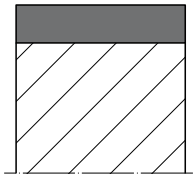	ピストン用樹脂軸受け	
ガイドリング・ガイベックス SBK	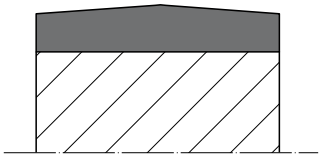	ロッド用高荷重樹脂軸受け 球面形状によって、応力を確実に分散できる。	
ガイドリング・ガイベックス KBK	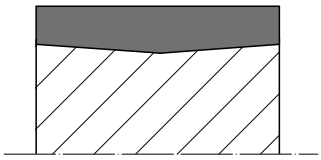	ピストン用高荷重樹脂軸受け 球面形状によって、応力を確実に分散できる	
ガイドストリップ SF	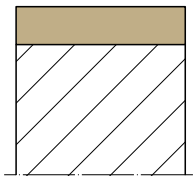	ロッド用PTFEガイドテープ 任意の寸法あるいはm単位での供給が可能	
ガイドストリップ KF	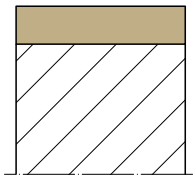	ピストン用PTFEガイドテープ 任意の寸法あるいはm単位での供給が可能	

	適用例	特　長		寸法表
	建設機械 農林業機械 射出成形機 荷役設備 支持シリンダー 産業車輌 クレーン プレス機 鉄鋼用油水圧機器	ロッド用樹脂軸受け ISO10766に準ずるハウジングに装着可能	● 高荷重に対応、破断しにくい弾性体 ● エッジ部にチャンファーがあるため、組込み時の損傷がおきにくい ● 取り付けが容易（d≦300）	154～161ページ
	建設機械 農林業機械 射出成形機 荷役設備 支持シリンダー 産業車輌 クレーン プレス機 鉄鋼用油水圧機器	ピストン用樹脂樹脂軸受け ISO10766に準ずるハウジングに装着可能	● 高荷重に対応、破断しにくい弾性体 ● エッジ部にチャンファーがあるため、組込み時の損傷がおきにくい ● 取り付けが容易（d≦300）	162～168ページ
	車輌用油水圧装置 高負荷油水圧装置	従来の樹脂軸受けを超えた性能を有する	● 金属製ガイドに対して優れたコストパフォーマンス ● 横荷重が分散されるため、大きな荷重を受けることが可能 ● エッジ部にピーク圧が集中しないためエッジ部が破損しない ● 従来より軸受けの長さを短くしても、十分な荷重を受けることが可能 ● 形状により、油の潤滑の保持が可能なため、従来より幅広い軸受けを使用しても、スティックスリップ現象が起きない ● 摩擦と摩耗を大幅に軽減できる ● 製品設計は特許（特許番号PCT/EP95/03874）	169～174ページ
	建設機械 重過重用機械	従来の樹脂軸受けを超えた性能を有する	● 金属製ガイドに対して優れたコストパフォーマンス ● 横荷重が分散されるため、大きな荷重を受けることが可能 ● エッジ部にピーク圧が集中しないためエッジ部が破損しない。また、大きな荷重を受けることが可能 ● 従来より軸受けの長さを短くしても、十分な荷重を受けることが可能 ● 形状により、油の潤滑の保持が可能なため、従来より幅広い軸受けを使用しても、スティックスリップ現象が起きない ● 摩擦と摩耗を大幅に軽減できる ● 製品設計は特許（特許番号PCT/EP95/03874）	175～179ページ
	射出成形機 制御装置 建設機械	ISO10766に準ずる標準ハウジングに対応する、ロッド用PTFEガイドテープ	● 低摩擦、スティックスリップ無し	180～186ページ
	射出成形機 制御装置 建設機械	ISO10766に準ずる標準ハウジングに対応する、ピストン用PTFEガイドテープ	● 低摩擦、スティックスリップ無し	187～193ページ

ワイパーリング

製品名称	形　状	製品タイプ
ワイパー P6	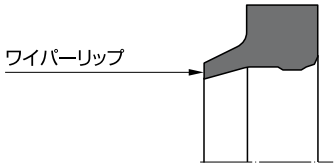	ベアリング機能を有したシングルリップ付エラストマーダートワイパー
ダブルワイパー P8	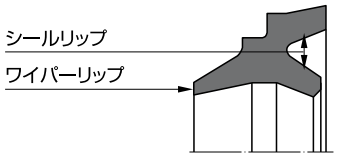	エストラマーダブルワイパー
ダブルワイパー P9	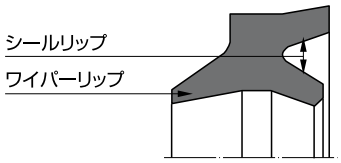	大口径用エストラマーダブルワイパー
ダブルワイパー PT1	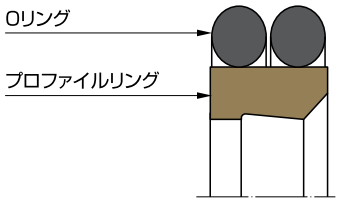	2個のプリロード機能を持ったOリングとシール及びワイパー機能を備えたプロファイルリングで構成されるダブルワイパー
ダブルワイパー PT2	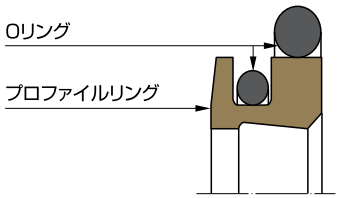	シール機能とプリロード機能を持った2個のOリングとシール及びワイパー機能を備えたプロファイルリングで構成されるダブルワイパー
ワイパー PU5	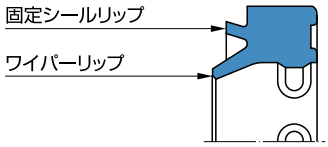	僅かに丸みをもつワイパーリップのシーリングエッジと、静的リップとベアリング部が付加されたダートワイパー わずかに丸みを持つワイパーリップはオイルリングの発生を防ぐ また、本体ヒール部のサポート機能により、ハウジング内のねじれを防ぎ、シールとワイパーの間の蓄圧も防止。
ワイパー PU6	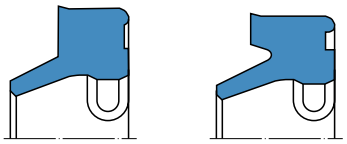	外径上で静的シールエッジを有する単機能PURワイパー シール外径部にもシール機能を備えたポリウレタンシングルリップワイパーリング

	適用例	特　長		寸法表
	製鉄用油水圧装置 圧延機 プレス機	主に大口径で使用されるNBRダートワイパー	● 優れた外径のシール性 ● 良好なワイパー機能 ● 幅広い温度帯に対応 ● ハウジング内でねじれる危険性がなく、シールとワイパーの間で蓄圧しない	194～197ページ
	産業車輌 射出成形機 プレス機	機械内部からの媒体の流出に対してはUリングのようなシール機能を持ち、外部からのダストの浸入に対しては、ワイパー機能を発揮	● ダストに対する強力なワイピング機能 ● ロッド表面に残存する油膜に対する優れたシール性 ● OMS-MRやOMS-Sと組み合わせて効果的なシールシステムを構成することが可能 ● シールとワイパー間の蓄圧を防止するために、圧力開放孔を設けることを推奨	198～201ページ
	射出成形機 プレス 標準シリンダー 大口径シリンダー	機械内部からの媒体の流出に対してはUリングのようなシール機能を持ち、外部からのダストの浸入に対しては、ワイパー機能を発揮	● メルケルロッドシールシステムと組み合わせることで効果を最大限に発揮 ● シールとワイパー間の蓄圧を防止するために、圧力開放孔を設けることを推奨 ● ダストに対して強力なワイピング機能 ● ロッド表面に残存する油膜に対する優れたシール性 ● 優れた耐磨耗性	202～206ページ
	産業用車輌 射出成形機 プレス機 農林業機器 圧延機 大口径シリンダー	総合的なシール性を改良するのに最適なダブルワイパー OMS-MR、T20、LF300と組み合わせて効果を最大限に発揮	● 低摩擦、スティックスリップ無し ● 優れたワイピング機能と漏れ防止機能 ● ショートストローク、高頻度の需要に対応できる種々の材質 ● 短い時間であれば高圧が作用しても使用可能 ● 圧力開放孔を設けることを推奨 蓄圧防止機能を備えたバッファシールと併用した場合、圧抜き孔は不要	207～211ページ
	射出成形機 プレス機 圧延機 製鉄用油水圧装置	総合的なシール性を改良するのに最適なダブルワイパー 主にOMS-Sと組み合わせて効果を最大限に発揮	● シールとワイパーの間に圧抜き孔を設けること ● 優れたワイピング機能と漏れ防止機能 ● 低摩擦、スティックスリップ無し ● ショートストローク、高頻度の需要に対応できる種々の材質 ● 特に大口径に適する	212～214ページ
	建設機械、農林業機器 射出成形機 テレスコピックシリンダー プレス機、産業車輌 クレーン、採掘機 荷役施設 サポート·シリンダー	外径部からのダストや水の浸入を防止する固定シールリップ付 ISO6195のA型に準ずる標準ハウジングに使用可	● ワイパーリップの先端はわずかな丸みがあり、オイルリングの発生を防ぐ また、ロッドが引き戻る際に、ロッド表面に残存する油膜を維持 ● 摩擦と寿命の改善に最適 ● 本体ヒール部のサポート機能により、ハウジング溝内でのねじれの危険性がなく、ワイパーとシール間の蓄圧も防止	215～216ページ
	建設機械 プレス機 射出成形機 サポート·シリンダー	本体ヒール部にベアリング機能を備え、ねじれにくく、わすかに先端がR形状をしたリップを持つワイパーリング	● 外径からの水およびダストの浸入を防止 ● 確実にダストを除去する ● ロッドが引き戻る際に、ロッド表面に残存する油膜を保持 ● ねじれにくく、シールとワイパー間の蓄圧防止機能付き ● 優れた耐磨耗性	217～219ページ

■ロータリーシール

製品名称	形　状	製品タイプ
ラディアマチック R35	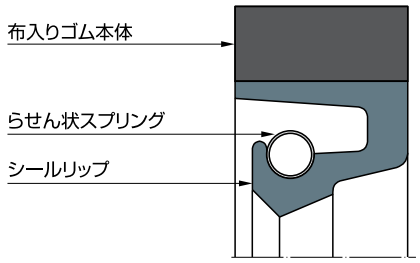	弾性体のシールリップに、しっかりと溶着され、布で強化された頑丈なボディを持つラジアルシール らせん状のスプリングはリップの軸への緊迫力を適度に保つ

■ローターシール

製品名称	形　状	製品タイプ
ロトマチック M15	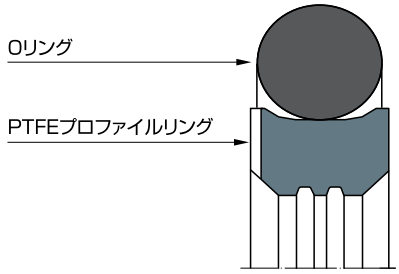	PTFEプロファイルリングとプリロード機能をもったOリングという2片から構成されたピストン、ロッド両用シール
ロトマチック M16	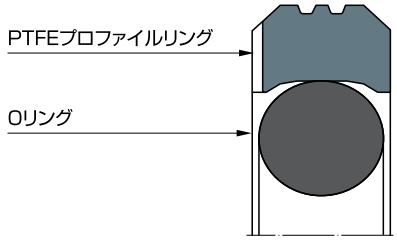	PTFEプロファイルリングとプリロード機能を持ったOリングで構成されたピストン用シールセット
ロトマチック M17	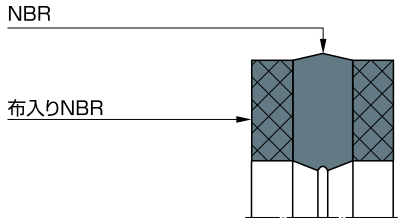	摺動面に油溝を設け、断面の左右をゴム含浸帆布で頑丈にした一体型シール
ロトマチック M19	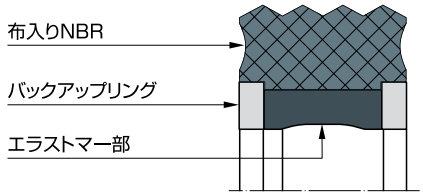	帆布で強化した外径部、油溝を形成する2つのシールエッジを摺動面に備えたエラストマー部、2つの機能的なバックアップリングの3つの部品から構成されたシールセット

	適用例	特　長		寸法表
	圧延機 造船 土木機械 風力発電	重荷重用機械や大型ギアボックス等で、シール媒体によって十分な潤滑がある場合に使用	● 特に頑丈なボディ部 ● 優れたシール性 ● 優れた耐磨耗性	220～229ページ

	適用例	特　長		寸法表
	掘削機 保持装置 ロータリージョイント	油圧ジョイント部やロータリージョイント部での使用に適したピボットモーション用両圧タイプのロッドシール	● 装着が容易 ● 媒体作動油に対して優れた耐性 ● スティックスリップ無し	230～233ページ
	掘削機 保持装置 ロータリージョイント	油圧ジョイント部やロータリージョイント部での使用に適したピボットモーション用両圧タイプのピストンシール	● 装着が容易 ● 媒体作動油に対して優れた耐性 ● スティックスリップ無し	234～236ページ
	建設機械 ロータリートランスミッション	油圧ジョイント部やロータリージョイント部での使用に適したピボットモーション用両圧タイプのロッドシール	● 優れた耐磨耗性 ● 優れた耐はみ出し特性	237～239ページ
	掘削機 建設機械 ロータリージョイント	油圧ジョイント部やロータリートランスミッションでの使用に適したピボットモーション用両圧タイプのロッドシール	● 機能的なバックアップリングにより優れた耐はみ出し効果を実現 ● 優れた耐磨耗性	240～241ページ

用途別適合表

【略号一覧】

■ シール材質

略号	名称
NR	天然ゴム
NBR	ニトリルゴム
CR	クロロプレンゴム
FKM	ふっ素ゴム
PU	ポリウレタン
PTFE	ポリテトラフルオロエチレン
PA	ポリアミド
B	綿布
A	耐熱布
POM	ポリアセタール
HNBR	水素化ニトリルゴム
HGW	帆布積層材

■ シール媒体

略号	名称
HFA	水中油型不燃性作動液
HFB	油中水型不燃性作動液
HFC	水/グリコール不燃性作動液
HFD	合成不燃性作動液

製品ガイド▼	寸法表ページ▼	種類▼	製品名▼	媒体▶
2〜5	18〜36	ロッドシール	シェブロン・シールセット ES/ESV	
	37〜44		オメガット OMS-MR	
	45〜49		オメガット OMS-MR-PR	
	50〜53		オメガット OMS-S	
	54〜63		Uリング T20	
	64〜108		Vパッキン 1000	
	109〜112		コンパクトシール S8	
	113〜115		Uリング LF300	
	116〜118		Uリング TMP20	
6〜7	119〜125	ピストンシール	シェブロン・シールセット EK/EKV	
	126〜132		オメガット OMK-MR	
	133〜137		オメガット OMK-S	
	138〜144		オメガット OMK-E	
	145〜147		オメガット OMK-ES	
	148〜150		Uリング T18	
	151〜153		Uリング TMP21	
8〜9	154〜161	ガイドリング	ガイドリング SB	
	162〜168		ガイドリング KB	
	169〜174		ガイドリング・ガイベックス SBK	
	175〜179		ガイドリング・ガイベックス KBK	
	180〜186		ガイドストリップ SF	
	187〜193		ガイドストリップ KF	
10〜11	194〜197	ワイパーリング	ワイパー P6	
	198〜201		ダブルワイパー P8	
	202〜206		ダブルワイパー P9	
	207〜211		ダブルワイパー PT1	
	212〜214		ダブルワイパー PT2	
	215〜216		ワイパー PU5	
	217〜219		ワイパー PU6	
12〜13	220〜229	ロータリーシール	ラディアマチック R35	
	230〜233	ローターシール	ロトマチック M15	
	234〜236		ロトマチック M16	
	237〜239		ロトマチック M17	
	240〜241		ロトマチック M19	

●＝適しています。

射出成形機	スピンドルシール	油水圧コントロール装置	船舶用油水圧装置	高負荷油水圧装置	製鉄用油水圧装置	冶金設備	制御装置	プレス機	圧延機	粉砕機	せん断機	冶金産業	土木機械	掘削機	工作機械	標準シリンダー	支持シリンダー	特殊・特殊シリンダー	大口径シリンダー	テレスコピックシリンダー	造船	建設機械	農林業機械	フォークリフト	トラック	産業用車輌	クレーン	荷役装置	保持装置	風力発電	ロータリージョイント	ロータリートランスミッション	マニュピュレーター
●			●					●		●		●						●			●												●
●		●	●					●	●	●												●	●				●	●					
●		●	●						●										●			●	●			●	●						
●			●		●			●											●														●
●										●						●	●					●	●	●	●		●	●					
				●	●	●		●			●											●											●
	●														●	●				●													
●																						●	●			●	●	●					
								●											●														
●			●		●	●		●		●					●			●														●
●			●				●	●	●													●	●				●	●					
●			●		●			●	●										●														●
●			●				●	●	●													●	●				●	●					
●			●		●			●	●										●														●
										●												●											
								●											●														
●					●			●		●				●			●	●	●		●	●	●			●	●	●					
●					●			●		●				●			●	●	●		●	●	●			●	●	●					
●				●					●	●																							
●				●					●	●																							
●							●									●						●											
●							●									●						●											
●								●									●					●											
●								●		●									●				●			●							●
●								●	●										●														
●								●																									
●								●						●			●			●		●	●			●	●	●					
●								●									●					●											
●								●									●					●											
									●				●								●									●			●
														●															●		●		
														●															●		●		
																						●									●	●	
														●								●									●		

許容荷重

ガイドリングの応力分布は、直線ではありません。単位面積当たりの許容荷重を決定する場合、接触面積にかかる、応力の非直線特性を考慮に入れなければなりません。ガイドリングの許容荷重は、投影面積と単位面積あたりの許容荷重を掛け合わせることで算出されます。

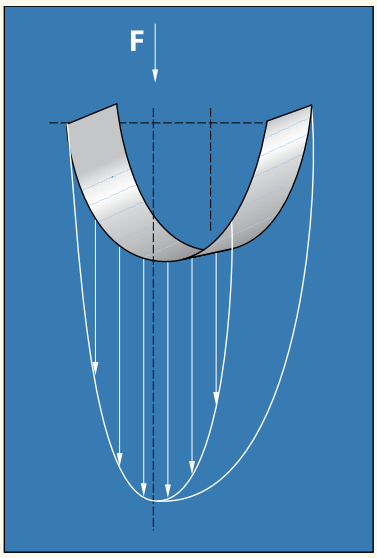

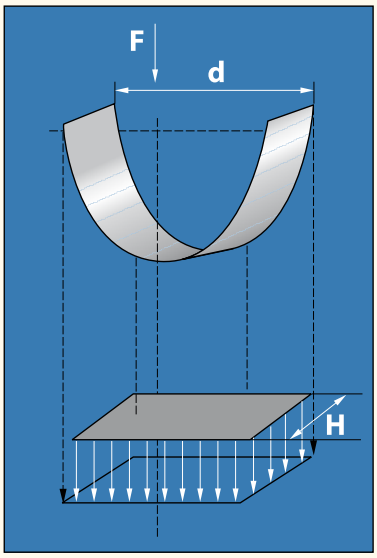

F ＝ P x A
A ＝ d x H

H ＝ ガイドリング幅
F ＝ 径方向荷重
A ＝ 投影面積
P ＝ 単位面積当たりの許容圧縮荷重
d ＝ ロッド径、ピストンチューブ内径

製品概要

シェブロン・シールセット ES/ESV

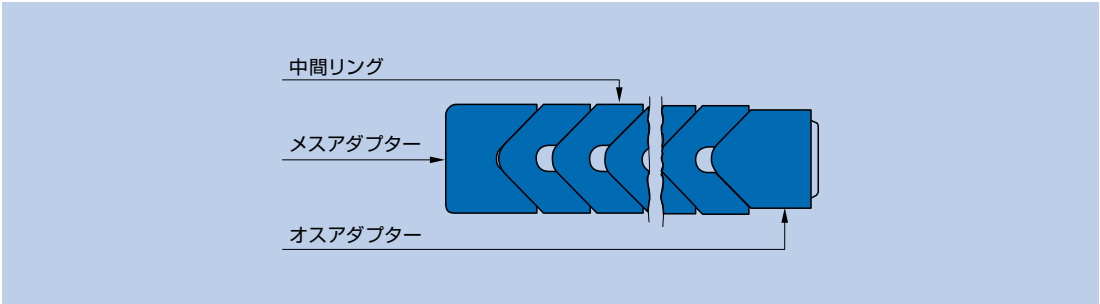

材質

メスアダプター

材質	材質記号
布入りNBR	BI-NBR B259
布入りFKM	BI-FKM

ゴム中間リング

材質	材質記号	硬度
NBR	85 NBR	85 ショア A
FKM	85 FKM (ESV)	85 ショア A

布入りゴム中間リング

材質	材質記号
布入りNBR	BI-NBR
布入りFKM	BI-FKM

オスアダプター

材質	材質記号
布入りNBR	BI-NBR
布入りFKM	BI-FKM
ポリアセタールPOM	POM

使用条件

材質	BI-NBR / 85 NBR	BI-FKM /85 FKM
温度 ℃		
一般鉱物系作動油 HL, HLP	−30 … +100	−15 … +140
HFA液	+5 … +60	+5 … +60
HFB液	+5 … +60	+5 … +60
HFC液	−30 … +60	−15 … +60
HFD液	–	−15 … +140
水	+5 … +100	+5 … +80
HETG (菜種油)	−30 … +80	−15 … +80
HEES (合成エステル)	−30 … +80	−15 … +100
HEPG (グリコール)	−30 … +60	−15 … +80
一般鉱物系グリス	−30 … +100	−15 … +140
圧力 Mpa	40	
摺動速度　m/s	0,5	

表面仕上げ

表面粗さ	R_a	R_{max}
摺動面	0,05 … 0,3 µm	≤ 2,5 µm
シールハウジングの底面	≤ 1,6 µm	≤ 6,3 µm
シールハウジングの側面	≤ 3 µm	≤ 15 µm

許容すき間

呼び径 Ø d	d
≤80	H9/f8
>80 … 120	H8/f8
>120 … 500	H8/f7
> 500 … 630	H8/f7
> 630 … 800	H8/f7
> 800 … 1000	H8/f7
>1000 … 1250	H8/f7

推奨公差

呼び径 Ø d	D
≤500	H11
>500	H10

装着スペース

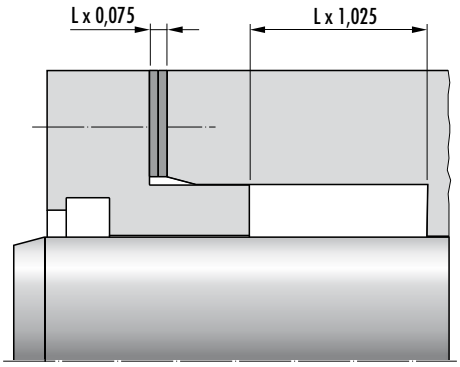

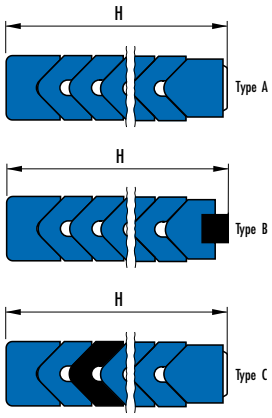

シム調整可能なハウジングは、摩擦を最小にして、シール効果を最大にするために有効です。長期の稼動やシールの初期摩耗のあと、増し締めをすると、シール寿命を延ばせます。シム調整可能ハウジングを設計する際、ハウジング深さは表中のLの2.5%増、シム厚みはLの7.5%とすることを推奨します。シム調整不可のハウジングは、シムが不要のため、より安価にできます。この場合、タイプBのシールセットを特に推奨します。オスアダプターのゴム製スプリングにより、軸方向の初期プリロードが働き、稼動中も常に、パッキン高さを最適に保ちます。

装着について

シールを正しく機能させるために、注意深く取り付けることが重要です。取り付け前に、それぞれのパッキンにグリスを塗布してください。その際、メルケル専用グリスのご使用を推奨します。ロッドは装着した状態でパッキンを組み込んでください。このパッキンはワンカットで組み込むことができます。

寸法表

ES

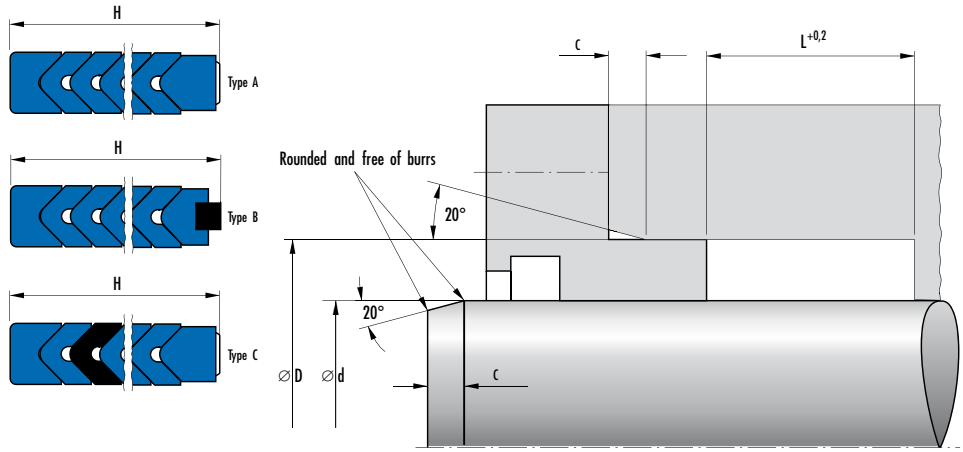

Housing	Dimensions				Article No.				
	d	D	L	C	Type A		Type B		Type C
					closed	open	closed	open	closed
ISO	20	28	14,5	3					24120639
	20	30	13,5	3					24077934
ISO	20	30	16	3					24220043
	20	30	18,5	3					24070179
ISO	22	30	14,5	3					24120640
	22	32	13,5	3					24062158
ISO	22	32	16	3					24220044
	22	32	18,5	3					24070180
ISO	25	33	14,5	3					24120641
ISO	25	35	16	3					24220045
	25	37	16,5	3					24062166
	25	37	22,5	3					24070181
ISO	28	38	16	3					24120642
	28	40	16,5	3					24062159
	28	40	22,5	3					24070182
ISO	28	43	25	5					24220046
	30	42	16,5	3					24220047
	30	42	22,5	3					24070183
ISO	32	42	16	3					24120643
	32	44	16,5	3					24078187
	32	44	22,5	3					24070184
ISO	32	47	25	5					24327287
	35	47	16,5	3					24062171
	35	47	22,5	3					24070185
ISO	36	46	16	3					24120644
	36	48	16,5	3					24084373
	36	48	22,5	3					24070186
ISO	36	51	25	5					24327286
ISO	40	50	16	3					24120645
	40	52	16,5	3					24062173

ロッドシール

シェブロン・シールセット ES/ESV

ES

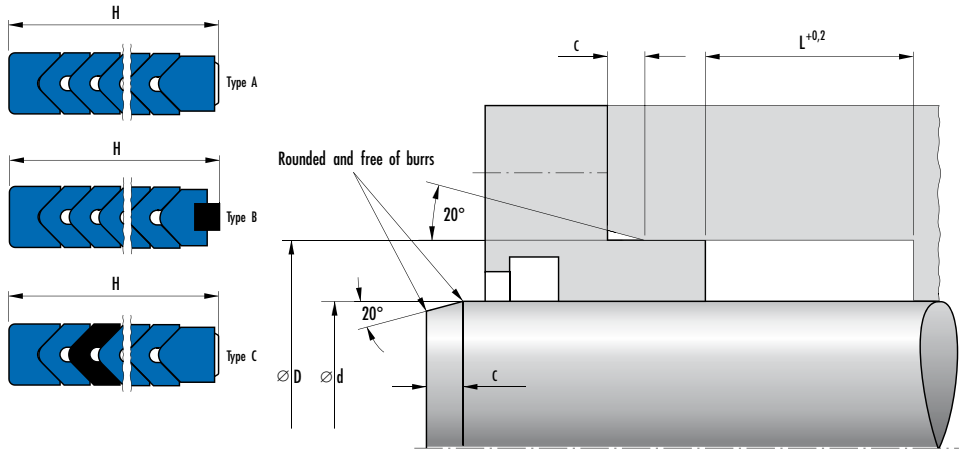

Housing	Dimensions				Article No.				
	d	D	L	C	Type A		Type B		Type C
					closed	open	closed	open	closed
	40	52	22,5	3					24070187
ISO	40	55	25	5					24220050
ISO	45	55	16	3					24120646
	45	60	16,5	5					24062175
	45	60	22,5	5					24070189
ISO	45	60	25	5					24327285
ISO	50	60	16	3					24120647
	50	65	16,5	5					24062178
	50	65	22,5	5					24070190
ISO	50	65	25	5					24327284
	55	70	16,5	5					24063126
	55	70	22,5	5					24070191
	56	71	16,5	5					24112157
	56	71	22,5	5					24070192
ISO	56	71	25	5					24327283
ISO	56	76	32	5					24220054
	60	75	16,5	5					24062181
	60	75	22,5	5					24070193
	63	78	16,5	5					24114075
	63	78	22,5	5					24070194
ISO	63	78	25	5					24327282
ISO	63	83	32	5					24220056
	65	80	16,5	5					24062183
	65	80	22,5	5					24070195
	70	85	16,5	5					24062188
	70	85	22,5	5					24070196
ISO	70	85	25	5					24327280
ISO	70	90	32	5					24220058
	75	90	16,5	5					24061639
	75	90	22,5	5					24070197
	80	95	16,5	5					24062194

ES

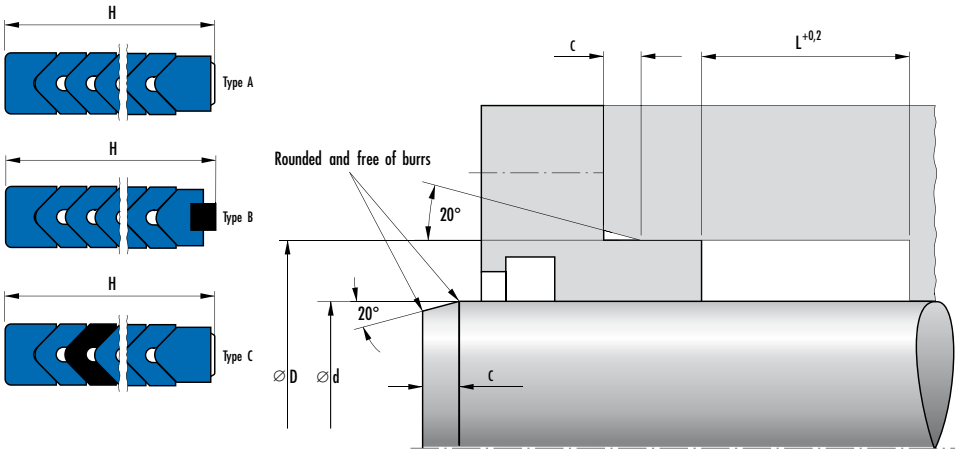

Housing	Dimensions				Article No.				
	d	D	L	C	Type A		Type B		Type C
					closed	open	closed	open	closed
	80	95	22,5	5					24070198
ISO	80	95	25	5					24060905
ISO	80	100	32	5					24220060
	85	100	16,5	5					24078907
	85	100	22,5	5					24070199
	90	110	30	5					24062197
ISO	90	110	32	5					24220061
	90	110	40	5					24070231
	100	120	30	5					24062201
ISO	100	120	32	5					24126541
	100	120	40	5					24132386
ISO	100	125	40	7,5					24220062
	110	130	30	5					24062205
ISO	110	130	32	5					24220063
	110	130	40	5					24070233
ISO	110	135	40	7,5					24220064
	115	140	34	7,5					24081735
	115	140	46	7,5					24070234
ISO	125	145	32	5					24220065
	125	150	34	7,5					24062207
ISO	125	150	40	7,5					24220066
	125	150	46	7,5					24070235
ISO	140	160	32	5					24194357
	140	165	34	7,5					24220067
ISO	140	165	40	7,5					24220068
	140	165	46	7,5					24070236
	150	180	45	7,5	24061736				
	150	180	60	7,5	24070237	24170282			
ISO	160	185	40	7,5	24220069				
	160	190	45	7,5	24061737				
ISO	160	190	50	7,5	24097683				

ロッドシール

シェブロン・シールセット ES/ESV

ES

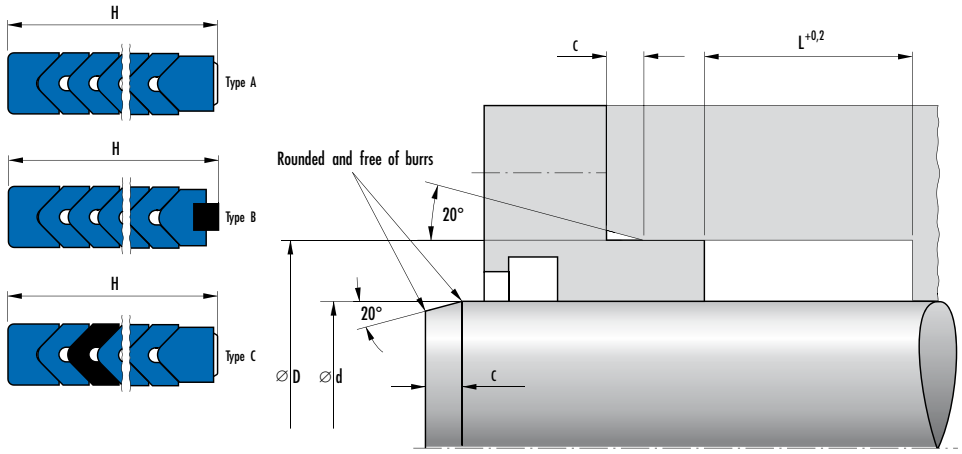

Housing	Dimensions				Article No.				
	d	D	L	C	Type A		Type B		Type C
					closed	open	closed	open	closed
	160	190	60	7,5	24070238	24087331			
ISO	180	205	40	7,5	24220071				
	180	210	45	7,5	24061739				
ISO	180	210	50	7,5	24131959				
	180	210	60	7,5	24070239				
ISO	200	225	40	7,5	24220072				
	200	230	45	7,5	24064261				
ISO	200	230	50	7,5	24076302			24145843	
	200	230	50,5	7,5	24219156	24218873	24218713		
	200	230	60	7,5	24070240	24135050	24146349	24079136	
ISO	220	250	50	7,5	24061745				
	220	250	50,5	7,5	24219165	24114136	24218722	24218512	
	220	250	60	7,5	24063737	24218891	24100511	24114159	
	225	255	50,5	7,5	24100216	24218892			
	225	255	60	7,5	24067706	24218895	24064015	24218517	
	240	270	50,5	7,5	24219174	24218903	24218734	24218522	
	240	270	60	7,5	24061635	24177276	24083267	24083524	
	250	280	50,5	7,5	24100419	24218910	24218737	24218527	
	250	280	60	7,5	24061638	24218913	24104086	24218529	
	260	290	50,5	7,5	24067374	24218917	24218739	24218534	
	260	290	60	7,5	24219178	24218920	24101540	24218537	
	280	310	50,5	7,5	24219179				
	280	310	60	7,5	24066929	24218933	24064013	24071155	
	280	320	80	10	24072791	24114214	24113699	24121893	
	300	330	50,5	7,5		24218941		24121478	
	300	330	58	7,5	24074670				
	300	330	60	7,5		24218944		24071159	
	300	340	80	10	24073340	24078123	24066737	24114599	
	320	350	50,5	7,5		24218956		24218559	
	320	350	60	7,5		24218959		24071163	
ISO	320	360	63	10				24145831	

ES

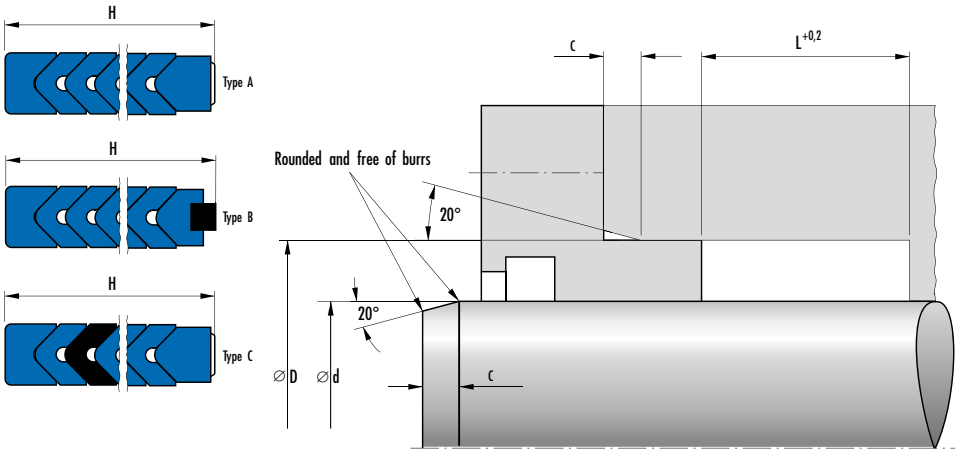

Housing	Dimensions				Article No.				
	d	D	L	C	Type A		Type B		Type C
					closed	open	closed	open	closed
	320	360	80	10	24066450	24218961	24084628	24111755	
	340	370	50,5	7,5		24099882		24218566	
	340	370	58	7,5		24081906			
	340	370	60	7,5		24218968		24071198	
	340	380	80	10	24063605	24218969	24069050	24148207	
	360	390	50,5	7,5	24087305	24218979		24218577	
	360	390	58	7,5	24097554				
	360	390	60	7,5	24219196	24218982	24218775	24073530	
ISO	360	400	63	10				24145834	
	360	400	80	10	24061644	24084039	24068143	24123407	
	370	400	50,5	7,5		24218984		24218580	
	370	400	60	7,5		24218987		24107401	
	370	410	80	10	24099626	24218989	24194332	24097789	
	380	410	50,5	7,5		24218990			
	380	410	60	7,5		24218993		24213225	
	380	420	80	10	24069067		24069165		
	390	420	50,5	7,5		24218996		24218588	
	390	420	60	7,5		24187142		24126556	
	390	430	80	10		24145527		24100035	
	400	430	50,5	7,5	24219197	24219000			
	400	430	52,5	7,5	24219198	24198468			
	400	430	60	7,5	24219200	24087212	24087903	24071209	
	400	440	70	10	24219201	24219002			
	400	440	79	10	24219202				
	400	440	80	10	24071557	24219004	24086147	24113319	
	400	440	89	10	24219203			24218593	
	410	440	52,5	7,5		24219006		24218594	
	410	440	60	7,5		24219007		24116167	
	410	445	60	10	24114451				
	410	450	70	10	24108466	24219008	24140331	24218595	
	410	450	79	10	24219204	24219009	24218780	24218596	

ロッドシール

シェブロン・シールセット ES/ESV

ES

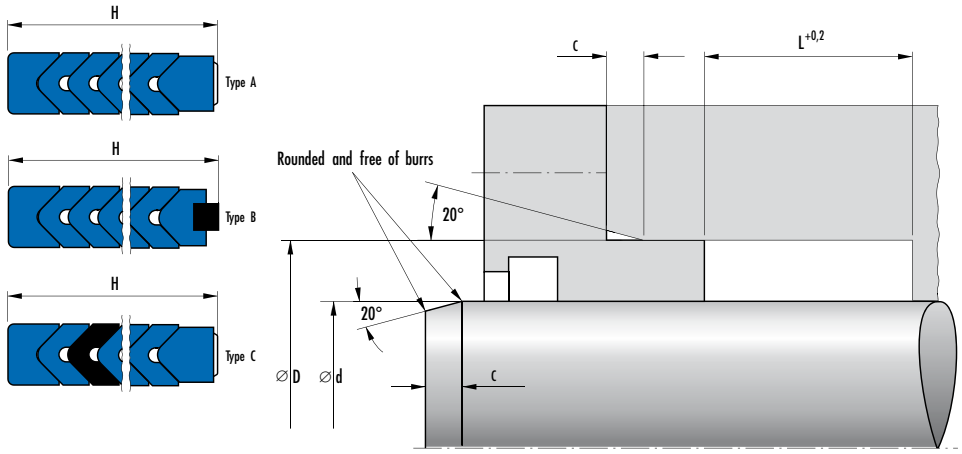

Housing	Dimensions				Article No.				
	d	D	L	C	Type A		Type B		Type C
					closed	open	closed	open	closed
	410	450	80	10	24196025	24219010	24218781	24136066	
	410	450	89	10	24219205	24219011	24218782	24218597	
	415	455	60	10				24267389	
	415	455	80	10				24128991	
	420	450	52,5	7,5		24219012		24218598	
	420	450	60	7,5		24219013		24071213	
	420	460	60	10	24098516	24289410			
	420	460	70	10	24109496	24134937	24074765	24069492	
	420	460	79	10	24219206	24219014	24218783	24218599	
	420	460	80	10	24077332	24219015	24218784	24129597	
	420	460	89	10	24219207	24219016	24218785	24218600	
	425	465	70	10		24090496		24121155	
	425	465	80	10				24083265	
	430	460	52,5	7,5		24219017		24218601	
	430	460	60	7,5		24219018		24218602	
	430	470	60	10		24298359		24082970	
	430	470	70	10		24219019		24177234	
	430	470	79	10		24219020		24218603	
	430	470	80	10		24219021		24097838	
	430	470	89	10		24219022		24218604	
	440	470	52,5	7,5		24219023		24218605	
	440	470	60	7,5		24219024		24218606	
	440	480	60	10	24072171		24148125		
	440	480	70	10	24099123	24219025	24137057	24218607	
	440	480	79	10	24219208	24219026	24218786	24218608	
	440	480	80	10	24073676	24219027	24218787	24104141	
	440	480	89	10	24219209	24219028	24218788	24218609	
	450	480	52,5	7,5		24219029		24218610	
	450	480	60	7,5		24219030		24218611	
	450	490	60	10	24071968	24082110	24083442	24287165	
	450	490	70	10	24114458	24072716	24218789	24149535	

ES

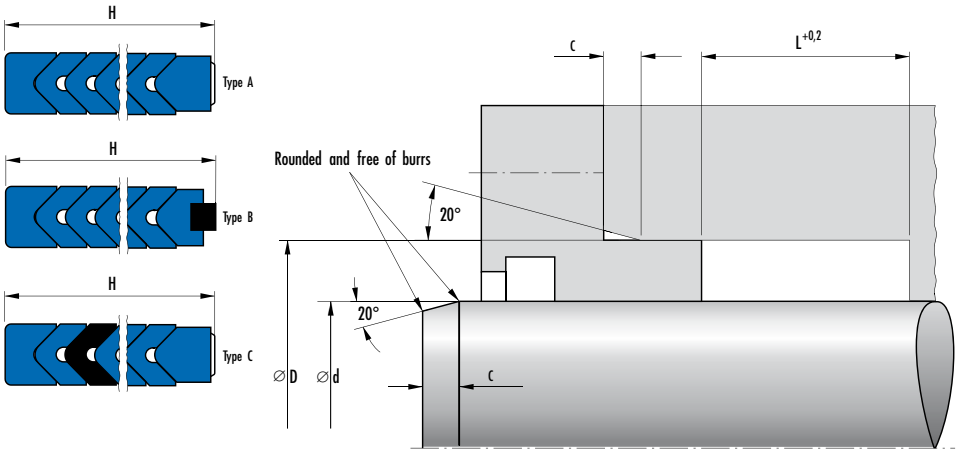

Housing	Dimensions				Article No.				
	d	D	L	C	Type A		Type B		Type C
					closed	open	closed	open	closed
	450	490	79	10	24144269	24219031	24218790	24218612	
	450	490	80	10	24066931	24089042	24087320	24075890	
	450	490	89	10	24219210	24219032	24218791	24218613	
	460	490	52,5	7,5	24219211	24219033	24218792	24218614	
	460	490	60	7,5	24219212	24219034	24218793	24218615	
	460	500	60	10	24235023	24355016			
	460	500	70	10	24219213	24219035	24148439	24135172	
	460	500	79	10	24138356	24219036	24218794	24218616	
	460	500	80	10	24219214	24219037	24076722	24188047	
	460	500	89	10	24079459	24219038	24218795	24218617	
	470	500	52,5	7,5		24219043		24218622	
	470	500	60	7,5	24114088		24218799	24218623	
	470	510	60	10	24077623	24328827	24261800		
	470	510	70	10	24086461		24218800	24218624	
	470	510	79	10	24219219	24219046	24218801	24218625	
	470	510	80	10	24086152	24102327	24073484	24218626	
	470	510	89	10	24219220	24219047	24218802	24218627	
	470	520	100	12,5				24195501	
	475	505	60	7,5				24350425	
	475	515	60	10				24266457	
	475	515	70	10				24191587	
	475	515	80	10				24076698	
	480	510	52,5	7,5		24219048		24218628	
	480	510	60	7,5		24219049		24218629	
	480	520	60	10	24067704		24234854		
	480	520	70	10	24105043	24219050	24218803	24088276	
	480	520	79	10	24219221	24219051	24218804	24218630	
	480	520	80	10	24073331	24219052	24097319	24083647	
	480	520	89	10	24219222	24219053	24218805	24218631	
	490	520	52,5	7,5		24219054		24218632	
	490	520	60	7,5		24219055		24149532	

ロッドシール

シェブロン・シールセット ES/ESV

ES

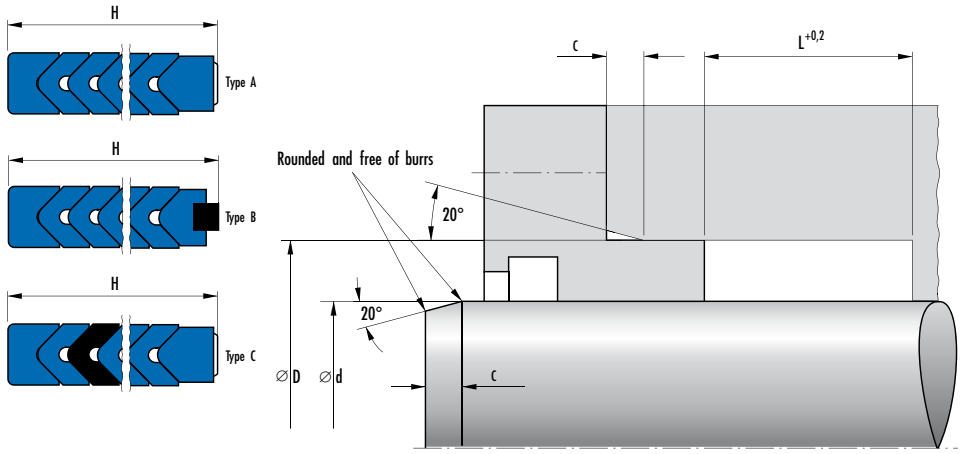

Housing	Dimensions				Article No.				
	d	D	L	C	Type A		Type B		Type C
					closed	open	closed	open	closed
	490	530	70	10		24219056	24218806	24218633	
	490	530	79	10		24219057	24218807	24218634	
	490	530	80	10		24219058	24218808	24077972	
	490	530	89	10		24219059	24218809	24218635	
	500	530	52,5	7,5				24135092	
	500	540	60	10	24073680	24289408	24101974		
	500	540	70	10	24078095	24219060	24122836	24071463	
	500	540	79	10	24219223	24219061	24232446	24218636	
	500	540	80	10	24075177	24069526	24084839	24089167	
	500	540	89	10	24219224	24219062	24218810	24218637	
	500	550	100	12,5		24219064		24218639	
	510	550	60	10				24124812	
	510	550	70	10	24266458	24111575		24087359	
	510	550	80	10			24287922		
	510	560	100	12,5	24082070	24219068	24124279	24218642	
	520	550	60	7,5		24246917			
	520	560	60	10				24250502	
	520	560	70	10		24219069		24098086	
	520	560	80	10		24080048		24096048	
	520	570	100	12,5		24183857		24218644	
	525	565	80	10				24147763	
	530	570	60	10	24214284				
	530	570	70	10	24219226	24219071	24218812	24109362	
	530	570	80	10	24219227	24219072	24218813	24071221	
	530	580	100	12,5	24114578	24184291	24218815		
	535	575	60	10		24339801			
	540	580	60	10	24145861			24250612	
	540	580	70	10	24219228	24219074	24218816	24218645	
	540	580	80	10	24170936	24075336	24218817	24076138	
	540	580	89	10			24251957		
	545	585	80	10				24198570	

ES

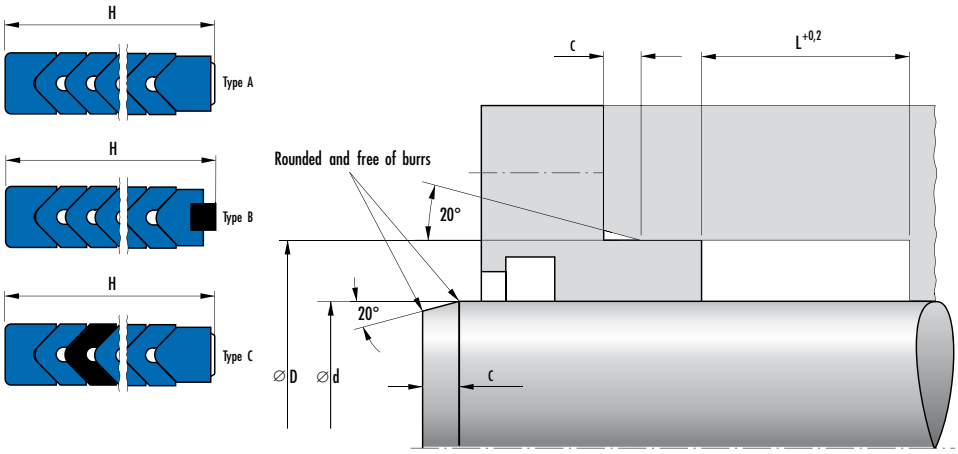

Housing	Dimensions				Article No.				
	d	D	L	C	Type A		Type B		Type C
					closed	open	closed	open	closed
	550	590	60	10	24067721		24146457		
	550	590	70	10	24114443	24099983	24218818	24093548	
	550	590	80	10	24068523	24076184	24118024	24092719	
	555	595	70	10	24219229	24219077	24218819		
	555	595	80	10	24219230	24219078	24218820	24218647	
	560	600	60	10	24067725		24146345		
	560	600	70	10	24079662	24219079	24218821	24079390	
	560	600	80	10	24066933	24219080	24064031	24071225	
	560	600	89	10			24244771		
	560	610	100	12,5	24066944		24218823		
	570	610	70	10				24243007	
	570	610	80	10		24343524		24101408	
	580	620	60	10	24340889	24330921		24268708	
	580	620	70	10	24114437	24219083	24218824	24233518	
	580	620	80	10	24114580	24145786	24218825	24218649	
	580	630	100	12,5	24219231		24218827	24107260	
	590	630	60	10	24114340				
	590	630	70	10	24091257	24219084	24218828	24218651	
	590	630	80	10	24083741	24219085	24218829	24098122	
	600	630	52,5	7,5		24199064			
	600	640	60	10	24116145				
	600	640	70	10	24078738	24219086	24063849	24232447	
	600	640	80	10	24219232	24219087	24068954	24071227	
	600	650	100	12,5		24219089	24218831	24132508	
	610	650	60	10		24331401			
	610	650	70	10		24316425			
	610	650	80	10		24222956		24351998	
	620	650	52,5	7,5		24346337			
	620	660	60	10				24291254	
	620	660	70	10		24219092		24218655	
	620	660	80	10		24219093		24087689	

ロッドシール

シェブロン・シールセット ES/ESV

ES

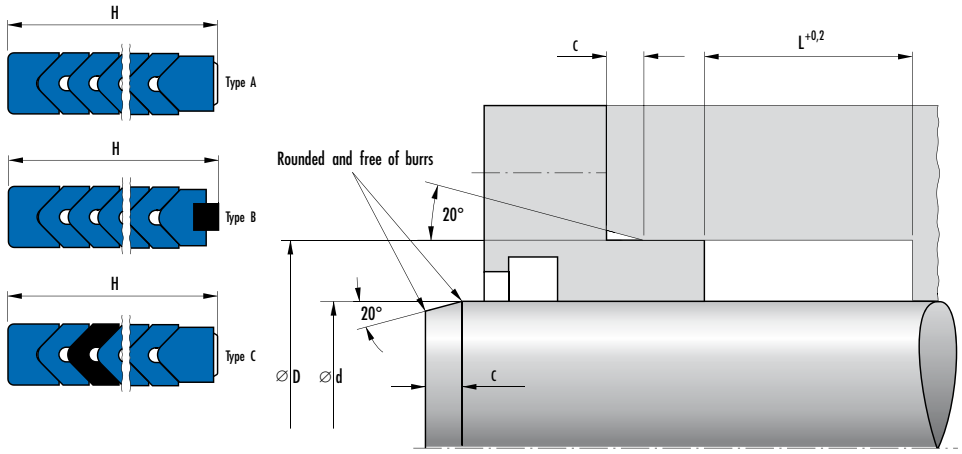

Housing	Dimensions				Article No.				
	d	D	L	C	Type A		Type B		Type C
					closed	open	closed	open	closed
	620	670	100	12,5		24219095		24218657	
	630	670	60	10			24064701	24106809	
	630	670	70	10	24219238	24084675	24218835	24218658	
	630	670	80	10	24219239	24219096	24218836	24218659	
	630	680	100	12,5		24219098		24218661	
	640	680	70	10		24219099		24218662	
	640	680	80	10		24087777		24218663	
	640	690	100	12,5		24219101		24148978	
	650	690	70	10	24219240	24219102	24218839	24074106	
	650	690	80	10	24172074	24081546	24218840	24116502	
	650	700	100	12,5		24267972			
	660	700	70	10		24219103		24218665	
	660	700	80	10		24219104		24218666	
	660	710	80	12,5	24197590				
	660	710	100	12,5		24219106		24218668	
	670	710	80	10				24071181	
	670	720	100	12,5	24176117	24219108	24218842	24218670	
	675	725	100	12,5		24103976			
	680	710	60	7,5		24348073			
	680	720	70	10		24219109		24218671	
	680	720	80	10		24219110		24218673	
	680	730	100	12,5		24219112		24218672	
	685	725	80	10				24192820	
	690	730	60	10			24293797		
	690	730	70	10	24219242	24219113	24218843	24218674	
	690	730	80	10	24219243	24219114	24218844	24109229	
	695	735	80	10		24296289			
	700	730	60	7,5		24120063			
	700	740	60	10	24106925			24193914	
	700	740	70	10	24078869	24219115	24218845	24103215	
	700	740	80	10	24219261	24219116	24218846	24218675	

ES

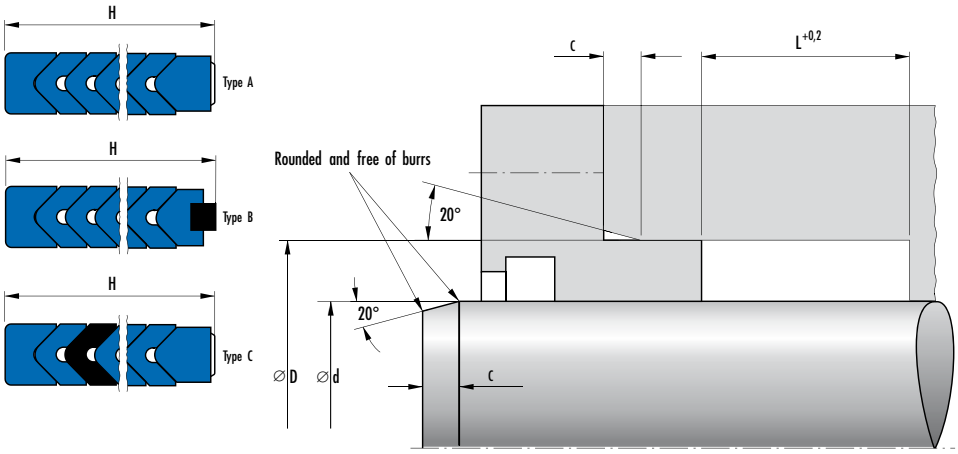

Housing	Dimensions				Article No.				
	d	D	L	C	Type A		Type B		Type C
					closed	open	closed	open	closed
	700	740	89	10			24239435		
	700	750	100	12,5		24219118		24128272	
	710	750	60	10	24195814		24238814		
	710	750	70	10	24074993	24219121	24082443	24218679	
	710	750	80	10	24219245	24219122	24218849	24071177	
	710	750	89	10			24129422		
	710	760	100	12,5	24114586	24186413	24218851	24218680	
	720	760	70	10		24219123		24218681	
	720	760	80	10		24187283			
	720	770	100	12,5	24219247	24219125	24218853	24218684	
	740	780	60	10		24249215			
	740	780	70	10		24219126		24083448	
	740	780	80	10		24219127		24218685	
	740	790	100	12,5		24219129		24218687	
	750	790	60	10	24095999		24180151		
	750	790	70	10	24219248	24219130	24132429	24218688	
	750	790	80	10	24219249	24219131	24213562	24218689	
	750	800	100	12,5	24193397	24193398	24218854	24140930	
	760	800	80	10		24235532			
	760	810	89	12,5				24259129	
	775	825	70	12,5				24343719	
	780	820	60	10		24256704		24291255	
	780	830	100	12,5		24239957		24134874	
	790	840	100	12,5		24308317			
	800	840	60	10	24339222	24188792			
	800	840	70	10	24259099			24218691	
	800	840	80	10	24259100	24219134		24071169	
	800	850	70	12,5		24192354			
	800	850	80	12,5	24067763		24077894		
	800	850	100	12,5	24066922	24094794	24103851	24104080	
	810	850	80	10				24353087	

ロッドシール

シェブロン・シールセット ES/ESV

ES

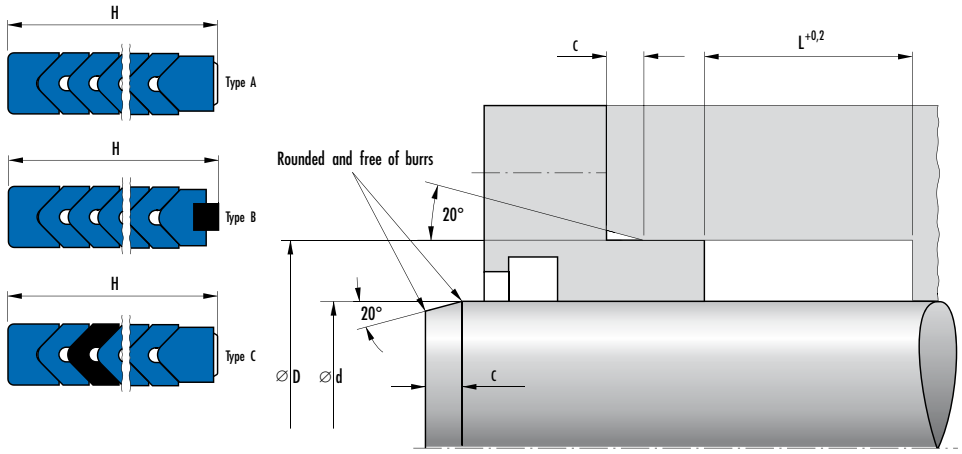

Housing	Dimensions				Article No.				
	d	D	L	C	Type A		Type B		Type C
					closed	open	closed	open	closed
	820	860	70	10				24263168	
	820	870	100	12,5	24114587	24219137	24218857	24218694	
	825	875	100	12,5				24267024	
	830	880	100	12,5		24342533			
	840	880	80	10				24335687	
	840	890	100	12,5		24357980			
	850	890	60	10	24339224		24263169		
	850	890	70	10	24114461	24219138	24218858	24218695	
	850	890	80	10	24219250	24131119	24077013	24218696	
	850	900	70	12,5	24114382				
	850	900	100	12,5	24219252	24219140	24218860	24218698	
	860	900	60	10		24359911			
	860	910	100	12,5				24199041	
	870	920	100	12,5	24219254	24219142	24218862	24117560	
	875	925	100	12,5	24101244			24085902	
	880	930	100	12,5				24244245	
	900	940	70	10	24219257		24218865		
	900	940	80	10	24219258		24218866		
	900	950	100	12,5	24066945	24219146	24218868	24218703	
	925	975	100	12,5		24351206			
	930	980	100	12,5				24261784	
	950	1000	80	12,5	24064025				
	950	1000	89	12,5			24214711		
	950	1000	100	12,5	24114590	24219150	24218870	24218707	
	960	1010	100	12,5		24073190		24218709	
	975	1015	60	10				24263162	
	980	1020	80	10				24078616	
	1000	1040	60	10				24267847	
	1000	1040	70	10				24218710	
	1000	1040	80	10				24071280	
	1000	1050	100	12,5	24114995	24219155	24137135	24218712	

ES

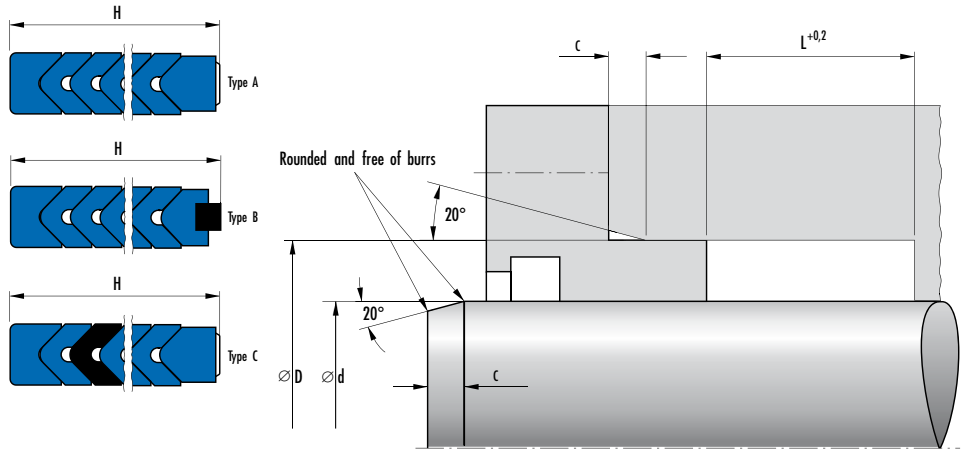

Housing	Dimensions				Article No.				
	d	D	L	C	Type A		Type B		Type C
					closed	open	closed	open	closed
	1020	1070	100	12,5				24343588	
	1050	1100	100	12,5	24071553				
	1060	1110	100	12,5		24356608			
	1070	1120	100	12,5		24352076			
	1080	1130	100	12,5				24359160	
	1100	1140	80	10		24098392			
	1100	1150	100	12,5				24122700	
	1130	1170	60	10		24144932			
	1150	1200	70	12,5		24175251			
	1160	1210	70	12,5		24256695			
	1220	1270	100	12,5	24335019				

Ordering example

Article No.	Type	d	D	L	Material
24335019	ES (A/closed)	1220	1270	100	B-NBR

ロッドシール

シェブロン・シールセット ES/ESV

ESV

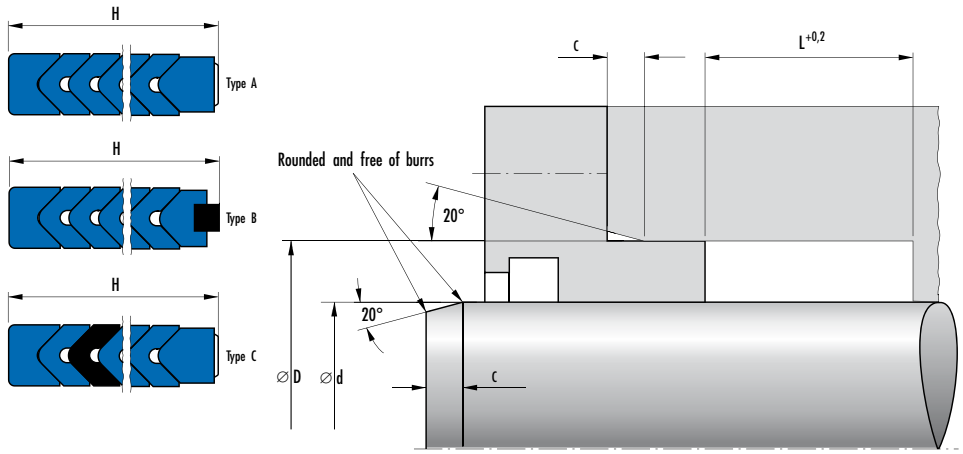

Housing	Dimensions				Article No.	
	d	D	L	C	Type A	Type C
					closed	closed
ISO	20	28	14,5	3		24219983
	20	30	13,5	3		24192811
ISO	20	30	16	3		24219984
	20	30	18,5	3		24139067
ISO	22	30	14,5	3		24219985
	22	32	13,5	3		24144548
ISO	22	32	16	3		24219986
	22	32	18,5	3		24148036
ISO	25	33	14,5	3		24219987
ISO	25	35	16	3		24219988
	25	37	16,5	3		24219989
	25	37	22,5	3		24148037
ISO	28	38	16	3		24219990
	28	40	16,5	3		24144546
	28	40	22,5	3		24139068
ISO	28	43	25	5		24219991
	30	42	16,5	3		24219992
	30	42	22,5	3		24139069
ISO	32	42	16	3		24219993
	32	44	16,5	3		24191167
	32	44	22,5	3		24139070
ISO	32	47	25	5		24219994
	35	47	16,5	3		24219995
	35	47	22,5	3		24139071
ISO	36	46	16	3		24219996
	36	48	16,5	3		24149112
	36	48	22,5	3		24138994
ISO	36	51	25	5		24219997
ISO	40	50	16	3		24219998

シェブロン・シールセット ES/ESV

ESV

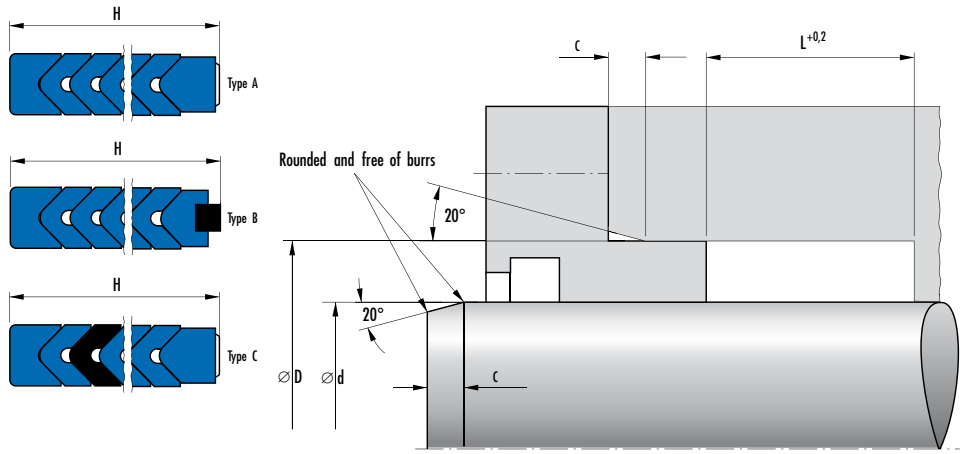

Housing	Dimensions				Article No.	
	d	D	L	C	Type A	Type C
					closed	closed
	40	52	16,5	3		24175597
	40	52	22,5	3		24139072
ISO	40	55	25	5		24219999
ISO	45	55	16	3		24220000
	45	60	16,5	5		24149108
	45	60	22,5	5		24138993
ISO	45	60	25	5		24220001
ISO	50	60	16	3		24220002
	50	65	16,5	5		24186958
	50	65	22,5	5		24139074
ISO	50	65	25	5		24220003
	55	70	16,5	5		24194608
	55	70	22,5	5		24129136
	56	71	16,5	5		24149111
	56	71	22,5	5		24139076
ISO	56	71	25	5		24220004
ISO	56	76	32	5		24220005
	60	75	16,5	5		24194385
	60	75	22,5	5		24148038
	63	78	16,5	5		24220006
	63	78	22,5	5		24148039
ISO	63	78	25	5		24220007
ISO	63	83	32	5		24220008
	65	80	16,5	5		24220009
	65	80	22,5	5		24139077
	70	85	16,5	5		24144001
	70	85	22,5	5		24138992
ISO	70	85	25	5		24220010
ISO	70	90	32	5		24220011
	75	90	16,5	5		24220012

ロッドシール

シェブロン・シールセット ES/ESV

ESV

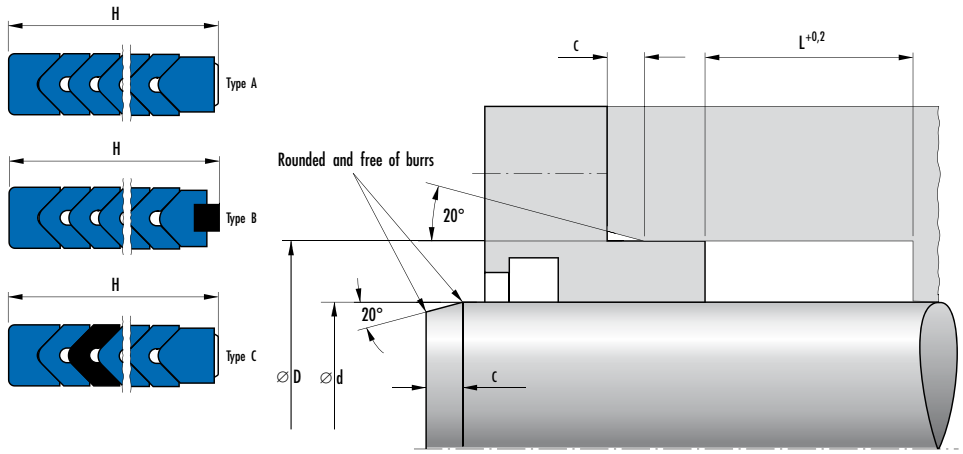

Housing	Dimensions				Article No.	
	d	D	L	C	Type A	Type C
					closed	closed
	75	90	22,5	5		24148040
	80	95	16,5	5		24149110
	80	95	22,5	5		24139078
ISO	80	95	25	5		24220013
ISO	80	100	32	5		24220014
	85	100	16,5	5		24194607
	85	100	22,5	5		24106403
ISO	90	105	25	5		24220015
	90	110	30	5		24194606
ISO	90	110	32	5		24220016
	90	110	40	5		24119600
	100	120	30	5		24220017
ISO	100	120	32	5		24220018
	100	120	40	5		24104764
ISO	100	125	40	7,5		24220019
	110	130	30	5		24220020
ISO	110	130	32	5		24220021
	110	130	40	5		24107792
ISO	110	135	40	7,5		24220022
	115	140	34	7,5		24220023
	115	140	46	7,5		24119599
ISO	125	145	32	5		24220024
	125	150	34	7,5		24220025
ISO	125	150	40	7,5		24220026
	125	150	46	7,5		24139162
ISO	140	160	32	5		24220027
	140	165	34	7,5		24220028
ISO	140	165	40	7,5		24220029
	140	165	46	7,5		24139305
	150	180	45	7,5	24220030	

ESV

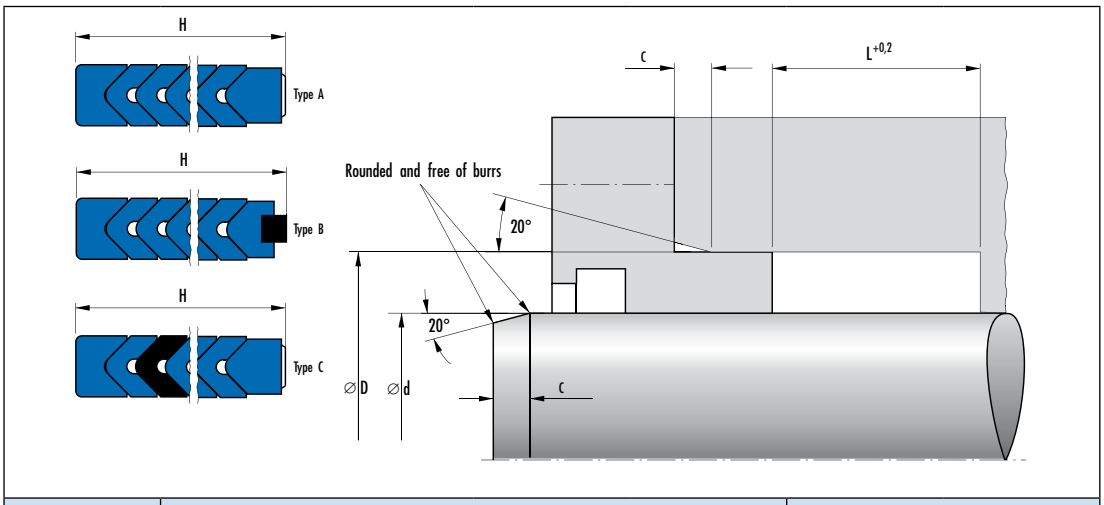

Housing	Dimensions				Article No.	
	d	D	L	C	Type A	Type C
					closed	closed
	150	180	60	7,5	24148030	
ISO	160	185	40	7,5	24220031	
	160	190	45	7,5	24220032	
ISO	160	190	50	7,5	24220033	
	160	190	60	7,5	24107183	
ISO	180	205	40	7,5	24220034	
	180	210	45	7,5	24149739	
ISO	180	210	50	7,5	24220035	
	180	210	60	7,5	24139298	
	200	230	45	7,5	24173014	
ISO	200	230	50	7,5	24220037	
	200	230	60	7,5	24107185	

Ordering example

Article No.	Type	d	D	L	Material
24107185	ESV (A/closed)	200	230	60	Cotton fabric/NBR

オメガット OMS-MR

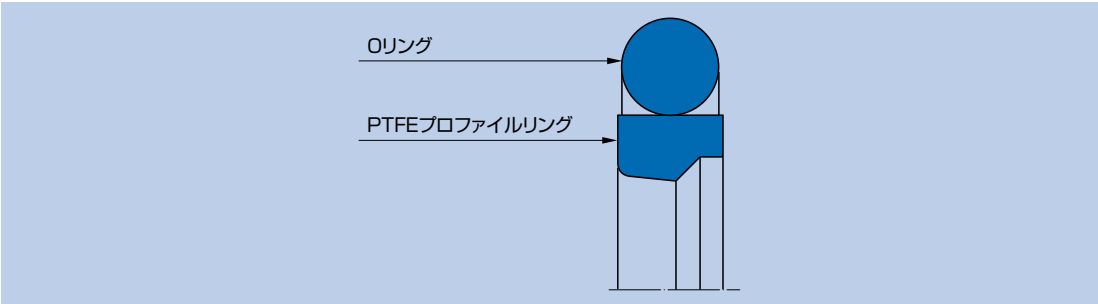

材質

PTFE プロファイルリング

材質	材質記号
PTFE ブロンズ	PTFE B602
PTFE ガラス/二硫化モリブデン	PTFE GM201

Oリング

材質	材質記号	硬度
NBR	70 NBR B276	70 ショア A
FKM	70 FKM K655	70 ショア A

使用条件

材質	PTFE GM201/NBR	PTFE B602/70 FKM K655	PTFE B602/70 NBR B276
温度 ℃			
一般鉱物系作動油 HL, HLP	−30 … +100	−10 … +200	−30 … +100
HFA液	+5 … +60	–	–
HFB液	+5 … +60	–	–
HFC液	−30 … +60	–	–
HFD液	–	−10 … +200	–
水	+5 … +100	–	–
HETG (菜種油)	−30 … +80	−10 … +80	−30 … +80
HEES (合成エステル)	−30 … +80	−10 … +100	−30 … +80
HEPG (グリコール)	−30 … +60	−10 … +80	−30 … +60
一般鉱物系グリス	−30 … +100	−10 … +200	−30 … +100
圧力 Mpa	40		
摺動速度　m/s	5		

表面仕上げ

表面粗さ	R_a	R_{max}
摺動面	0,05 … 0,3 µm	≤ 2,5 µm
シールハウジングの底面	≤ 1,6 µm	≤ 6,3 µm
シールハウジングの側面	≤ 3 µm	≤ 15 µm

許容すき間

最大許容すき間は、シールの機能にとって非常に重要です。

断面		最大許容隙間			
L	Profile	16 MPa	26 MPa	32 MPa	40 MPa
2,2	2,45	0,35	0,3	–	–
3,2	3,65	0,4	0,35	–	–
4,2	5,35	0,5	0,4	0,3	–
6,3	7,55	0,55	0,45	0,35	0,3
8,1	10,25	0,6	0,5	0,4	0,4
8,1	12	0,7	0,6	0,55	0,5
9,5	13,65	0,75	0,65	0,6	0,55

推奨公差とD2寸法

樹脂軸受けを使用する場合には、D2を決めるときに注意が必要です。理由は、高荷重が軸受けに作用すると、弾性変形により、メタルタッチの危険性があるからです。詳細についてはご相談ください。

16 MPa			26 MPa			32 MPa			40 MPa		
呼び径 Ø d	d	D	呼び径 Ø d	d	D	呼び径 Ø d	d	D	呼び径 Ø d	d	D
≤80	f8	H9	≤80	f8	H9	≤80	f7	H9	≤80	f7	H7
>80 … 500	f8	H8	>80 … 500	f8	H8	>80 … 500	f7	H8	>80 … 500	f7	H8
>500 … 1450	f8	H8	>500 … 1450	f7	H8	>500 … 1450	f7	H8	>500 … 1450	f7	H8

D1、DF寸法については、ガイドリングの寸法表をご参照ください。

材質選定表

	PTFE M201/ 70 NBR B276 (PTFEガラス二硫化モリブデン入り/NBR)	**PTFE B602/ 70 NBR B276** (PTFEブロンズ/NBR)	**PTFE B602/ 70 FKM K655** (PTFEブロンズ/FKM)
一般鉱物系作動油　-30 … +100 °	C	B	D
一般鉱物系作動油　-10 … +200 °	D	D	B
ショートストローク、高頻度	B	D	D
水	B	D	D

B=非常に適　C=適　D=不適

装着について

シールを正しく機能させるために注意深く取り付けることが重要です。

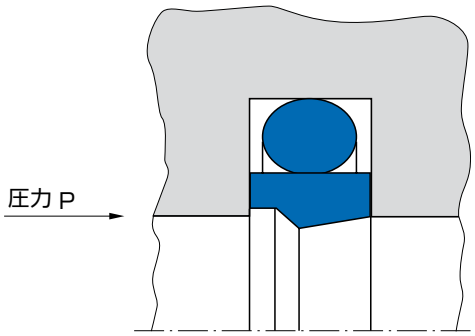

寸法表

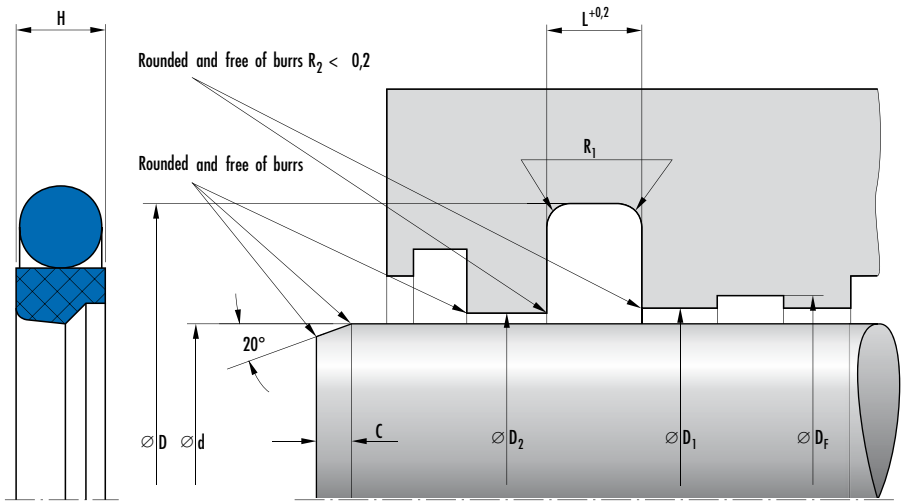

d	D	Profile	H	L	C	R1	Article No. Material PTFE-bronze/ NBR	Material PTFE-bronze/ FKM	Material PTFE-glass/ NBR
10	14,9	2,45	2	2,2	2,0	0,3	24223099	24260923	24131165
10	17,3	3,65	3	3,2	2,5	0,5	24178427	24339787	24131201
12	16,9	2,45	2	2,2	2,0	0,3	24223102	24260924	24131166
12	19,3	3,65	3	3,2	3,0	0,5	24178428	24258028	24131202
14	18,9	2,45	2	2,2	2,0	0,3	24223105		24131167
14	21,3	3,65	3	3,2	3,0	0,5	24178429		24131203
15	19,9	2,45	2	2,2	2,0	0,3	24223108		24131168
15	22,3	3,65	3	3,2	3,0	0,5	24178430		24131204
16	20,9	2,45	2	2,2	2,0	0,3	24223111	24245539	24208889
16	23,3	3,65	3	3,2	3,0	0,5	24178431	24336058	24131205
18	22,9	2,45	2	2,2	2,0	0,3	24223114		24131170
18	25,3	3,65	3	3,2	3,0	0,5	24178432		24127305
20	27,3	3,65	3	3,2	3,0	0,5	24223117	24245538	24102890
20	30,7	5,35	4	4,2	3,5	0,8	24178433	24263334	24126068
22	29,3	3,65	3	3,2	3,0	0,5	24223120	24332956	24131171
22	32,7	5,35	4	4,2	3,5	0,8	24178434	24290506	24131206
25	32,3	3,65	3	3,2	3,0	0,5	24223123	24245536	24131172
25	35,7	5,35	4	4,2	3,5	0,8	24178435	24344719	24131207
28	35,3	3,65	3	3,2	3,0	0,5	24223126	24296908	24131173
28	38,7	5,35	4	4,2	3,5	0,8	24178436	24311631	24131208
30	37,3	3,65	3	3,2	3,0	0,5	24223129	24268382	24131174
30	40,7	5,35	4	4,2	3,5	0,8	24178437	24263335	24108645
32	39,3	3,65	3	3,2	3,0	0,5	24223132	24250622	24131175
32	42,7	5,35	4	4,2	3,5	0,8	24178438	24296466	24122880
35	42,3	3,65	3	3,2	3,0	0,5	24223135	24309807	24131176
35	45,7	5,35	4	4,2	3,5	0,8	24178439	24296131	24131209

オメガット OMS-MR

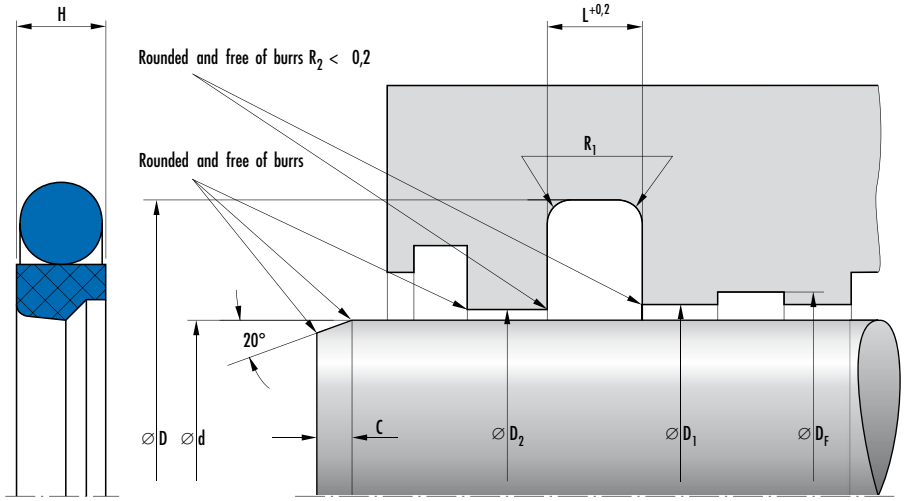

d	D	Profile	H	L	C	R1	Article No.		
							Material PTFE-bronze/ NBR	Material PTFE-bronze/ FKM	Material PTFE-glass/ NBR
36	43,3	3,65	3	3,2	3,0	0,5	24223138	24246483	24131177
36	46,7	5,35	4	4,2	3,5	0,8	24178440	24315180	24113843
40	50,7	5,35	4	4,2	3,5	0,8	24223147	24238040	24131178
40	55,1	7,55	5,9	6,3	5,5	1,2	24178441	24262761	24113841
42	52,7	5,35	4	4,2	3,5	0,8	24223150	24300453	24131179
42	57,1	7,55	5,9	6,3	5,5	1,2	24178442	24314958	24131210
45	55,7	5,35	4	4,2	3,5	0,8	24223153	24260922	24131180
45	60,1	7,55	5,9	6,3	5,5	1,2	24178443	24334150	24101569
50	60,7	5,35	4	4,2	3,5	0,8	24223156	24232029	24131181
50	65,1	7,55	5,9	6,3	5,5	1,2	24178444	24262762	24131211
55	65,7	5,35	4	4,2	3,5	0,8	24262488	24344722	24262485
55	70,1	7,55	5,9	6,3	5,5	1,2	24178445	24245798	24131212
56	66,7	5,35	4	4,2	3,5	0,8	24223159	24244976	24131183
56	71,1	7,55	5,9	6,3	5,5	1,2	24178446	24265478	24101265
60	70,7	5,35	4	4,2	3,5	0,8	24223162	24250623	24131184
60	75,1	7,55	5,9	6,3	5,5	1,2	24178447	24288710	24105984
63	78,1	7,55	5,9	6,3	5,5	1,2	24190727	24245797	24131213
65	80,1	7,55	5,9	6,3	5,5	1,2	24178449	24344723	24131214
70	85,1	7,55	5,9	6,3	5,5	1,2	24178450		24110738
75	90,1	7,55	5,9	6,3	5,5	1,2	24178451	24263440	24121487
80	90,7	4,2	4	4,2	3,5	0,8	24334161	24343366	24330634
80	95,1	7,55	5,9	6,3	5,5	1,2	24178452	24275322	24121483
85	100,1	7,55	5,9	6,3	6,0	1,2	24178453	24329122	24110740
90	105,1	7,55	5,9	6,3	6,0	1,2	24178454	24334402	24111803
95	110,1	7,55	5,9	6,3	6,0	1,2	24213071		24223698
100	115,1	7,55	5,9	6,3	6,0	1,2	24178455	24314801	24131215
105	120,1	7,55	5,9	6,3	6,0	1,2	24214072	24302829	24138660

ロッドシール

オメガット OMS-MR

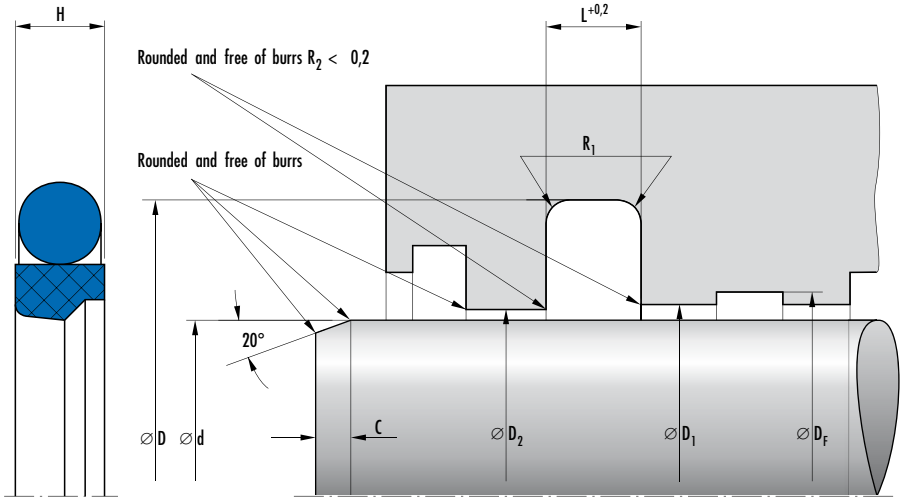

d	D	Profile	H	L	C	R1	Article No.		
							Material PTFE-bronze/ NBR	Material PTFE-bronze/ FKM	Material PTFE-glass/ NBR
110	125,1	7,55	5,9	6,3	6,0	1,2	24179236	24301675	24119466
115	130,1	7,55	5,9	6,3	6,0	1,2	24179237	24344729	24131216
120	135,1	7,55	5,9	6,3	6,0	1,2	24214075	24292144	24196902
125	140,1	7,55	5,9	6,3	6,0	1,2	24179238	24332957	24131217
130	145,1	7,55	5,9	6,3	6,0	1,2	24214077	24298480	24193747
140	155,1	7,55	5,9	6,3	6,0	1,2	24179239	24332958	24131218
150	165,1	7,55	5,9	6,3	6,0	1,2	24179240	24265511	24131219
160	175,1	7,55	5,9	6,3	6,0	1,2	24179241	24269037	24131220
160	180,5	10,25	5,9	8,1	7,5	2,0	24336982		
170	185,1	7,55	5,9	6,3	6,0	1,2	24214082	24249007	24133133
180	195,1	7,55	5,9	6,3	6,0	1,2	24179242	24316384	24131221
190	205,1	7,55	5,9	6,3	6,0	1,2	24223168	24348307	24216295
200	220,5	10,25	7,6	8,1	7,5	2,0	24179243	24258145	24131222
210	230,5	10,25	7,6	8,1	7,5	2,0	24223171		24121485
220	240,5	10,25	7,6	8,1	7,5	2,0	24214085	24340955	24223690
225	245,5	10,25	7,6	8,1	7,5	2,0	24335734		24275173
230	250,5	10,25	7,6	8,1	7,5	2,0	24223174	24352984	2417789
240	260,5	10,25	7,6	8,1	7,5	2,0	24223177	24344734	24105394
250	270,5	10,25	7,6	8,1	7,5	2,0	24214087	24344735	24179920
260	284,0	12	7,6	8,1	8,0	2,0	24223180	24258139	24223691
280	304,0	12	7,6	8,1	8,0	2,0	24214089	24344737	24177957
300	324,0	12	7,6	8,1	8,0	2,0	24214091	24344739	24213516
320	344,0	12	7,6	8,1	8,0	2,0	24214093	24311132	24223694
340	364,0	12	7,6	8,1	8,0	2,0	24223195	24344742	24223696
360	384,0	12	7,6	8,1	8,0	2,0	24214095	24243374	24196617
380	404,0	12	7,6	8,1	8	2	24275731		24275871
390	414,0	12	7,6	8,1	8	2	24275745		24275912

オメガット OMS-MR

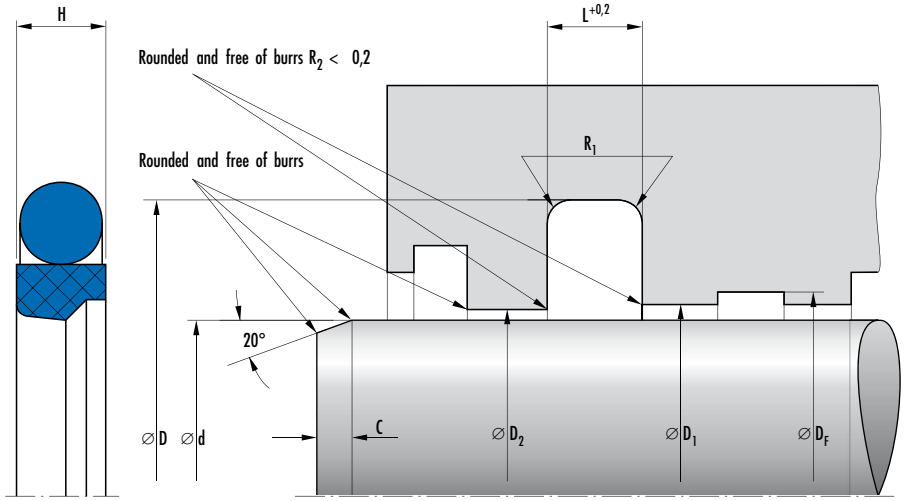

d	D	Profile	H	L	C	R1	Article No.		
							Material PTFE-bronze/ NBR	Material PTFE-bronze/ FKM	Material PTFE-glass/ NBR
400	424,0	12	7,6	8,1	8	2	24259183		24275913
410	434,0	12	7,6	8,1	8	2	24275730	24344748	24275910
420	444,0	12	7,6	8,1	8	2	24275718	24344749	24275882
430	454,0	12	7,6	8,1	8	2	24275744	24344750	24275870
435	459,0	12	7,6	8,1	8	2			24308272
440	464,0	12	7,6	8,1	8	2	24275751	24344751	24265249
450	474,0	12	7,6	8,1	8	2	24275756	24243371	24275900
460	484,0	12	7,6	8,1	8	2	24275729	24344752	24275909
470	494,0	12	7,6	8,1	8	2	24269646	24327514	24275881
480	504,0	12	7,6	8,1	8	2	24268686	24344754	24268688
485	509,0	12	7,6	8,1	8	2	24352001		24344483
490	514,0	12	7,6	8,1	8	2	24269412	24344755	24275869
495	519,0	12	7,6	8,1	8	2	24267645		
500	524,0	12	7,6	8,1	8	2	24264956	24357274	24275911
510	534,0	12	7,6	8,1	8	2	24275750	24344757	24275908
515	539,0	12	7,6	8,1	8	2	24339493		
520	544,0	12	7,6	8,1	8	2	24275716	24344758	24275899
530	554,0	12	7,6	8,1	8	2	24275728	24357275	24275880
540	564,0	12	7,6	8,1	8	2	24261155	24344760	24275868
550	574,0	12	7,6	8,1	8	2	24234533	24344761	24233563
555	579,0	12	7,6	8,1	8	2	24314953		
560	584,0	12	7,6	8,1	8	2	24275702	24263331	24243496
570	594,0	12	7,6	8,1	8	2	24275715	24344762	24275898
580	604,0	12	7,6	8,1	8	2	24275732	24344763	24275907
590	614,0	12	7,6	8,1	8	2	24275727	24316068	24275879
600	624,0	12	7,6	8,1	8	2	24275742	24344765	24275867
610	634,0	12	7,6	8,1	8	2	24275703	24344766	24275890

ロッドシール

オメガット OMS-MR

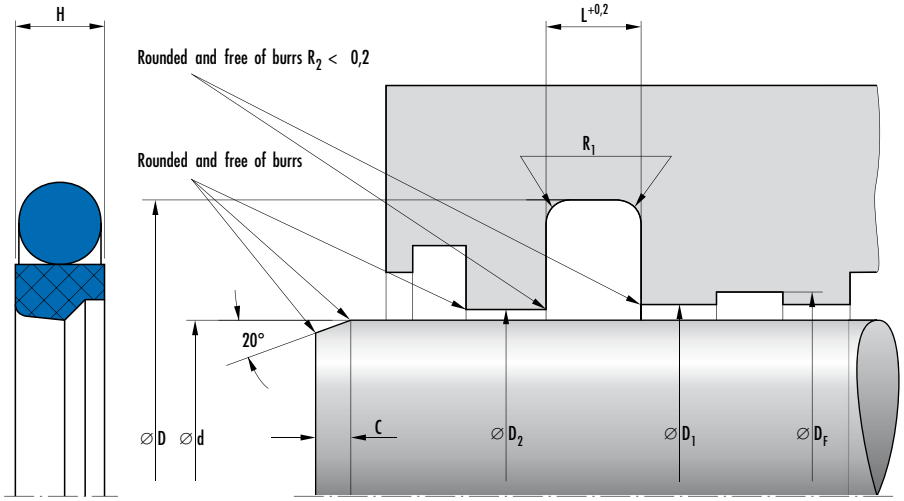

d	D	Profile	H	L	C	R1	Article No.		
							Material PTFE-bronze/ NBR	Material PTFE-bronze/ FKM	Material PTFE-glass/ NBR
620	644,0	12	7,6	8,1	8	2	24275714	24344767	24275897
630	654,0	12	7,6	8,1	8	2	24268690	24344768	24268692
640	664,0	12	7,6	8,1	8	2	24275726	24344769	24275878
650	677,3	13,65	8,7	9,5	11	2	24275734	24344770	24275866
660	687,3	13,65	8,7	9,5	11	2	24275704	24344771	24275889
670	697,3	13,65	8,7	9,5	11	2	24275713	24344772	24275896
680	707,3	13,65	8,7	9,5	11	2	24269482	24344773	24275906
690	717,3	13,65	8,7	9,5	11	2	24275725	24344774	24275877
700	727,3	13,65	8,7	9,5	11	2	24275741	24344775	24275865
710	737,3	13,65	8,7	9,5	11	2	24275705	24344776	
720	747,3	13,65	8,7	9,5	11	2	24275712	24344777	24275895
730	757,3	13,65	8,7	9,5	11	2	24275724	24344778	24275905
735	762,3	13,65	8,7	9,5	11	2	24350580		
740	767,3	13,65	8,7	9,5	11	2	24275749	24344779	24275876
750	777,3	13,65	8,7	9,5	11	2	24275736	24344780	24275864
760	787,3	13,65	8,7	9,5	11	2	24275706	24344781	24275887
770	797,3	13,65	8,7	9,5	11	2	24275723	24344782	24275894
780	807,3	13,65	8,7	9,5	11	2	24275711	24344783	24275904
790	817,3	13,65	8,7	9,5	11	2	24275748	24344784	24275875
795	822,3	13,65	8,7	9,5	11	2	24344330		
800	827,3	13,65	8,7	9,5	11	2	24275737	24344785	24275863
810	837,3	13,65	8,7	9,5	11	2	24275707	24344786	24275886
820	847,3	13,65	8,7	9,5	11	2	24275722	24344787	24275893
830	857,3	13,65	8,7	9,5	11	2	24275747	24344788	24275903
840	867,3	13,65	8,7	9,5	11	2	24275752	24344789	24275874
850	877,3	13,65	8,7	9,5	11	2	24275738	24344790	24275862
860	887,3	13,65	8,7	9,5	11	2	24275708	24344791	24275902

オメガット OMS-MR

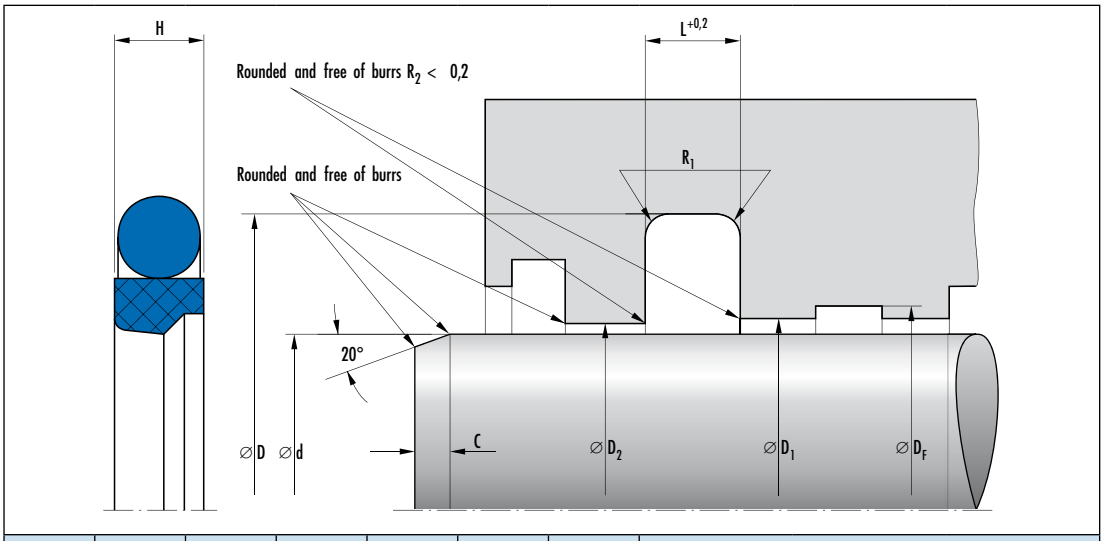

d	D	Profile	H	L	C	R1	Article No.		
							Material PTFE-bronze/ NBR	Material PTFE-bronze/ FKM	Material PTFE-glass/ NBR
870	897,3	13,65	8,7	9,5	11	2	24275721	24344792	24275892
880	907,3	13,65	8,7	9,5	11	2	24275746	24344793	24275885
890	917,3	13,65	8,7	9,5	11	2	24275753	24344794	24275873
900	927,3	13,65	8,7	9,5	11	2	24275739	24344795	24275861
910	937,3	13,65	8,7	9,5	11	2	24275709	24344796	24275901
920	947,3	13,65	8,7	9,5	11	2	24275720	24344797	24275891
930	957,3	13,65	8,7	9,5	11	2	24275754	24344798	24275884
940	967,3	13,65	8,7	9,5	11	2	24275740	24344799	24275872
950	977,3	13,65	8,7	9,5	11	2	24275710	24344800	24275860
1450	1477,3	13,65	8,7	9,5	11	2		24345603	

Ordering example

Article No.	Type	d	D	H	Material
24345603	OMS-MR	1450	1477,3	8,7	PTFE bronze compound

オメガット OMS-MR-PR

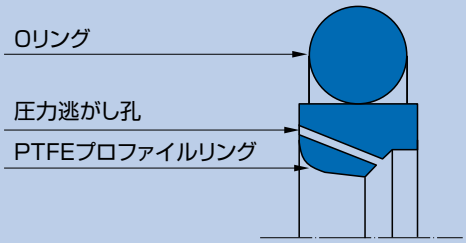

材質

PTFE プロファイルリング

材質	材質記号
PTFE ブロンズ	PTFE B602
PTFE ガラス 二硫化モリブデン	PTFE GM201
PTFE カーボン	PTFE C104

Oリング

材質	材質記号	硬度
ニトリルゴム NBR	NBR	70 ショア A

他の材質についてはお問い合わせください。

使用条件

材質	PTFE B602/NBR	PTFE GM201/NBR PTFE C104/NBR
温度 ℃		
一般鉱物系作動油 HL, HLP	−30 … +100	−30 … +100
HFA液	–	+5 … +60
HFB液	–	+5 … +60
HFC液	–	−30 … +60
HFD液	–	–
水	–	+5 … +100
HETG (菜種油)	−30 … +80	−30 … +80
HEES (合成エステル)	−30 … +80	−30 … +80
HEPG (グリコール)	−30 … +60	−30 … +60
一般鉱物系グリス	−30 … +100	−30 … +100
圧力 Mpa	40	
摺動速度　m/s	5	

表面仕上げ

表面粗さ	R_a	R_{max}
摺動面	0,05 … 0,3 µm	≤ 2,5 µm
シールハウジングの底面	≤ 1,6 µm	≤ 6,3 µm
シールハウジングの側面	≤ 3 µm	≤ 15 µm

許容すき間

最大許容すき間は、シールの機能にとって非常に重要です。許容値は、圧力とプロファイルリングの幅、高さによって決まります。

断面		最大許容隙間			
L	Profile	16 MPa	26 MPa	32 MPa	40 MPa
4,2	5,35	0,5	0,4	0,3	–
6,3	7,55	0,55	0,45	0,35	0,3
8,1	10,25	0,6	0,5	0,4	0,4
8,1	12	0,7	0,6	0,55	0,5
9,5	13,65	0,75	0,65	0,6	0,55

推奨公差とD2寸法

樹脂軸受けを使用する場合には、D2を決めるときに注意が必要です。理由は、高荷重が軸受けに作用すると、弾性変形により、メタルタッチの危険性があるからです。詳細についてはご相談ください。

16 MPa			26 MPa			32 MPa			40 MPa		
呼び径 Ø d	d	D	呼び径 Ø d	d	D	呼び径 Ø d	d	D	呼び径 Ø d	d	D
≤80	f8	H9	≤80	f8	H9	≤80	f7	H9	≤80	f7	H7
>80 … 500	f8	H8	>80 … 500	f8	H8	>80 … 500	f7	H8	>80 … 500	f7	H7
>500 … 1450	f8	H8	>500 … 1450	f7	H8	>500 … 1450	f7	H8	>500 … 1450	f7	H7

作動原理

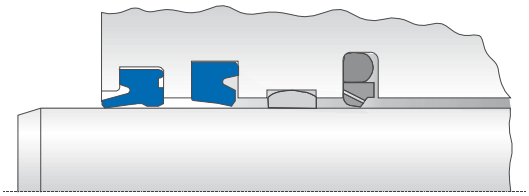

オメガットOMS-MR-PRはプレッシャーリリーフ機能を備えています。たとえば、速度の差が左右方向で大きく異なる場合、1次シールと2次シールの間で蓄圧が発生します。シール間の圧力(pz)が1次シールに作用する圧力(pH)より高くなりますと、圧力逃がし孔より、作動油が逃げるため、蓄圧防止が図れます。このシールはすでに多くの業界で使用され高い評価を受けています。

加圧下での位置

pz < pH

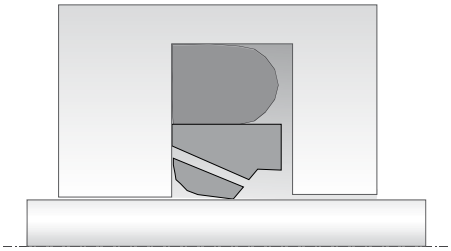

ギャップエリア pz　　メインエリア pH

圧力を逃がす際の位置

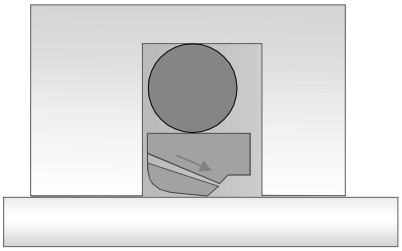

ギャップエリア pz　　メインエリア pH

pz = メインエリアの圧力

pH= ギャップエリアの圧力

装着について

シールを正しく機能させるために注意深く取り付けることが重要です。

ロッドシール **オメガット OMS-MR-PR**

寸法表

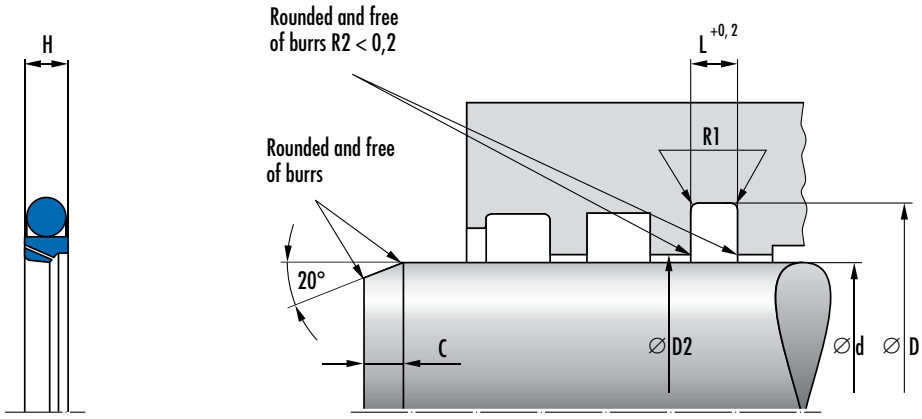

d	D	Profile	H	L	C	R1	Article No.		
							Material PTFE GM 201/ NBR	Material PTFE B 602/ NBR	Material PTFE C 104/ NBR
50	65,1	7,55	5,9	6,3	5,5	1,2	49004614		
50	60,7	5,35	4,0	4,2	5,5	0,8		49009141	
55	70,1	7,55	5,9	6,3	5,5	1,2	49014635		49019333
56	71,1	7,55	5,9	6,3	5,5	1,2	49014916	49002594	49018474
60	75,1	7,55	5,9	6,3	5,5	1,2	49012253		
63	78,1	7,55	5,9	6,3	5,5	1,2	49014917	49009142	49018475
65	80,1	7,55	5,9	6,3	5,5	1,2		49002595	
70	85,1	7,55	5,9	6,3	5,5	1,2	49008472	49006087	49017738
70	80,7	5,35	4,0	4,2	5,5	1,2			49011113
75	90,1	7,55	5,9	6,3	5,5	1,2		49002596	49018476
80	95,1	7,55	5,9	6,3	5,5	1,2	49016403	49005181	
85	100,1	7,55	5,9	6,3	5,5	1,2	49018521	49002597	49018477
90	105,1	7,55	5,9	6,3	5,5	1,2			49017739
100	115,1	7,55	5,9	6,3	5,5	1,2	49020572	49015915	
105	120,1	7,55	5,9	6,3	5,5	1,2	49003864	49015663	
110	125,1	7,55	5,9	6,3	5,5	1,2	49012225	49002598	49017740
115	130,1	7,55	5,9	6,3	5,5	1,2	49018445		
120	135,1	7,55	5,9	6,3	5,5	1,2	49012945	49002599	49017277
125	140,1	7,55	5,9	6,3	5,5	1,2	49010807	49015916	49017741
130	145,1	7,55	5,9	6,3	5,5	1,2	49012252	49002600	
135	150,1	7,55	5,9	6,3	5,5	1,2			49018331
140	155,1	7,55	5,9	6,3	5,5	1,2		49015917	
145	160,1	7,55	5,9	6,3	5,5	1,2			49017742
150	165,1	7,55	5,9	6,3	5,5	1,2	49005153	49016162	49020172
155	170,1	7,55	5,9	6,3	5,5	1,2			49018944
160	175,1	7,55	5,9	6,3	5,5	1,2		49015918	49017743
170	185,1	7,55	5,9	6,3	5,5	1,2	49015207		49018943
180	195,1	7,55	5,9	6,3	5,5	1,2	49012616	49015919	49017744
190	205,1	7,55	5,9	6,3	5,5	1,2		49018778	

Other dimensions on request

オメガット OMS-MR-PR

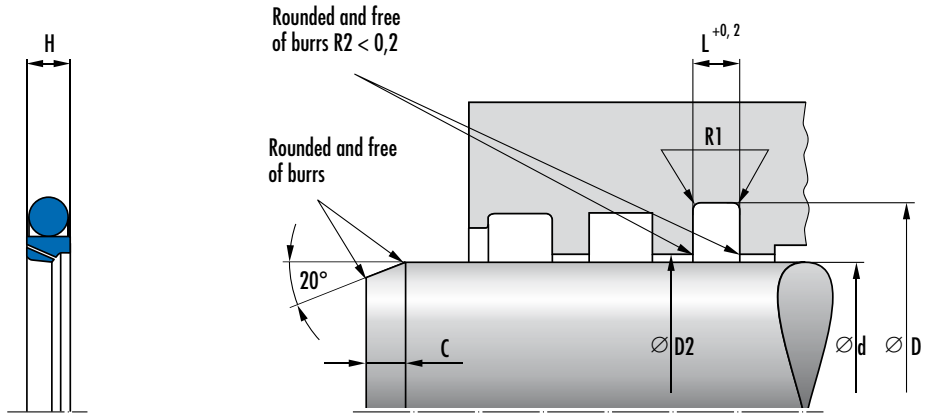

d	D	Profile	H	L	C	R1	Article No.		
							Material PTFE GM 201/ NBR	Material PTFE B 602/ NBR	Material PTFE C 104/ NBR
200	220,5	10,25	7,6	8,1	8	2	49013960		49017745
210	230,5	10,25	7,6	8,1	8	2			49015913
220	240,5	10,25	7,6	8,1	8	2		49012807	49017746
230	250,5	10,25	7,6	8,1	8	2	49004615		
235	255,5	10,25	7,6	8,1	8	2			49017635
240	260,5	10,25	7,6	8,1	8	2		49016866	49018772
250	270,5	10,25	7,6	8,1	8	2	49009053		49017747
255	275,5	10,25	7,6	8,1	8	2		49015011	
260	284	12,00	7,6	8,1	8	2	49015687	49016862	49019084
265	289	12,00	7,6	8,1	8	2			49017636
270	294	12,00	7,6	8,1	8	2		49016776	
280	304	12,00	7,6	8,1	8	2		49020179	49017748
290	314	12,00	7,6	8,1	8	2		49012804	
295	319	12,00	7,6	8,1	8	2			49017637
300	324	12,00	7,6	8,1	8	2		49020994	
315	339	12,00	7,6	8,1	8	2			49017749
320	344	12,00	7,6	8,1	8	2		49013550	
330	354	12,00	7,6	8,1	8	2	49004616	49012805	
335	359	12,00	7,6	8,1	8	2			49017638
340	364	12,00	7,6	8,1	8	2		49013224	
350	374	12,00	7,6	8,1	8	2		49018008	49013920
355	379	12,00	7,6	8,1	8	2		49017650	49017750
360	384	12,00	7,6	8,1	8	2		49014368	
370	394	12,00	7,6	8,1	8	2		49020995	
380	404	12,00	7,6	8,1	8	2		49012806	49017639
400	427,3	13,65	8,7	9,5	11	2			49019802
400	424	12,00	7,6	8,1	8	2		49020262	49017751
410	434	12,00	7,6	8,1	8	2		49007163	
425	449	12,00	7,6	8,1	8	2			49017640
440	464	12,00	7,6	8,1	8	2		49019314	

Other dimensions on request

ロッドシール

オメガット OMS-MR-PR

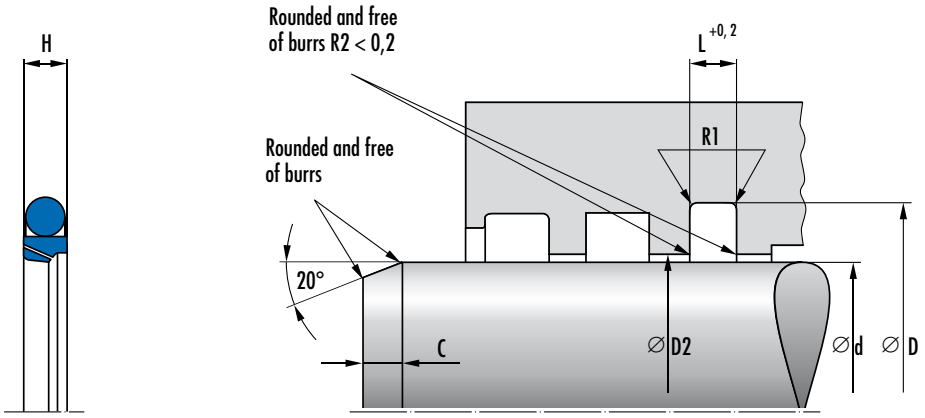

d	D	Profile	H	L	C	R1	Article No.		
							Material PTFE GM 201/ NBR	Material PTFE B 602/ NBR	Material PTFE C 104/ NBR
445	469	12,00	7,6	8,1	8	2			49017752
460	484	12,00	7,6	8,1	8	2		49014935	
470	494	12,00	7,6	8,1	8	2		49014936	49017641
500	524	12,00	7,6	8,1	8	2		49015337	49017753
520	544	12,00	7,6	8,1	8	2		49014937	
530	554	12,00	7,6	8,1	8	2		49014247	49017642
560	584	12,00	7,6	8,1	8	2			49017754
590	614	12,00	7,6	8,1	8	2			49020078
600	624	12,00	7,6	8,1	8	2		49016703	49017643
640	667,3	13,65	8,7	9,5	11	2			49017755
670	697,3	13,65	8,7	9,5	11	2			49017644
705	732,3	13,65	8,7	9,5	11	2			49017756
730	757,3	13,65	8,7	9,5	11	2			49018768
750	777,3	13,65	8,7	9,5	11	2		49020530	49017645
800	827,3	13,65	8,7	9,5	11	2		49003492	
945	983	19,00	12,9	13,8	12	3			49017647
1000	1038	19,00	12,9	13,8	12	3			49017759
1060	1098	19,00	12,9	13,8	12	3			49017648
1120	1158	19,00	12,9	13,8	12	3			49017760
1185	1223	19,00	12,9	13,8	12	3			49017649

Other dimensions on request

Ordering example

Article No.	Type	d	D	H	Material
49017649	OMS-MR PR	1185	1223	12,9	PTFE carbon fibre compound

オメガット OMS-S

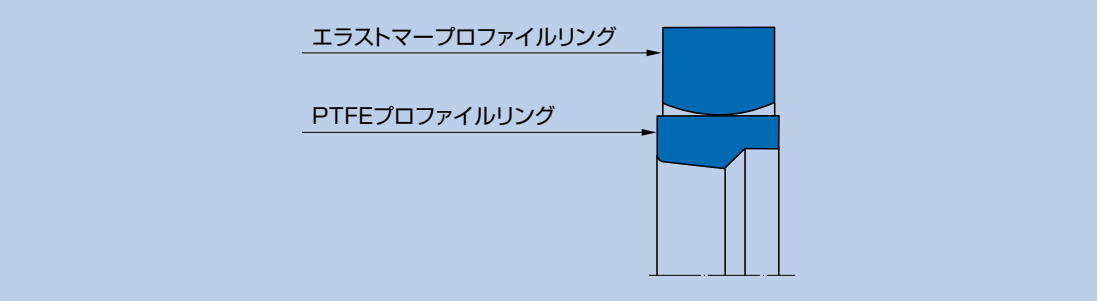

材質

PTFE プロファイルリング

材質	材料記号
PTFE ガラス/二硫化モリブデン入り	PTFE GM201

エラストマープロファイルリング

材質	材料記号	硬度
ニトリルゴム NBR	80 NBR B246	80 ショア A

使用条件

材質	PTFE GM201/NBR
温度 ℃	
一般鉱物系作動油 HL, HLP	−30 … +100
HFA液	+5 … +60
HFB液	+5 … +60
HFC液	−30 … +60
HFD液	–
水	+5 … +100
HETG (菜種油)	−30 … +80
HEES (合成エステル)	−30 … +80
HEPG (グリコール)	−30 … +60
一般鉱物系グリス	−30 … +100
圧力 Mpa	40
摺動速度　m/s	5

表面仕上げ

表面粗さ	R_a	R_{max}
摺動面	0,05 … 0,3 µm	≤2,5 µm
シールハウジングの底面	≤1,6 µm	≤6,3 µm
シールハウジングの側面	≤3 µm	≤15 µm

許容すき間

最大許容すき間は、シールの機能にとって非常に重要です。許容値は、圧力とプロファイルリングの幅、高さによって決まります。

断面		最大許容隙間			
L	Profile	16 MPa	26 MPa	32 MPa	40 MPa
10	10	0,75	0,5	0,4	0,4
12,5	12,5	0,75	0,65	0,55	0,5
15	15	0,75	0,65	0,55	0,5
17,5	17,5	0,75	0,65	0,55	0,5
20	20	0,8	0,7	0,6	0,55

推奨公差とD2寸法

樹脂軸受けを使用する場合には、D2を決めるときに注意が必要です。理由は、高荷重が軸受けに作用すると、弾性変形により、メタルタッチの危険性があるからです。詳細についてはご相談ください。

16 MPa			26 MPa			32 MPa			40 MPa		
呼び径　Ø d	d	D	呼び径　Ø d	d	D	呼び径　Ø d	d	D	呼び径　Ø d	d	D
50 … 200	f8	H8	50 … 200	f8	H8	50 … 200	f7	H8	50 … 200	f7	H8
>200 … 300	f8	H8	>200 … 300	f8	H8	>200 … 300	f8	H8	>200 … 300	f8	H8
>300 … 530	f8	H8	>300 … 530	f8	H8	>300 … 530	f8	H8	>300 … 530	f7	H8
>530 … 1150	f8	H8	>530 … 1150	f8	H8	>530 … 1150	f7	H8	>530 … 1150	f7	H8

取り付け上の注意

OMS-Sを装着する際は、最初にゴムリングをハウジング溝に入れ、次にプロファイルリングをハート形に変形させて、同じくハウジング溝にはめ込みます。この装着の際に、PTFEプロファイルリングがねじれていないことと、シールエッジが正しく圧力方向に対応していることを確認してください。すべての装着作業において、軸やハウジングの角はR加工されていることが必要です。

ロッドシール **オメガット OMS-S**

寸法表

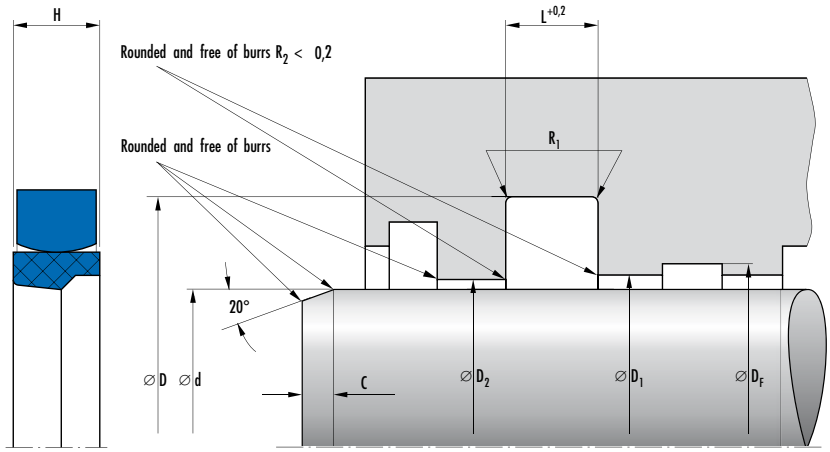

d	D	Profile	H	L	C	R1	Article No.	
							Material PTFE GM201	Material PTFE B602
50	65	7,5	7,0	7,5	7,5	0,3	24096129	
60	75	7,5	7,0	7,5	7,5	0,3	24096132	
65	80	7,5	7,0	7,5	7,5	0,3	24096134	
70	85	7,5	7,0	7,5	7,5	0,3	24096135	
75	95	10,0	9,4	10,0	7,5	0,3	24096136	
80	100	10,0	9,4	10,0	7,5	0,4	24096137	
85	105	10,0	9,4	10,0	7,5	0,4	24096138	
100	120	10,0	9,4	10,0	7,5	0,4	24096140	
105	125	10,0	9,4	10,0	7,5	0,4	24239117	
110	130	10,0	9,4	10,0	7,5	0,4	24096141	
115	135	10,0	9,4	10,0	7,5	0,4	24096142	
120	140	10,0	9,4	10,0	7,5	0,4	24182344	
130	150	10,0	9,4	10,0	7,5	0,4	24124096	
140	160	10,0	9,4	10,0	7,5	0,4	24096144	
145	165	10,0	9,4	10,0	7,5	0,4	24138538	49008072
150	170	10,0	9,4	10,0	7,5	0,4	24096145	
160	180	10,0	9,4	10,0	7,5	0,4	24096146	24375281
170	190	10,0	9,4	10,0	7,5	0,4	24106817	
175	195	10,0	9,4	10,0	7,5	0,4	24187339	
180	200	10,0	9,4	10,0	7,5	0,4	24096147	
180	200	10,0	9,4	10,0	7,5	0,4	24367094	
200	220	10,0	9,4	10,0	7,5	0,4	24096148	24352639
220	245	12,5	11,7	12,5	10,0	0,4	24147048	
230	255	12,5	11,7	12,5	10,0	0,4	24224744	
240	265	12,5	11,7	12,5	10,0	0,4	24224748	
250	275	12,5	11,7	12,5	10,0	0,4	24195054	24301162
260	285	12,5	11,7	12,5	10,0	0,4	24177004	24371158
265	290	12,5	11,7	12,5	10,0	0,4		24234339
270	300	15,0	14,0	15,0	10,0	0,4	24132488	
270	295	12,5	11,7	12,5	10,0	0,4	24224737	
280	305	12,5	11,7	12,5	10,0	0,4	24192379	
290	315	12,5	11,7	12,5	10,0	0,4	24195056	
300	325	12,5	11,7	12,5	10,0	0,4	24208689	
310	340	15,0	14,0	15,0	12,0	0,4	24194530	
315	345	15,0	14,0	15,0	12,0	0,8	24250718	

オメガット OMS-S

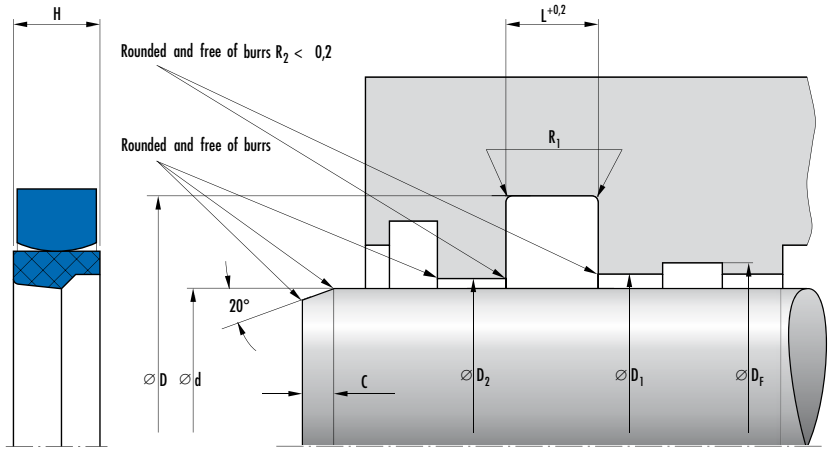

d	D	Profile	H	L	C	R1	Article No.	
							Material PTFE GM201	Material PTFE B602
320	350	15,0	14,0	15,0	12,0	0,8	24209894	24338624
325	355	15,0	14,0	15,0	12,0	0,8	24294165	
330	360	15,0	14,0	15,0	12,0	0,8	24141409	
340	370	15,0	14,0	15,0	12,0	0,8	24224735	
350	380	15,0	14,0	15,0	12,0	0,8	24214029	24338027
360	390	15,0	14,0	15,0	12,0	0,8	24224746	24338662
370	400	15,0	14,0	15,0	12,0	0,8	24224751	
380	410	15,0	14,0	15,0	12,0	0,8	24182881	
390	420	15,0	14,0	15,0	12,0	0,8	24224739	
400	430	15,0	14,0	15,0	12,0	0,8	24183343	24379065
410	440	15,0	14,0	15,0	12,0	0,8	24197943	
420	450	15,0	14,0	15,0	12,0	0,8	24224742	
430	460	15,0	14,0	15,0	12,0	0,8	24224749	
435	465	15,0	14,0	15,0	12,0	0,8	526056	
440	470	15,0	14,0	15,0	12,0	0,8	24193472	
445	475	15,0	14,0	15,0	12,0	0,8	49008473	
450	480	15,0	14,0	15,0	12,0	0,8	24177002	24350806
460	490	15,0	14,0	15,0	12,0	0,8	24224740	24373024
465	495	15,0	14,0	15,0	12,0	0,8	528992	
470	500	15,0	14,0	15,0	12,0	0,8	24137929	24342901
480	510	15,0	14,0	15,0	12,0	0,8	24193226	24338028
490	520	15,0	14,0	15,0	12,0	0,8	24224738	
500	530	15,0	14,0	15,0	12,0	0,8	24135188	
510	540	15,0	14,0	15,0	12,0	1,2	24224734	
520	550	15,0	14,0	15,0	12,0	1,2	24141532	24349777
525	565	20,0	18,7	20,0	12,0	1,2		49002965
530	560	15,0	14,0	15,0	12,0	1,2	24181189	24334997
540	575	17,5	16,4	17,5	12,0	1,2	24224759	
545	580	17,5	16,4	17,5	12,0	1,2	49001641	
550	585	17,5	16,4	17,5	12,0	1,2	24191359	24362481
560	595	17,5	16,4	17,5	12,0	1,2	24224747	24349743
570	605	17,5	16,4	17,5	12,0	1,2	24224756	
580	615	17,5	16,4	17,5	12,0	1,2	24224760	
590	625	17,5	16,4	17,5	12,0	1,2	24224753	24342902
600	635	17,5	16,4	17,5	12,0	1,2	24224745	24299660
605	640	17,5	16,4	17,5	12,0	1,2	24377267	

ロッドシール

オメガット OMS-S

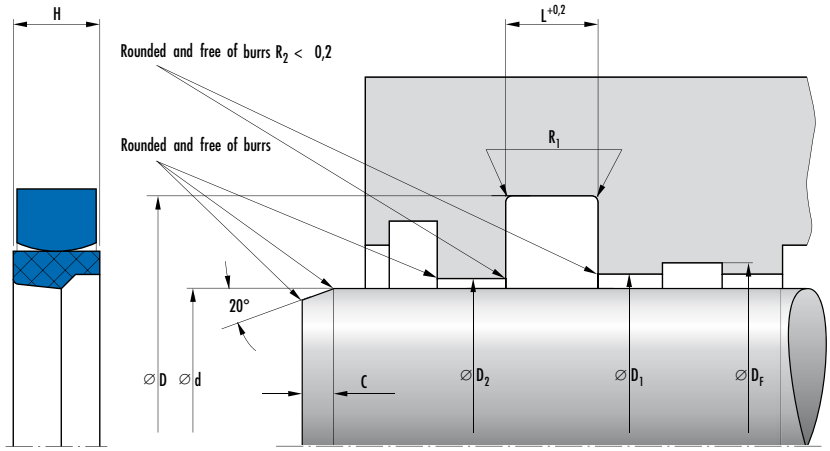

d	D	Profile	H	L	C	R1	Article No.	
							Material PTFE GM201	Material PTFE B602
620	655	17,5	16,4	17,5	12,0	1,2	24186170	
630	665	17,5	16,4	17,5	12,0	1,2	24356724	
640	675	17,5	16,4	17,5	12,0	1,2	24226250	
645	680	17,5	16,4	17,5	12,0	1,2	24375868	
650	685	17,5	16,4	17,5	12,0	1,2	24224750	
660	695	17,5	16,4	17,5	12,0	1,2	24377265	
670	705	17,5	16,4	17,5	12,0	1,2	24224741	24367550
680	715	17,5	16,4	17,5	12,0	1,2	24238543	
690	725	17,5	16,4	17,5	12,0	1,2	528031	24347090
700	740	20,0	18,7	20,0	12,0	1,2	24191357	24338738
720	760	20,0	18,7	20,0	12,0	1,2	24224754	
730	770	20,0	18,7	20,0	12,0	1,2	24263626	
740	780	20,0	18,7	20,0	12,0	1,2	24224763	
750	790	20,0	18,7	20,0	12,0	1,2	24236499	
755	795	20,0	18,7	20,0	12,0	1,2	24377266	
760	800	20,0	18,7	20,0	12,0	1,2	24224765	
770	810	20,0	18,7	20,0	12,0	1,2	24357244	24343738
790	830	20,0	20,0	20,0	12,0	1,2	49015688	
800	840	20,0	18,7	20,0	12,0	1,2	24224758	
810	850	20,0	18,7	20,0	12,0	1,2	24370506	
820	860	20,0	18,7	20,0	12,0	1,2	24224762	
830	870	20,0	18,7	20,0	12,0	1,2	24344383	
850	890	20,0	18,7	20,0	12,0	1,2	24215728	
860	900	20,0	18,7	20,0	12,0	1,2	24224755	
890	930	20,0	18,7	20,0	12,0	1,2	24264039	
900	940	20,0	18,7	20,0	12,0	1,2	24224764	24348199
920	960	20,0	18,7	20,0	12,0	1,2	49008662	
935	975	20,0	18,7	20,0	12,0	1,2		49002966
950	990	20,0	18,7	20,0	12,0	1,2	24262250	49011622
1000	1040	20,0	18,7	20,0	12,0	1,2	24224757	527858
1070	1110	20,0	20,0	20,0	12,0	1,2		49020485

Ordering example

Article No.	Type	d	D	H	Material
49020485	OMS-S	1070	1110	20,0	Nitrile rubber NBR

Uリング T20

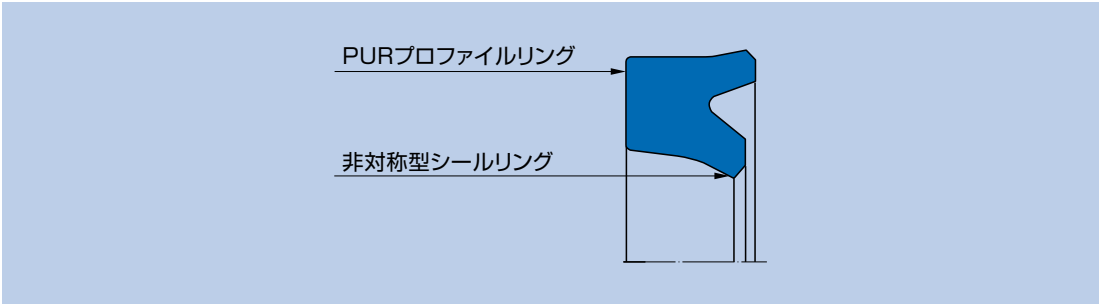

材質

直径 <500 mm

材質	材料記号	硬度	色
ポリウレタン	95 AU V142	95 ショア A	ブルー

直径 >500 mm

材質	材料記号	硬度	色
ポリウレタン	93 AU V167	93 ショア A	赤

使用条件

材質	**95 AU V142/ 93 AU V167**
温度 ℃	
一般鉱物系作動油 HL, HLP	−30 … +110
HFA液	+5 … +50
HFB液	+5 … +50
HFC液	−30 … +40
HFD液	–
水	+5 … +50
HETG (菜種油)	−30 … +60
HEES (合成エステル)	−30 … +80
HEPG (グリコール)	−30 … +50
一般鉱物系グリス	−30 … +110
圧力 Mpa	40
摺動速度　m/s	0,5*

* T20を2次シールとして使用される場合、より速い摺動速度の対応が可能です。詳細はお問い合わせください。

表面仕上げ

表面粗さ	R_a	R_{max}
摺動面	0,05 … 0,3 µm	≤2,5 µm
シールハウジングの底面	≤1,6 µm	≤6,3 µm
シールハウジングの側面	≤3 µm	≤15 µm

許容すき間

最大許容すき間は、シールの機能にとって非常に重要です。

断面	最大許容隙間			
	16 MPa	26 MPa	32 MPa	40 MPa
<5,0	0,45	0,4	0,35	–
>5,0 … 7,5	0,50	0,45	0,4	0,35
>7,5 … 12,5	0,55	0,5	0,45	0,4
15,0	0,60	0,55	0,45	0,4
>15 … 20	0,62	0,57	0,47	0,42
>20 … 25	0,65	0,57	0,47	0,42

D1、DF寸法については、ガイドリングの寸法表をご参照ください。

推奨公差とD2寸法

樹脂軸受けを使用する場合には、D2を決めるときに注意が必要です。理由は、高荷重が軸受けに作用すると、弾性変形により、メタルタッチの危険性があるからです。詳細についてはご相談ください。

樹脂製軸受け　シール断面寸法 ≤7,5

16 MPa			26 MPa			32 MPa			40 MPa		
呼び径 Ø d	d	D	呼び径 Ø d	d	D	呼び径 Ø d	d	D	呼び径 Ø d	d	D
8 … 200	f8	H11	8 … 200	f8	H11	8 … 110	f8	H11	8 … 110	f8	H11
						>110 … 200	f7	H11	>110 … 200	f7	H11

樹脂製軸受け　シール断面寸法 ≥7,5 <12,5

16 MPa			26 MPa			32 MPa			40 MPa		
呼び径 Ø d	d	D	呼び径 Ø d	d	D	呼び径 Ø d	d	D	呼び径 Ø d	d	D
≤380	f8	H10	≤220	f8	H10	≤170	f8	H10	≤180	f8	H10
>380 … 590	f7	H10	>220 … 900	f7	H10	>180 … 950	f7	H10			

樹脂製軸受け　シール断面寸法 ≥12,5 <15

16 MPa			26 MPa			32 MPa			40 MPa		
呼び径 Ø d	d	D	呼び径 Ø d	d	D	呼び径 Ø d	d	D	呼び径 Ø d	d	D
≤1000	f8	H10	≤310	f8	H10	≤1000	f8	H10	≤1200	f7	H10
			>310 … 1000	f7	H10						

樹脂製軸受け　シール断面寸法 ≥15 <25

16 MPa			26 MPa			32 MPa			40 MPa		
呼び径 Ø d	d	D	呼び径 Ø d	d	D	呼び径 Ø d	d	D	呼び径 Ø d	d	D
≤1200	f8	H10	≤400	f8	H10	≤1200	f7	H10	≤1200	f7	H10
			>400 … 1200	f7	H10						

装着について

シールを正しく機能させるために注意深く取り付けることが重要です。

Uリング T20

寸法表

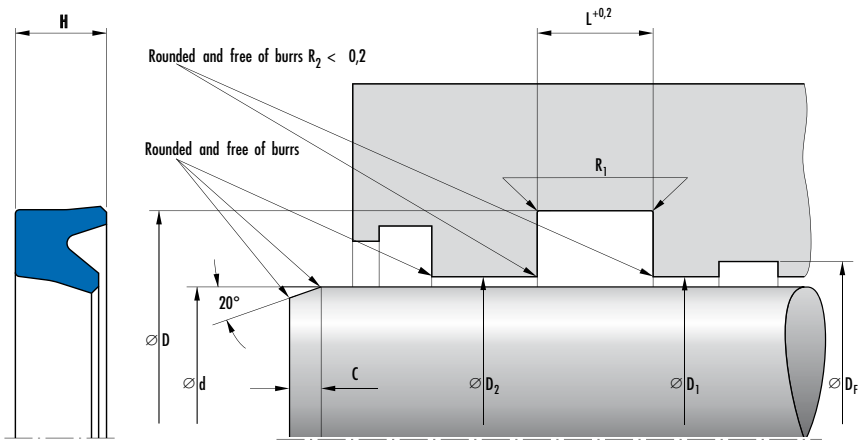

Housing	d	D	Profile	H	L	C	R1	Fitting*	Article No.
	35	45	5,0	10	11,0	4,5	0,4	w	24187198
	35	50	7,5	10	11,0	5,5	0,4	a	24187199
	35	52	8,5	11,8	13,0	5,5	0,4	a	24374124
ISO	36	44	4,0	5,7	6,3	4,5	0,4	w	24266873
	36	44	4,0	8,2	9,0	4,5	0,4	w	24355159
ISO	36	46	5,0	7,3	8,0	4,5	0,4	w	24223280
	36	46	5,0	10	11,0	4,5	0,4	w	24187200
	36	48	6,0	7,3	8,0	5,0	0,4	w	24314092
	36	48	6,0	10	11,0	5,0	0,4	w	24267642
	36	50	7,0	10	11,0	5,0	0,4	a	24345948
	36	51	7,5	10	11,0	5,5	0,4	a	24358522
ISO	36	51	7,5	11,4	12,5	5,5	0,4	a	24269445
	36	52	8,0	13	14,3	5,5	0,4	a	24375441
	37	47	5,0	10	11,0	4,5	0,4	w	24369267
	40	48	4,0	5,7	6,3	4,0	0,4	h	24239428
	40	48	4,0	8,2	9,0	4,0	0,4	h	24223281
ISO	40	50	5,0	7,3	8,0	4,5	0,4	w	24223283
	40	50	5,0	8,2	9,0	4,5	0,4	w	24223282
	40	50	5,0	10	11,0	4,5	0,4	w	24187702
	40	55	7,5	10	11,0	5,5	0,4	a	24187203
ISO	40	55	7,5	11,4	12,5	5,5	0,4	a	24261407
	40	58	9,0	11,4	12,5	5,5	0,4	a	24360465
	42	50	4,0	5,7	6,3	4,0	0,4	h	24261932
	42	52	5,0	10	11,0	4,5	0,4	w	24223284
	44	52	4,0	5,7	6,3	4,5	0,4	h	24292881
	45	54	4,8	6,5	7,1	4,5	0,4	w	24333357
	45	53	4,0	8	9,0	4,5	0,4	h	24290032
	45	53	4,0	8,2	9,0	4,0	0,4	h	24223285
ISO	45	55	5,0	7,3	8,0	4,5	0,4	w	24223286
	45	55	5,0	10	11,0	4,5	0,4	w	24223287
	45	57	6,0	8,7	9,6	5,0	0,4	w	24373871

* h = by hand; w = with fitting tool; blank = axially accessible housing

ロッドシール

Uリング T20

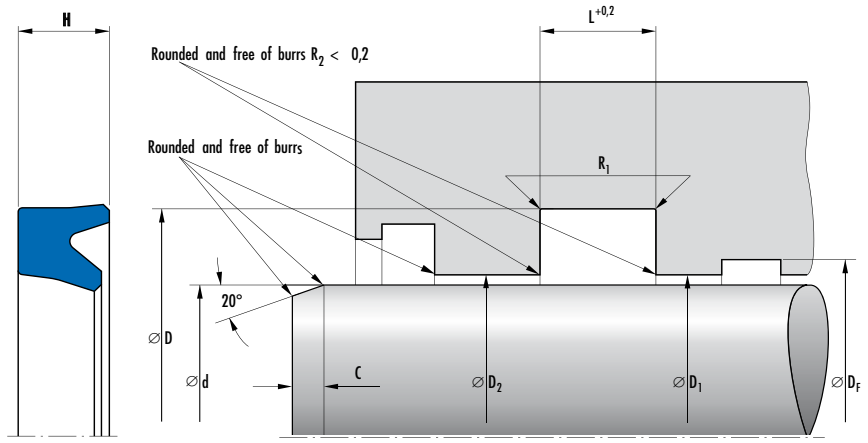

Housing	d	D	Profile	H	L	C	R1	Fitting*	Article No.
	45	60	7,5	10	11,0	5,5	0,4	w	24187204
	46	56	5,0	7,3	8,0	4,5	0,4	w	24375268
	47	59	6,0	9,6	10,5	5,0	0,4	w	24360464
	48	56	4,0	8,2	9,0	4,5	0,4	h	24233879
	50	58	4,0	8	9,0	4,5	0,4	h	24290848
	50	58	4,0	8,2	9,0	4,0	0,4	h	24223250
ISO	50	60	5,0	7,3	8,0	4,5	0,4	h	24223251
	50	60	5,0	10	11,0	4,5	0,4	h	24187205
	50	62	6,0	10	11,0	5,0	0,4	w	24223289
	50	65	7,5	10	11,0	5,5	0,4	w	24187206
ISO	50	65	7,5	11,4	12,5	5,5	0,4	w	24223290
	50	70	10,0	11,4	13,0	6,0	0,6	a	24223291
	51	60	4,8	6,5	7,1	4,5	0,4	h	24333369
	51	67	7,9	12,7	13,4	5,0	0,4	w	24296042
	51	70	9,5	11,8	13,5	6,0	0,4	a	24333466
	51	61	5,2	6,4	7,0	4,5	0,4	w	24362578
	52	62	5,0	6,4	7,0	4,5	0,4	h	24374053
	53	63	5,0	9	10,0	4,5	0,4	h	24371047
	55	63	4,0	7,3	8,0	4,5	0,4	h	24236859
	55	63	4,0	8	9,0	4,5	0,4	h	24290846
	55	63	4,0	8,2	9,0	4,5	0,4	h	24223292
	55	65	5,0	7,3	8,0	4,5	0,4	h	24239429
	55	65	5,0	10	11,0	4,5	0,4	h	24187207
	55	65	5,0	11,8	13,0	4,5	0,4	h	24187208
	55	67	6,0	8,7	9,6	5,0	0,4	w	24374139
	55	67	6,0	10	11,0	5,0	0,4	w	24261225
	55	70	7,5	10	11,0	5,5	0,4	w	24238292
	55	70	7,5	11,4	13,0	5,5	0,4	w	24187209
	56	66	5,0	7,3	8,0	4,5	0,4	h	24266874
	56	66	5,0	8,2	9,0	4,5	0,4	h	24223293
	56	66	5,0	10	11,0	4,5	0,4	h	24236884
	56	68	6,0	10	11,0	5,0	0,4	w	24367432

* h = by hand; w = with fitting tool; blank = axially accessible housing

Uリング T20

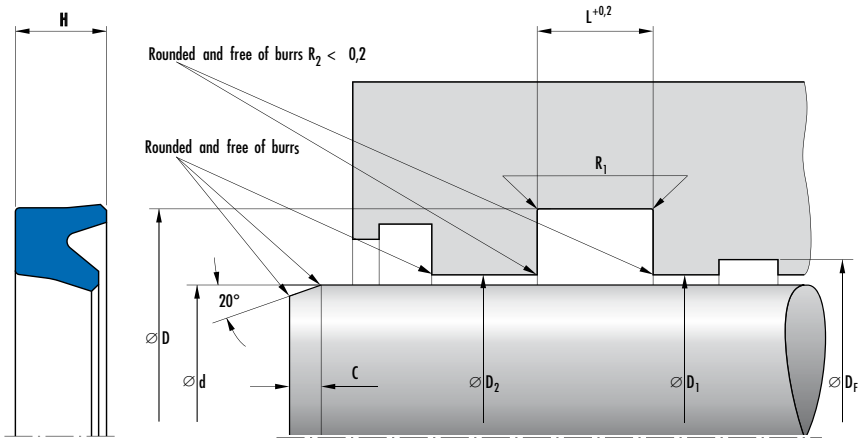

Housing	d	D	Profile	H	L	C	R1	Fitting*	Article No.
	56	71	7,5	11,4	13,0	5,5	0,4	w	24223295
ISO	56	71	7,5	11,4	12,5	5,5	0,4	w	24223294
	60	68	4,0	8	9,0	4,5	0,4	h	24219456
	60	70	5,0	7,3	8,0	4,5	0,4	h	24236858
	60	70	5,0	10	11,0	4,5	0,4	h	24223296
	60	70	5,0	11,8	13,0	4,5	0,4	w	24187211
	60	72	6,0	10	11,0	5,0	0,4	h	24261224
	60	75	7,5	10,4	11,0	5,5	0,4	w	24337823
	60	75	7,5	11,4	12,5	5,5	0,4	w	24223297
	60	75	7,5	11,4	13,0	5,5	0,4	w	24187212
	60	80	10,0	16,6	18,2	6,0	0,6	a	24373695
	63	73	5,0	11,8	13,0	4,5	0,4	h	24223298
	63	75	6,0	8,7	9,6	5,0	0,4	h	24246801
	63	78	7,5	10	11,0	5,5	0,4	w	24236586
ISO	63	78	7,5	11,4	12,5	5,5	0,4	w	24223299
	63	80	8,5	12,7	14,0	6,0	0,4	w	24370282
ISO	63	83	10,0	14,6	16,0	4,5	0,6	a	24289375
	65	75	5,0	7,3	8,0	4,5	0,4	h	24370874
	65	75	5,0	11,8	13,0	5,0	0,4	h	24187213
	65	77	6,0	8,7	9,6	5,0	0,4	h	24251887
	65	80	7,5	10	11,0	5,5	0,4	w	24373620
	65	80	7,5	11,4	13,0	5,5	0,4	w	24223300
	65	85	10,0	11,4	13,0	6,0	0,6	a	24223301
	70	78	4,0	8	9,0	4,5	0,4	h	24314875
	70	78	4,0	8,2	9,0	4,5	0,4	h	24314731
	70	80	4,8	7,9	8,7	4,5	0,4	h	24373899
	70	80	5,0	11,8	13,0	4,5	0,4	h	24187214
	70	82	6,0	8,7	9,6	5,0	0,4	h	24236857
	70	85	7,5	10	11,0	5,5	0,4	w	24233880
ISO	70	85	7,5	11,4	12,5	5,5	0,4	w	24212669
	70	85	7,5	11,4	13,0	5,5	0,4	w	24223302
	70	86	8,0	14	15,5	5,5	0,6	w	24363001

* h = by hand; w = with fitting tool; blank = axially accessible housing

ロッドシール

Uリング T20

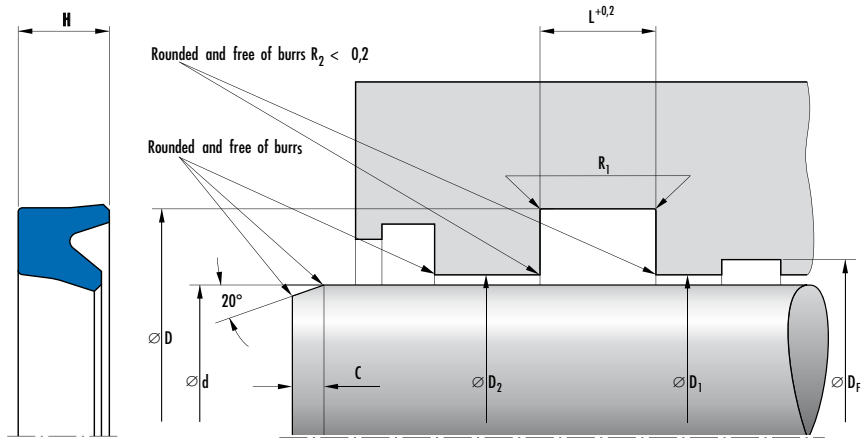

Housing	d	D	Profile	H	L	C	R1	Fitting*	Article No.
	70	90	10,0	11,4	13,0	6,0	0,6	w	24223304
ISO	70	90	10,0	14,6	16,0	6,0	0,6	w	24223303
	72	84	6,0	8,7	9,6	5,0	0,4	h	24362391
	72	92	10,0	14,6	16,0	6,0	0,6	w	24358384
	73	85	6,0	8,7	9,6	5,0	0,4	h	24374940
	73	85	6,0	11,4	12,5	5,0	0,4	h	24363261
	75	85	5,0	12	12,5	4,5	0,4	h	24227939
	75	87	6,0	8,7	9,6	5,0	0,4	h	24266875
	75	88	6,5	10	11,0	5,0	0,4	h	24374792
	75	90	7,5	9	9,9	5,5	0,4	h	24374761
	75	90	7,5	10	11,0	5,5	0,4	w	24223305
	75	95	10,0	14,6	16,0	6,0	0,6	w	24370708
	80	90	5,0	7,3	8,0	4,5	0,4	h	24363199
	80	90	5,0	10	11,0	4,5	0,4	h	24187219
	80	90	5,0	11,8	13,0	4,5	0,4	h	24223306
	80	92	6,0	8,7	9,6	5,0	0,4	h	24241622
	80	95	7,5	9	9,9	5,5	0,4	h	24374809
	80	95	7,5	10	11,0	5,5	0,4	h	24373621
	80	95	7,5	11,4	13,0	5,5	0,4	h	24187220
ISO	80	95	7,5	11,4	12,5	5,5	0,4	h	24223307
	80	100	10,0	11,4	13,0	6,0	0,6	w	24223308
ISO	80	100	10,0	14,6	16,0	6,0	0,6	w	24223309
	83	102	9,5	15,2	16,7	6,0	0,6	w	24296094
	85	95	5,0	11,8	12,5	4,5	0,4	h	24213882
	85	97	6,0	8,7	9,6	5,0	0,4	h	24266876
	85	100	7,5	9	9,9	5,5	0,4	h	24374873
	85	100	7,5	10	11,0	5,5	0,4	h	24374762
	85	100	7,5	11,4	12,5	5,5	0,4	h	24223310
	85	100	7,5	11,4	13,0	5,5	0,4	h	24194923
	88	105	8,5	12,7	14,0	5,5	0,6	h	24360733
	89	108	9,5	14,4	15,9	6,0	0,6	w	24362624
	90	98	4,0	5,7	6,3	4,5	0,4	h	24293541

* h = by hand; w = with fitting tool; blank = axially accessible housing

Uリング T20

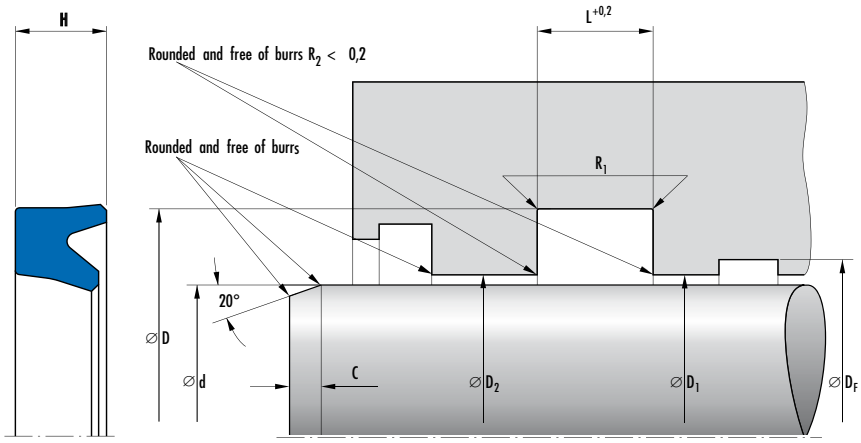

Housing	d	D	Profile	H	L	C	R1	Fitting*	Article No.
	90	98	4,0	8,2	9,0	4,5	0,4	h	24359373
	90	100	4,8	7,6	8,4	4,5	0,4	h	24375705
ISO	90	100	5,0	6,8	7,5	4,5	0,4	h	24368410
	90	100	5,0	10	11,0	4,5	0,4	h	24209770
	90	102	6,0	8,7	9,6	5,0	0,4	h	24251888
	90	105	7,5	10	11,0	5,5	0,4	h	24235803
	90	105	7,5	11,4	13,0	5,5	0,4	h	24223312
ISO	90	105	7,5	11,4	12,5	5,5	0,4	h	24223311
	90	110	10,0	11,4	13,0	6,0	0,6	w	24223313
ISO	90	110	10,0	14,6	16,0	6,0	0,6	w	24289376
	95	110	7,5	9	9,9	5,5	0,4	h	24374785
	95	110	7,5	10	11,0	5,5	0,4	h	24374810
	95	110	7,5	11,8	13,0	5,5	0,4	h	24369674
	95	115	10,0	11,4	13,0	6,0	0,6	w	24265228
	95	115	10,0	12	13,2	6,0	0,6	w	24374811
	95	114	9,5	12,3	13,5	6,0	0,6	h	24315959
	95	114	9,5	15,2	16,7	6,0	0,6	h	24315958
	100	115	7,5	9	9,9	5,5	0,4	h	24374763
	100	115	7,5	10	11,0	5,5	0,4	h	24235802
	100	115	7,5	10,9	12,0	5,5	0,4	h	24266877
	100	115	7,5	11,4	13,0	5,5	0,4	h	24223314
	100	120	10,0	11,4	13,0	6,0	0,6	w	24223316
	100	120	10,0	12	13,2	6,0	0,6	w	24374793
ISO	100	120	10,0	14,6	16,0	6,0	0,6	h	24187222
	102	117	7,5	10,9	12,0	5,5	0,4	h	24360191
	105	115	5,0	10	11,0	4,5	0,4	h	24366780
	105	115	5,0	12	13,0	4,5	0,4	h	24213883
	105	120	7,5	11,4	12,5	5,5	0,4	h	24300392
	105	125	10,0	14,6	16,0	6,0	0,6	h	24223317
	108	127	9,5	12,3	13,5	6,0	0,6	h	24315960
	110	120	5,0	7,7	8,5	4,5	0,4	h	24369546
	110	125	7,5	9	9,9	5,5	0,4	h	24374786

* h = by hand; w = with fitting tool; blank = axially accessible housing

ロッドシール

Uリング T20

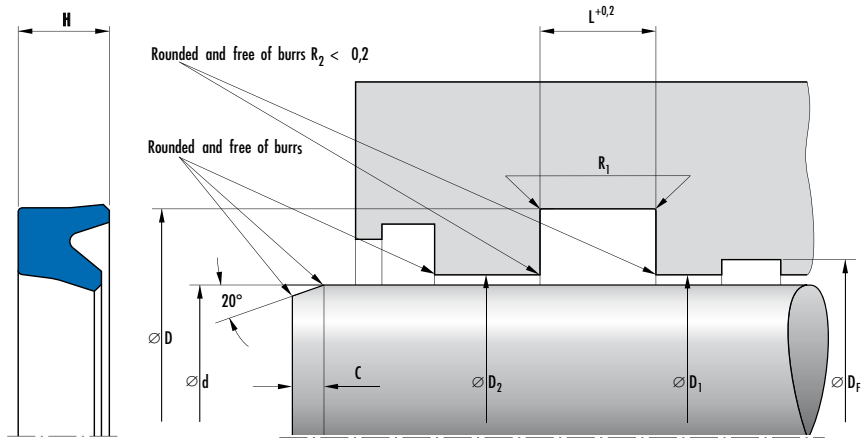

Housing	d	D	Profile	H	L	C	R1	Fitting*	Article No.
ISO	110	125	7,5	9,6	10,6	5,5	0,4	h	24368411
	110	125	7,5	10,9	12,0	5,5	0,4	h	24239427
	110	125	7,5	12	13,0	5,5	0,4	h	24242341
	110	130	10,0	11,8	13,0	6,0	0,6	h	24376016
ISO	110	130	10,0	14,6	16,0	6,0	0,6	w	24223318
	114	133	9,5	15,2	16,7	6,0	0,6	h	24296086
	115	135	10,0	14,6	16,0	6,0	0,6	w	24223319
	115	140	12,5	17,3	19,0	6,5	0,8	w	24361949
	120	140	10,0	14,6	16,0	6,0	0,6	h	24223320
	120	145	12,5	17,3	19,0	6,5	0,8	w	24371176
	125	140	7,5	10,9	12,0	5,5	0,4	h	24251890
ISO	125	145	10,0	14,6	16,0	6,0	0,6	h	24223321
	125	155	15,0	17,3	19,0	7,5	0,8	w	24371643
	130	145	7,5	10	11,0	5,5	0,4	h	24359621
	130	145	7,5	13,7	15,0	5,5	0,4	h	24362610
	130	145	7,5	14,6	16,0	5,5	0,4	h	24358619
	130	150	10,0	14,6	16,0	6,0	0,6	h	24223322
	130	160	15,0	17,3	19,0	7,5	0,4	w	24370486
	133	152	9,5	12,3	13,5	6,0	0,6	a	24315961
	135	155	10,0	14,6	16,0	6,0	0,6	a	24360106
	135	165	15,0	17,3	19,0	7,5	0,8	w	24362625
	140	160	10,0	11,8	13,0	6,0	0,6	a	24376017
ISO	140	160	10,0	14,6	16,0	6,0	0,6	h	24223323
	140	170	15,0	17,3	19,0	7,5	0,8	w	24377812
	145	165	10,0	14,6	16,0	6,0	0,6	h	24375686
	150	170	10,0	11,8	13,0	6,0	0,6	h	24295710
	150	170	10,0	14,6	16,0	6,0	0,6	h	24223324
	150	180	15,0	17,3	19,0	7,5	0,8	w	24223325
	159	178	9,5	12,3	13,5	6,0	0,6	h	24315962
	160	175	7,5	14,6	16,0	5,5	0,4	h	24374166
	160	180	10,0	14,6	16,0	6,0	0,6	h	24266878
	160	180	10,0	17,3	19,0	6,0	0,6	h	24362611

* h = by hand; w = with fitting tool; blank = axially accessible housing

Uリング T20

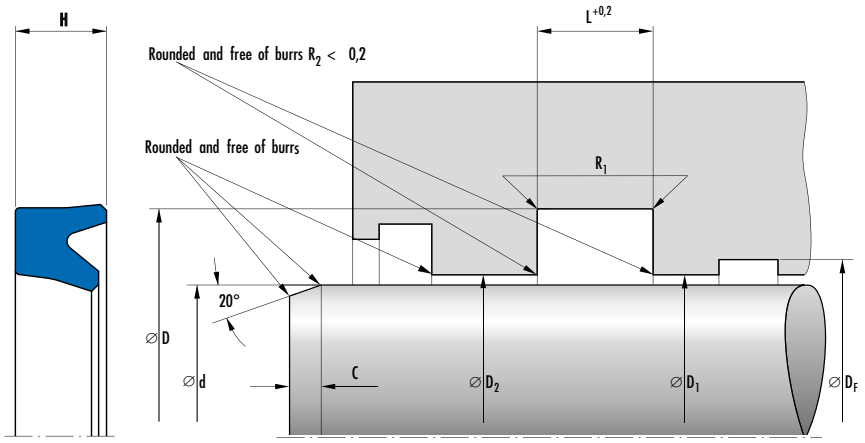

Housing	d	D	Profile	H	L	C	R1	Fitting*	Article No.
ISO	160	185	12,5	14,6	16,0	6,5	0,8	h	24223326
	160	190	15,0	17,3	19,0	7,5	0,8	w	24375966
	165	180	7,5	14,6	16,0	5,5	0,4	h	24363184
	170	190	10,0	14,6	16,0	6,0	0,6	h	24338964
	180	200	10,0	11,8	13,0	6,0	0,6	h	24374656
	180	200	10,0	14,6	16,0	6,0	0,6	h	24223327
ISO	180	205	12,5	14,6	16,0	6,5	0,8	h	24223328
	180	210	15,0	17,3	19,0	7,5	0,8	w	24375978
ISO	180	210	15,0	22,8	25,0	7,5	0,8	w	24359904
	185	200	7,5	11,4	12,5	5,5	0,4	h	24373150
	190	210	10,0	13,7	15,0	6,0	0,6	h	24368634
	190	210	10,0	14,6	16,0	6,0	0,6	h	24328527
	190	215	12,5	17,1	18,8	6,5	0,8	h	24370226
	200	215	7,5	11,4	12,5	5,5	0,4	h	24339703
	200	220	10,0	14,6	16,0	6,0	0,6	h	24223329
ISO	200	225	12,5	14,6	16,0	6,5	0,8	h	24223330
	205	235	15,0	21,8	24,0	7,5	0,8	w	24361564
	210	230	10,0	14,6	16,0	6,0	0,6	h	24337781
	215	235	10,0	14,6	16,0	6,0	0,6	h	24356092
	215	240	12,5	18,2	20,0	6,5	0,8	h	24372392
	215	245	15,0	20,9	23,0	7,5	0,8	h	24362845
	220	240	10,0	14,6	16,0	6,0	0,6	h	24223331
	220	250	15,0	17,3	19,0	7,5	0,8	h	24223332
ISO	220	250	15,0	18,3	20,0	7,5	0,8	h	24375979
	220	250	15,0	21,8	24,0	7,5	0,8	h	24367393
	225	245	10,0	14,6	16,0	6,0	0,6	h	24376131
	230	250	10,0	14,6	16,0	6,0	0,6	h	24223336
	235	255	10,0	14,6	16,0	6,0	0,6	h	24366784
	240	260	10,0	14,6	16,0	6,0	0,6	h	24290247
	240	270	15,0	17,3	19,0	7,5	0,8	h	24352222
	240	270	15,0	18	19,8	7,5	0,8	h	24314612
	245	267	11,0	14,1	15,5	6,5	0,6	h	24362532

* h = by hand; w = with fitting tool; blank = axially accessible housing

ロッドシール

Uリング T20

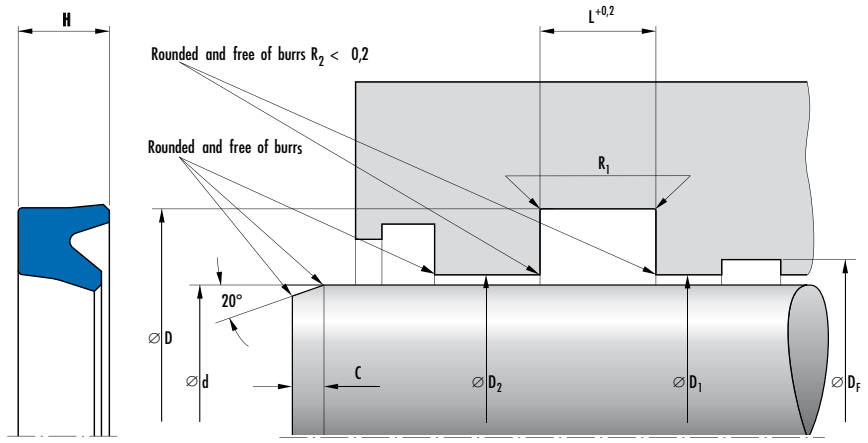

Housing	d	D	Profile	H	L	C	R1	Fitting*	Article No.
	250	270	10,0	14,6	16,0	6,0	0,6	h	24291160
	250	280	15,0	17,3	19,0	7,5	0,8	h	24223333
	250	280	15,0	20,9	23,0	7,5	0,8	h	24373997
	254	275	10,3	14,6	16,0	6,5	0,6	h	24359559
	260	280	10,0	14,6	16,0	6,0	0,6	h	24377580
	260	280	10,0	14,6	16,0	6,0	0,6	h	24339213
	270	290	10,0	14,6	16,0	6,0	0,6	h	24331910
	270	300	15,0	17,3	19,0	7,5	0,8	h	24361563
	270	300	15,0	22,5	24,0	7,5	0,8	h	24360583
	275	305	15,0	17,3	19,0	7,5	0,8	h	24327509
	280	300	10,0	15	16,5	6,0	0,6	h	24359724
	280	310	15,0	17,3	19,0	7,5	0,8	h	24223334
	290	320	15,0	17,3	19,0	7,5	0,8	h	24356384
	300	330	15,0	17,3	19,0	7,5	0,8	h	24351902
	300	330	15,0	21,5	23,6	7,5	0,8	h	24377304
	300	330	15,0	21,8	24,0	7,5	0,8	h	24361028
	305	330	12,7	18,1	19,8	7,5	0,8	h	24366949
	306	331	12,5	20	22,0	6,5	0,8	h	24361684
	310	340	15,0	17,3	19,0	7,5	0,8	h	24358215
	320	350	15,0	17,3	19,0	7,5	0,8	h	24335042

* h = by hand; w = with fitting tool; blank = axially accessible housing

Ordering example

Article No.	Type	d	D	H	Material
24335042	T 20	320	350	17,3	polyurethane

Vパッキン 1000

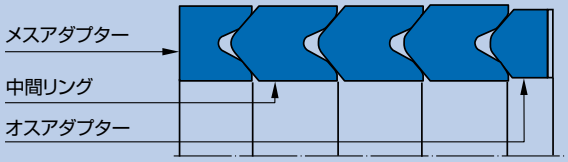

材質

材質	材料記号
天然ゴム	BI-NR B5A151 (B/A)
布入りニトリルゴム	BI-NR B5B210 (B/B)

使用条件

材質	**BI-NBR B6B210 (B/B)**
温度 ℃	
一般鉱物系作動油 HL, HLP	–30 … +100
HFA液	+5 …+60
HFB液	+5 … +60
HFC液	–30 … +60
HFD液	–
水	+5 … +100
HETG (菜種油)	–30… +80
HEES (合成エステル)	–30…+80
HEPG (グリコール)	–30… +60
一般鉱物系グリス	–30… +100
圧力 Mpa	63
摺動速度 m/s	0.5

表面仕上げ

表面粗さ	**R_a**	**R_t**
摺動面	0,4 µm	≤ 4 µm
シールハウジングの底面	≤ 1,8 µm	≤ 10 µm
シールハウジングの側面	≤ 3 µm	≤ 16 µm

ハウジングの設計について

Vパッキン1000の寸法は右表をご参照ください。
シール寸法の正しい選定は、機械の安全性、シールの寿命に非常に重要です。シール断面が、要求されるより小さすぎると、適正なシール効果が得られず、本来得られるシール寿命も期待できません。要求される呼び径に対して、右表の断面寸法を推奨いたします。

呼び径 ø d	断面幅 B
… 25	7,5
>25 … 80	10
>80 … 120	12,5
>120 … 250	15
>250 … 500	20
>500 … 1000	25
>1000	30

Vパッキン1000は、プラス公差の高さで供給されます。そのため、ハウジングのパッキン装着スペースは、軸方向に調整可能である必要があります。グランド部のシムの数と高さは、断面の幅とパッキンのセット高さによって決まります。最小z寸法とチャンファーCの推奨値は下表の通りです。

断面幅 B	7,5	10	12,5	15	20	25	30
z	4	8	10	12	15	20	30
C	5	6,5	7,5	10	12,5	15	15

ロッドシール **Vパッキン 1000**

適合

直　径	はめあい	ハウジング ø D
… 80	H9/f8	H11
>80 … 120	H8/f8	
>120 … 500	H8/e8	
>500 … 630	450 µm	H10
>630 … 800	500 µm	
>800 … 1000	550 µm	
>1000 … 1250	700 µm	
>1250 … 1600	750 µm	
>1600 … 1800	850 µm	
>1800	950 µm	

ワンカットのシールセットで理想的なシール効果を得るためには、周長は呼び径から計算される長さより長くなくてはなりません。余長により、カット合わせ面に適正な押し付け力が効果的に働きます。

呼称径400mmまでの1000

正しい組み込み長さで供給されます。パッキン長さをカットする事前作業が不要です。

呼称径400mm以上の1000

長期間保存されたり、さまざまな環境の影響で、1000の周長が短くなる場合があります。そのため、呼び径400mm以上の商品は、使用直前にカットする必要があります。（周長に下表の余長eをプラスした長さ）

取り付け方法について

シールを正しく機能させるためには、注意深く取り付けることが必要です。ハウジング溝に組み込む際は、それぞれのリングをカット面から入れ、1枚1枚装着します。
カット面の位置については、右図に示すとおり、120°ずつずらしてください。組み込み前には初期潤滑のために、メルケル専用グリスを塗布するのが有効です。グリスを塗布することで、摩擦が軽減され、組込みが容易になります。グランド押さえを締め込むと、パッキンはその効果を最大限に引き出す位置に装着されます。

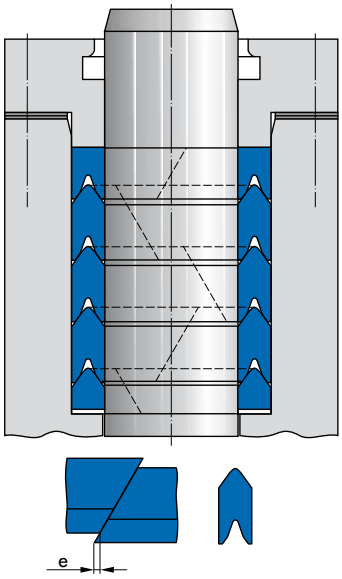

ø d	余　長
200 … 250	7
>250 … 500	9
>500 … 750	12
>750 … 1000	15
>1000 … 1500	20
>1500 … 2000	25

バックアップリング付き特殊設計

新規設計用		補修交換用（軸のあそびが大きい場合）		
1カット	3000以上も ご要求により供給可	1カット	1カット	3000以上も ご要求により供給可
B 25 ø 400 … 3000		ø 650 … 3000	B 27,5 ø 720 … 3000	
B 30 ø 650 … 3000		ø 3000以上も供給可	B 30,0 ø 650 … 3000	

Vパッキン 1000

寸法表

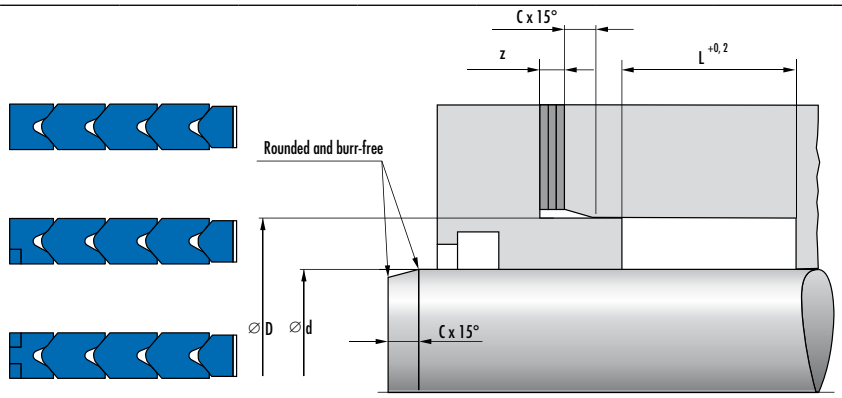

Dimensions					Material	Profile	Unit of measure	Article No.
d	D	L	z	C				
100,00	125,00	88,0	10,0	7,5	B/B	12,50	M	24083925
100,00	125,00	110,0	10,0	7,5	B/A	12,50	M	24230657
100,00	125,00	110,0	10,0	7,5	B/B	12,50	M	24071835
100,00	130,00	92,0	12,0	10,0	B/B	15,00	M	24368364
100,00	130,00	93,5	12,0	10,0	B/B	15,00	M	24071247
100,00	130,00	100,0	12,0	10,0	B/B	15,00	M	49002506
100,00	130,00	100,0	12,0	10,0	B/B	15,00	M	24089315
100,00	130,00	120,0	12,0	10,0	B/A	15,00	M	24374838
100,00	130,00	120,0	12,0	10,0	B/B	15,00	M	24085541
101,60	126,60	101,6	10,0	7,5	B/A	12,50	I	24083638
101,60	133,40	123,8	12,0	10,0	B/A	15,90	I	24316463
105,00	130,00	88,0	10,0	7,5	B/B	12,50	M	24099643
105,00	135,00	120,0	12,0	10,0	B/A	15,00	M	24192352
110,00	130,00	75,0	8,0	6,5	B/B	10,00	M	24191261
110,00	135,00	97,6	10,0	7,5	B/B	12,50	M	24077738
110,00	135,00	98,5	10,0	7,5	B/A	12,50	M	24071540
110,00	140,00	95,0	12,0	10,0	B/B	15,00	M	24073933
110,00	140,00	100,0	12,0	10,0	B/B	15,00	M	24075948
110,00	140,00	145,0	12,0	10,0	B/B	15,00	M	24363205
114,30	139,30	105,0	10,0	7,5	B/A	12,50	I	24256650
115,00	145,00	95,0	12,0	10,0	B/B	15,00	M	24147044
115,00	145,00	120,0	12,0	10,0	B/B	15,00	M	24096333
120,00	150,00	118,5	12,0	10,0	B/B	15,00	M	24087474
120,00	150,00	120,0	12,0	10,0	B/A	15,00	M	24105125
120,00	150,00	128,0	12,0	10,0	B/B	15,00	M	24089351
120,70	152,40	123,8	12,0	10,0	B/A	15,850	I	24183246
123,00	155,00	95,0	12,0	10,0	B/B	16,00	M	24112532
125,00	150,00	98,5	10,0	7,5	B/A	12,50	M	24074297
125,00	150,00	98,5	10,0	7,5	B/A	12,50	M	24373658
125,00	150,00	98,5	10,0	7,5	B/B	12,50	M	24081714
125,00	155,00	95,0	12,0	10,0	B/A	15,00	M	24089158
125,00	155,00	95,0	12,0	10,0	B/B	15,00	M	24072133
125,00	155,00	95,0	12,0	10,0	B/B	15,00	M	24075731
125,00	155,00	117,4	12,0	10,0	B/B	15,00	M	24064543

* M = metric; I = inch

ロッドシール

Vパッキン 1000

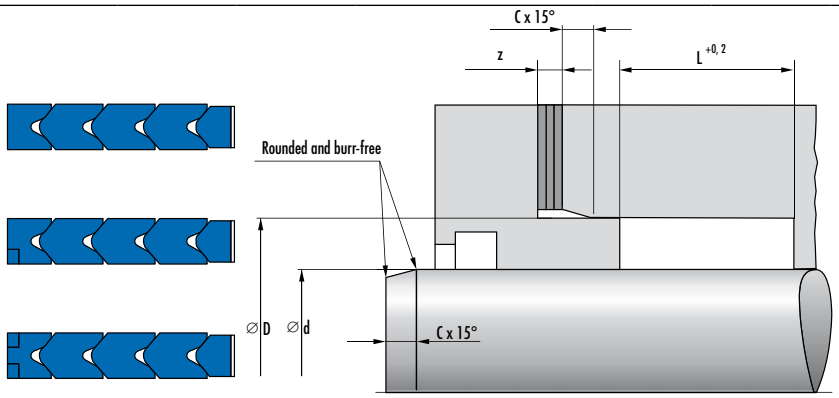

Dimensions					Material	Profile	Unit of measure	Article No.
d	D	L	z	C				
125,00	155,00	120,0	12,0	10,0	B/B	15,00	M	24079394
125,00	155,00	120,0	12,0	10,0	B/B	15,00	M	24079853
125,00	165,00	158,0	15,0	12,5	B/A	20,00	M	24129451
130,00	160,00	118,5	12,0	10,0	B/B	15,00	M	24103497
130,00	160,00	150,0	12,0	10,0	B/B	15,00	M	24216258
130,00	170,00	158,0	15,0	12,5	B/A	20,00	M	00527666
133,40	158,40	98,5	10,0	7,5	B/A	12,50	I	24080602
133,40	165,40	128,0	12,0	10,0	B/A	16,00	I	24140755
135,00	165,00	95,0	12,0	10,0	B/B	15,00	M	24259745
135,00	175,00	126,0	15,0	12,5	B/B	20,00	M	24074448
139,70	171,70	120,0	12,0	10,0	B/A	16,00	I	24080466
139,70	171,70	128,0	12,0	10,0	B/A	16,00	I	24235741
140,00	165,00	76,5	10,0	7,5	B/A	12,50	M	24239124
140,00	165,00	98,5	10,0	7,5	B/A	12,50	M	24086537
140,00	165,00	100,0	10,0	7,5	B/B	12,50	M	24081710
140,00	165,00	102,0	10,0	7,5	B/A	12,50	M	24140697
140,00	170,00	93,0	12,0	10,0	B/B	15,00	M	24067777
140,00	170,00	95,0	12,0	10,0	B/B	15,00	M	24102051
140,00	170,00	95,0	12,0	10,0	B/B	15,00	M	24141626
140,00	170,00	100,0	12,0	10,0	B/B	15,00	M	24073934
140,00	170,00	120,0	12,0	10,0	B/B	15,00	M	24073931
140,00	170,00	122,0	12,0	10,0	B/A	15,00	M	24123130
140,00	170,00	131,0	12,0	10,0	B/A	15,00	M	24373175
140,00	170,00	140,5	12,0	10,0	B/A	15,00	M	24342149
140,00	170,00	150,0	12,0	10,0	B/B	15,00	M	24261010
145,00	175,00	117,4	12,0	10,0	B/B	15,00	M	24067697
145,00	175,00	118,5	12,0	10,0	B/B	15,00	M	24131644
146,10	171,50	104,7	10,0	7,5	B/B	12,70	I	24143944
150,00	180,00	100,0	12,0	10,0	B/A	15,00	M	24072331
150,00	180,00	100,0	12,0	10,0	B/B	15,00	M	24086426
150,00	180,00	100,0	12,0	10,0	B/B	15,00	M	24144999
150,00	180,00	120,0	12,0	10,0	B/A	15,00	M	24091402
150,00	180,00	120,0	12,0	10,0	B/A	15,00	M	24092789
150,00	180,00	150,0	12,0	10,0	B/B	15,00	M	24103411
150,00	182,00	145,0	12,0	10,0	B/A	16,00	M	24141630

* M = metric; I = inch

Vパッキン 1000

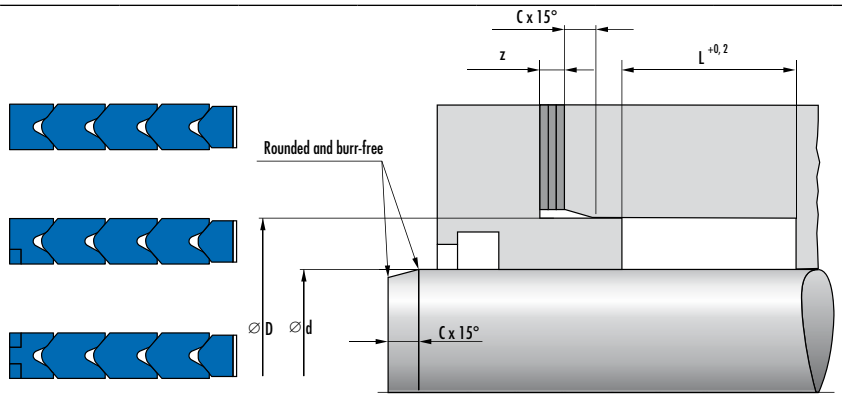

Dimensions					Material	Profile	Unit of measure	Article No.
d	D	L	z	C				
150,00	188,10	127,1	15,0	12,5	B/A	19,050	M	24363071
150,00	190,00	158,0	15,0	12,5	B/B	20,00	M	24105019
150,00	190,00	190,0	15,0	12,5	B/B	20,00	M	24082060
152,40	177,80	104,7	10,0	7,5	B/A	12,70	I	24098595
152,70	178,10	136,0	10,0	7,5	B/A	12,70	I	24251403
155,00	205,00	120,0	20,0	15,0	B/A	25,00	M	24194221
158,00	190,00	93,5	12,0	10,0	B/B	16,00	M	24120867
158,750	190,80	127,5	12,0	10,0	B/A	16,00	I	24103260
160,00	190,00	95,0	12,0	10,0	B/A	15,00	M	24102041
160,00	190,00	95,0	12,0	10,0	B/A	15,00	M	24178280
160,00	190,00	95,0	12,0	10,0	B/B	15,00	M	24074695
160,00	190,00	95,0	12,0	10,0	B/B	15,00	M	24095014
160,00	190,00	97,0	12,0	10,0	B/B	15,00	M	24100394
160,00	190,00	120,0	12,0	10,0	B/B	15,00	M	24076192
160,00	190,00	120,0	12,0	10,0	B/B	15,00	M	24083991
160,00	190,00	122,0	12,0	10,0	B/A	15,00	M	24095656
160,00	190,00	122,0	12,0	10,0	B/B	15,00	M	24076149
160,00	190,00	128,0	12,0	10,0	B/A	15,00	M	24231977
160,00	190,00	145,0	12,0	10,0	B/B	15,00	M	24127917
160,00	192,00	120,0	12,0	10,0	B/A	16,00	M	24101219
160,00	192,00	120,0	12,0	10,0	B/B	16,00	M	24077698
161,90	193,90	145,5	12,0	10,0	B/B	16,00	I	24245718
165,00	195,00	99,0	12,0	10,0	B/B	15,00	M	24178047
165,00	205,00	144,0	15,0	12,5	B/B	20,00	M	24104897
165,10	197,10	129,6	12,0	10,0	B/A	16,00	I	24093302
165,10	200,00	121,5	15,0	12,5	B/B	17,50	I	24144903
166,00	206,00	112,0	15,0	12,5	B/A	20,00	M	00527301
168,00	198,00	124,0	12,0	10,0	B/B	15,00	M	24338674
169,90	201,60	127,1	12,0	10,0	B/A	15,850	I	24241830
170,00	200,00	99,0	12,0	10,0	B/A	15,00	M	24077482
170,00	200,00	99,0	12,0	10,0	B/A	15,00	M	24268170
170,00	200,00	99,0	12,0	10,0	B/B	15,00	M	24124025
170,00	200,00	124,0	12,0	10,0	B/A	15,00	M	24099307
170,00	200,00	124,0	12,0	10,0	B/A	15,00	M	24106384
170,00	200,00	124,0	12,0	10,0	B/B	15,00	M	24067987

* M = metric; I = inch

ロッドシール

Vパッキン 1000

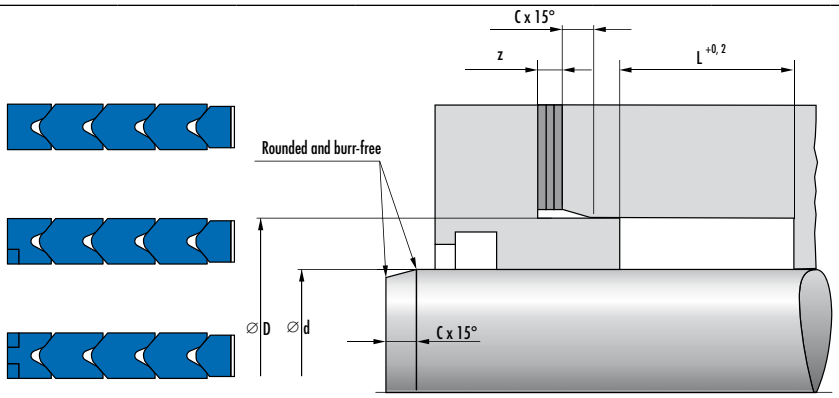

Dimensions					Material	Profile	Unit of measure	Article No.
d	D	L	z	C				
170,00	210,00	176,0	15,0	12,5	B/A	20,00	M	24368331
171,450	209,60	127,1	15,0	12,5	B/A	19,050	I	24215842
171,50	196,90	126,9	10,0	7,5	B/A	12,70	I	24105616
171,50	203,50	116,8	12,0	10,0	B/A	16,00	I	24222691
174,60	206,40	142,4	12,0	10,0	B/A	15,90	I	24316959
175,00	205,00	100,0	12,0	10,0	B/B	15,00	M	24329556
175,00	205,00	125,0	12,0	10,0	B/B	15,00	M	24086139
175,00	210,00	139,5	15,0	12,5	B/A	17,50	M	00529575
176,00	216,00	112,0	15,0	12,5	B/A	20,00	M	24339738
177,80	209,80	120,5	12,0	10,0	B/A	16,00	I	24080139
178,00	210,00	120,5	12,0	10,0	B/B	16,00	M	24177370
178,00	210,00	129,6	12,0	10,0	B/A	16,00	M	24227002
180,00	210,00	95,0	12,0	10,0	B/B	15,00	M	24073936
180,00	210,00	95,0	12,0	10,0	B/B	15,00	M	24102039
180,00	210,00	98,5	12,0	10,0	B/B	15,00	M	24073937
180,00	210,00	100,0	12,0	10,0	B/A	15,00	M	24104944
180,00	210,00	117,4	12,0	10,0	B/B	15,00	M	24064544
180,00	210,00	120,0	12,0	10,0	B/A	15,00	M	24086603
180,00	210,00	120,0	12,0	10,0	B/B	15,00	M	24079395
180,00	210,00	120,0	12,0	10,0	B/B	15,00	M	24118649
180,00	210,00	125,0	12,0	10,0	B/A	15,00	M	24351234
180,00	210,00	128,0	12,0	10,0	B/A	15,00	M	24095183
180,00	210,00	143,7	12,0	10,0	B/B	15,00	M	24067779
180,00	212,00	120,5	12,0	10,0	B/A	16,00	M	24258986
184,20	216,00	121,1	12,0	10,0	B/A	15,90	I	24289663
185,00	215,00	120,0	12,0	10,0	B/B	15,00	M	24226726
185,00	215,00	125,0	12,0	10,0	B/A	15,00	M	24144468
187,00	227,00	144,0	15,0	12,5	B/B	20,00	M	24310517
190,00	220,00	95,0	12,0	10,0	B/A	15,00	M	24236961
190,00	220,00	100,0	12,0	10,0	B/B	15,00	M	00531927
190,00	220,00	100,0	12,0	10,0	B/B	15,00	M	24086909
190,00	220,00	117,4	12,0	10,0	B/B	15,00	M	24064507
190,00	220,00	120,0	12,0	10,0	B/A	15,00	M	24077367
190,00	220,00	120,0	12,0	10,0	B/A	15,00	M	24095430
190,00	220,00	120,0	12,0	10,0	B/B	15,00	M	24144248

* M = metric; I = inch

Vパッキン 1000

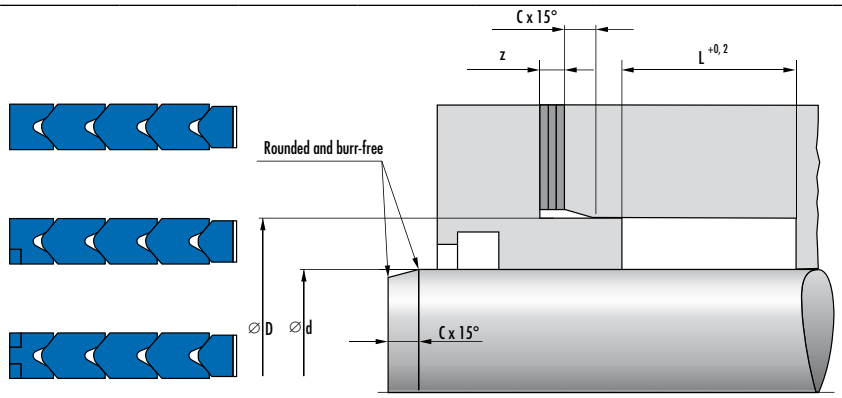

Dimensions					Material	Profile	Unit of measure	Article No.
d	D	L	z	C				
190,00	230,00	112,0	15,0	12,5	B/B	20,00	M	24074444
190,00	230,00	121,0	15,0	12,5	B/B	20,00	M	24374261
190,00	230,00	144,0	15,0	12,5	B/A	20,00	M	24190666
195,00	225,00	116,0	12,0	10,0	B/A	15,00	M	24234264
195,00	225,00	125,0	12,0	10,0	B/A	15,00	M	24236497
195,00	235,00	112,0	15,0	12,5	B/B	20,00	M	24369737
196,850	235,00	98,5	15,0	12,5	B/B	19,050	I	24334696
196,90	228,60	121,0	12,0	10,0	B/A	15,850	I	24080167
196,90	228,60	121,0	12,0	10,0	B/A	15,850	I	24175026
200,00	230,00	95,0	12,0	10,0	B/A	15,00	M	24117878
200,00	230,00	95,0	12,0	10,0	B/B	15,00	M	24067511
200,00	230,00	95,0	12,0	10,0	B/B	15,00	M	24080361
200,00	230,00	95,0	12,0	10,0	B/B	15,00	M	24102583
200,00	230,00	100,0	12,0	10,0	B/B	15,00	M	24079821
200,00	230,00	120,0	12,0	10,0	B/A	15,00	M	24103378
200,00	230,00	120,0	12,0	10,0	B/B	15,00	M	24077338
200,00	230,00	120,0	12,0	10,0	B/B	15,00	M	24085551
200,00	230,00	120,0	12,0	10,0	B/B	15,00	M	24134983
200,00	230,00	125,0	12,0	10,0	B/A	15,00	M	24187569
200,00	230,00	145,0	12,0	10,0	B/A	15,00	M	24113846
200,00	230,00	145,0	12,0	10,0	B/A	15,00	M	24312077
200,00	240,00	112,0	15,0	12,5	B/B	20,00	M	24118009
200,00	240,00	144,0	15,0	12,5	B/A	20,00	M	24173300
200,00	240,00	144,0	15,0	12,5	B/B	20,00	M	24363113
200,00	240,00	176,0	15,0	12,5	B/A	20,00	M	24376548
203,20	235,00	95,1	12,0	10,0	B/A	15,90	I	24314611
203,20	235,00	121,1	12,0	10,0	B/A	15,90	I	24091194
203,20	235,00	126,6	12,0	10,0	B/A	15,90	I	24301026
203,20	241,30	112,0	15,0	12,5	B/A	19,050	I	24241783
203,20	241,30	154,9	15,0	12,5	B/B	19,050	I	24374142
210,00	240,00	120,0	12,0	10,0	B/B	15,00	M	24295938
210,00	240,00	125,0	12,0	10,0	B/B	15,00	M	24145442
210,00	250,00	112,0	15,0	12,5	B/B	20,00	M	24186699
210,00	250,00	160,0	15,0	12,5	B/A	20,00	M	24342382
215,00	245,00	120,0	12,0	10,0	B/A	15,00	M	24297755

* M = metric; I = inch

ロッドシール

Vパッキン 1000

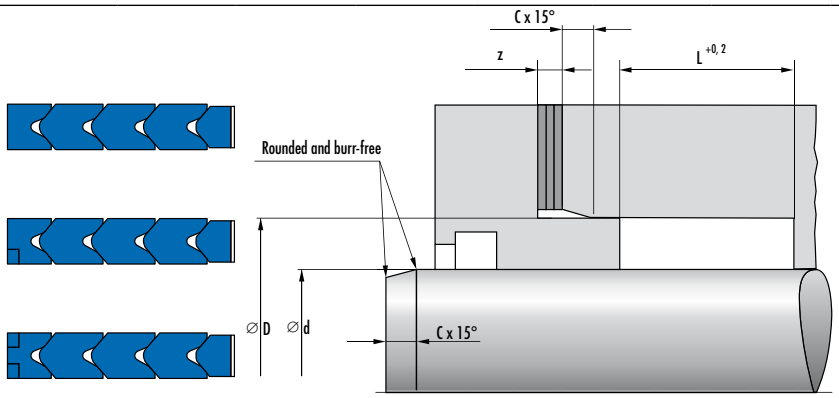

Dimensions					Material	Profile	Unit of measure	Article No.
d	D	L	z	C				
215,00	245,00	125,0	12,0	10,0	B/A	15,00	M	24373660
215,90	247,70	120,7	12,0	10,0	B/A	15,90	I	24146156
215,90	254,00	125,5	15,0	12,5	B/A	19,050	I	24248873
215,90	265,90	115,0	20,0	15,0	B/B	25,00	I	24368392
220,00	250,00	93,0	12,0	10,0	B/B	15,00	M	24079077
220,00	250,00	95,0	12,0	10,0	B/B	15,00	M	24084438
220,00	250,00	100,0	12,0	10,0	B/A	15,00	M	24104945
220,00	250,00	100,0	12,0	10,0	B/B	15,00	M	24101261
220,00	250,00	120,0	12,0	10,0	B/B	15,00	M	24079173
220,00	250,00	125,0	12,0	10,0	B/A	15,00	M	24093699
220,00	250,00	150,0	12,0	10,0	B/B	15,00	M	00525566
220,00	260,00	113,0	15,0	12,5	B/B	20,00	M	24250470
220,00	260,00	122,0	15,0	12,5	B/A	20,00	M	24110061
220,00	260,00	145,0	15,0	12,5	B/A	20,00	M	24191124
220,00	260,00	160,0	15,0	12,5	B/A	20,00	M	24134773
220,00	260,00	177,0	15,0	12,5	B/A	20,00	M	24180571
220,00	265,00	144,0	15,0	12,5	B/A	22,50	M	24342198
220,00	270,00	190,0	20,0	15,0	B/B	25,00	M	24180261
225,00	255,00	125,0	12,0	10,0	B/A	15,00	M	24260720
225,00	265,00	128,0	15,0	12,5	B/B	20,00	M	24080862
228,60	260,40	120,6	12,0	10,0	B/A	15,90	I	24132491
228,60	260,40	128,3	12,0	10,0	B/A	15,90	I	24084000
228,60	260,40	128,3	12,0	10,0	B/B	15,90	I	24087856
228,60	266,70	131,7	15,0	12,5	B/B	19,050	I	24375502
228,60	266,70	155,7	15,0	12,5	B/A	19,050	I	24131734
230,00	260,00	100,0	12,0	10,0	B/A	15,00	M	24369140
230,00	270,00	128,0	15,0	12,5	B/A	20,00	M	24354079
230,00	270,00	145,0	15,0	12,5	B/A	20,00	M	24097102
232,00	276,00	113,0	15,0	12,5	B/B	22,00	M	24328804
235,00	265,00	125,0	12,0	10,0	B/B	15,00	M	24087521
235,00	275,00	145,0	15,0	12,5	B/A	20,00	M	24101904
236,00	276,00	144,0	15,0	12,5	B/A	20,00	M	24116189
236,540	280,50	145,0	15,0	12,5	B/A	22,00	I	24234208
240,00	270,00	93,0	12,0	10,0	B/B	15,00	M	24068389
240,00	270,00	95,0	12,0	10,0	B/B	15,00	M	24083041

* M = metric; I = inch

Vパッキン 1000

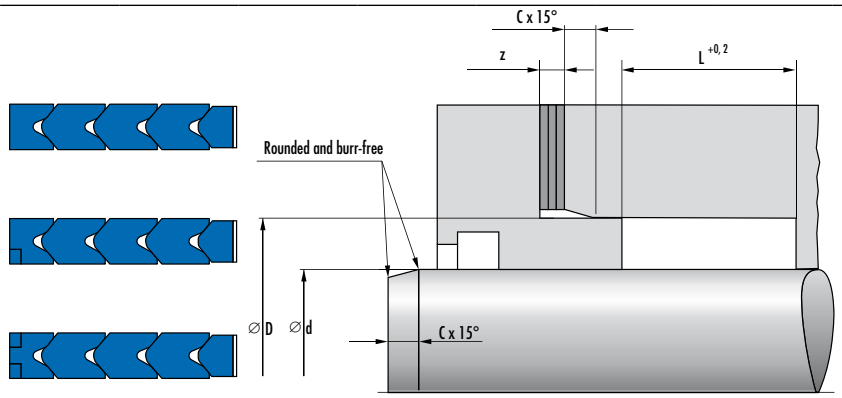

Dimensions					Material	Profile	Unit of measure	Article No.
d	D	L	z	C				
240,00	270,00	125,0	12,0	10,0	B/A	15,00	M	24095660
240,00	280,00	128,0	15,0	12,5	B/A	20,00	M	24114248
240,00	284,00	145,0	15,0	12,5	B/A	22,00	M	24183384
241,30	279,40	125,5	15,0	12,5	B/A	19,050	I	24363092
244,50	284,50	122,0	15,0	12,5	B/B	20,00	M	24358449
245,00	285,00	145,0	15,0	12,5	B/B	20,00	M	24088927
247,650	285,80	120,7	15,0	12,5	B/A	19,050	I	24287162
247,650	285,80	152,5	15,0	12,5	B/A	19,050	I	24250670
247,70	279,40	120,6	12,0	10,0	B/B	15,850	I	24373220
248,00	288,00	144,0	15,0	12,5	B/A	20,00	M	24366889
248,00	292,00	113,0	15,0	12,5	B/B	22,00	M	24328802
248,10	279,80	95,4	12,0	10,0	B/B	15,850	I	24355212
250,00	280,00	93,5	12,0	10,0	B/B	15,00	M	24067783
250,00	280,00	95,0	12,0	10,0	B/B	15,00	M	24095018
250,00	280,00	95,0	12,0	10,0	B/B	15,00	M	24265123
250,00	280,00	98,0	12,0	10,0	B/B	15,00	M	24064546
250,00	280,00	100,0	12,0	10,0	B/A	15,00	M	24104948
250,00	280,00	100,0	12,0	10,0	B/B	15,00	M	24079929
250,00	280,00	100,0	12,0	10,0	B/B	15,00	M	24178563
250,00	280,00	120,0	12,0	10,0	B/A	15,00	M	24187032
250,00	280,00	120,0	12,0	10,0	B/B	15,00	M	24088939
250,00	280,00	123,5	12,0	10,0	B/B	15,00	M	24331791
250,00	280,00	125,0	12,0	10,0	B/A	15,00	M	24259447
250,00	280,00	125,0	12,0	10,0	B/B	15,00	M	24131452
250,00	280,00	125,0	12,0	10,0	B/B	15,00	M	24314411
250,00	290,00	112,0	15,0	12,5	B/B	20,00	M	24351541
250,00	290,00	122,0	15,0	12,5	B/B	20,00	M	24361128
250,00	290,00	145,0	15,0	12,5	B/A	20,00	M	24092915
250,00	290,00	186,0	15,0	12,5	B/A	20,00	M	24327158
250,00	290,00	186,0	15,0	12,5	B/A	20,00	M	24336364
250,80	282,60	122,3	12,0	10,0	B/A	15,90	I	24241222
250,80	290,80	145,0	15,0	12,5	B/A	20,00	M	24308932
252,00	292,00	128,0	15,0	12,5	B/A	20,00	M	00527305
254,00	285,80	120,7	12,0	10,0	B/A	15,90	I	24308803
254,00	285,80	146,0	12,0	10,0	B/A	15,90	I	24373996

* M = metric; I = inch

ロッドシール

Vパッキン 1000

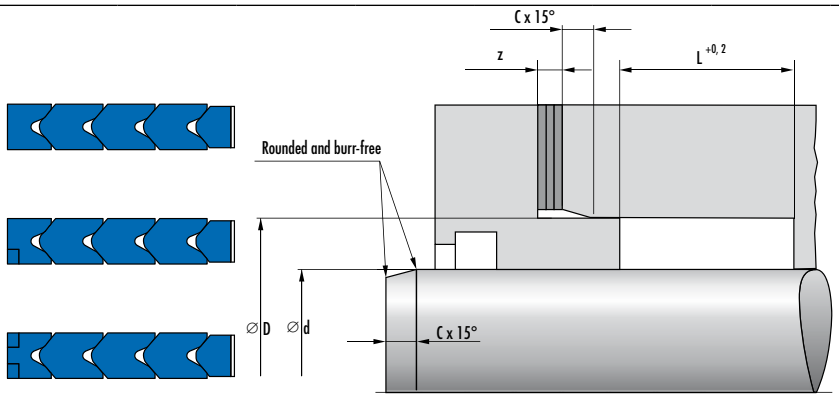

Dimensions					Material	Profile	Unit of measure	Article No.
d	D	L	z	C				
254,00	292,10	155,6	15,0	12,5	B/B	19,050	I	24293343
255,00	295,00	122,0	15,0	12,5	B/A	20,00	M	24234719
260,00	290,00	148,5	12,0	10,0	B/A	15,00	M	24146185
260,00	300,00	113,0	15,0	12,5	B/B	20,00	M	24236820
260,00	300,00	128,0	15,0	12,5	B/B	20,00	M	24149020
260,00	300,00	145,0	15,0	12,5	B/A	20,00	M	24110755
260,00	300,00	145,0	15,0	12,5	B/A	20,00	M	24342650
260,00	300,00	145,0	15,0	12,5	B/B	20,00	M	24094118
260,00	300,00	160,0	15,0	12,5	B/B	20,00	M	24127684
260,350	298,50	168,3	15,0	12,5	B/A	19,050	I	24349809
260,40	292,10	95,4	12,0	10,0	B/A	15,850	I	24085221
265,00	305,00	145,0	15,0	12,5	B/A	20,00	M	24336149
265,00	305,00	177,0	15,0	12,5	B/B	20,00	M	24192894
266,70	298,50	122,2	12,0	10,0	B/A	15,90	I	24098118
266,70	298,50	122,2	12,0	10,0	B/A	15,90	I	24233044
266,70	298,50	127,0	12,0	10,0	B/A	15,90	I	24174946
266,70	304,80	127,1	15,0	12,5	B/A	19,050	I	24146175
269,865	308,00	127,0	15,0	12,5	B/A	19,050	I	24094332
270,00	300,00	98,5	12,0	10,0	B/B	15,00	M	24313281
270,00	300,00	123,5	12,0	10,0	B/B	15,00	M	24335561
270,00	310,00	160,0	15,0	12,5	B/A	20,00	M	24073063
270,00	310,00	160,0	15,0	12,5	B/A	20,00	M	24120872
270,00	310,00	177,0	15,0	12,5	B/B	20,00	M	24069270
270,00	310,00	186,0	15,0	12,5	B/B	20,00	M	24372753
275,00	315,00	128,0	15,0	12,5	B/A	20,00	M	00530313
275,00	315,00	160,0	15,0	12,5	B/A	20,00	M	24112170
276,00	320,00	145,0	15,0	12,5	B/A	22,00	M	24380435
277,00	321,00	145,0	15,0	12,5	B/A	22,00	M	24339730
279,40	311,20	114,2	12,0	10,0	B/B	15,90	I	24174288
279,40	311,20	122,2	12,0	10,0	B/A	15,90	I	24086723
279,40	317,50	146,2	15,0	12,5	B/A	19,050	I	24083634
279,40	317,50	171,6	15,0	12,5	B/A	19,050	I	24233807
280,00	320,00	122,0	15,0	12,5	B/A	20,00	M	24335571
280,00	320,00	126,0	15,0	12,5	B/B	20,00	M	24128210
280,00	320,00	128,0	15,0	12,5	B/A	20,00	M	24074209

* M = metric; I = inch

Vパッキン 1000

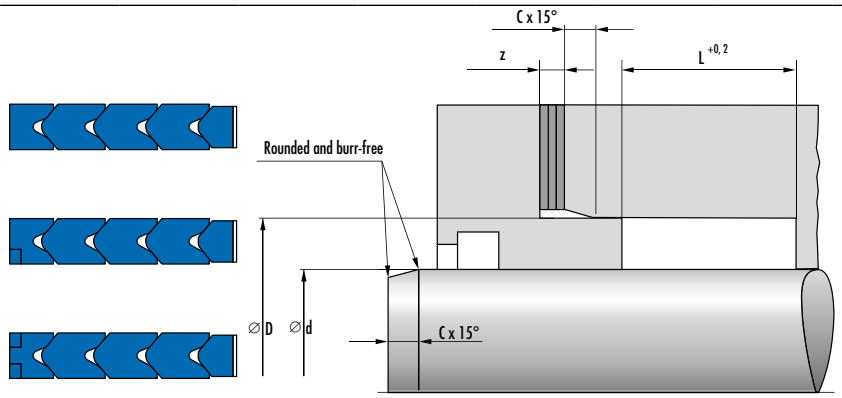

Dimensions					Material	Profile	Unit of measure	Article No.
d	D	L	z	C				
280,00	320,00	128,0	15,0	12,5	B/B	20,00	M	24069570
280,00	320,00	128,0	15,0	12,5	B/B	20,00	M	24088941
280,00	320,00	142,2	15,0	12,5	B/B	20,00	M	24073728
280,00	320,00	145,0	15,0	12,5	B/A	20,00	M	24082121
280,00	320,00	145,0	15,0	12,5	B/B	20,00	M	24147219
280,00	320,00	154,0	15,0	12,5	B/A	20,00	M	24264677
280,00	320,00	160,0	15,0	12,5	B/A	20,00	M	24076833
280,00	320,00	160,0	15,0	12,5	B/A	20,00	M	24193751
280,00	320,00	160,0	15,0	12,5	B/B	20,00	M	24100005
280,00	320,00	160,0	15,0	12,5	B/B	20,00	M	24232263
280,00	320,00	175,0	15,0	12,5	B/B	20,00	M	24377255
280,00	320,00	177,0	15,0	12,5	B/B	20,00	M	24373451
280,00	320,00	186,0	15,0	12,5	B/B	20,00	M	24105201
280,00	320,00	192,0	15,0	12,5	B/B	20,00	M	24312668
280,00	324,00	177,0	15,0	12,5	B/B	22,00	M	24361148
282,00	322,00	145,0	15,0	12,5	B/A	20,00	M	24262343
285,00	325,00	128,1	15,0	12,5	B/B	20,00	M	24296272
285,00	325,00	145,0	15,0	12,5	B/A	20,00	M	24261805
285,00	325,00	145,0	15,0	12,5	B/B	20,00	M	24069878
285,00	325,00	177,0	15,0	12,5	B/B	20,00	M	24173263
285,70	317,50	88,9	12,0	10,0	B/B	15,90	I	24377750
290,00	320,00	123,5	12,0	10,0	B/A	15,00	M	24336888
290,00	330,00	145,0	15,0	12,5	B/A	20,00	M	24173299
290,00	330,00	145,0	15,0	12,5	B/B	20,00	M	24100201
290,00	330,00	155,0	15,0	12,5	B/B	20,00	M	00527358
290,00	330,00	195,0	15,0	12,5	B/A	20,00	M	24293013
290,00	340,00	190,0	20,0	15,0	B/A	25,00	M	24336162
290,513	342,40	152,0	22,5	15,0	B/A	26,20	I	24110184
292,10	323,90	122,2	12,0	10,0	B/A	15,90	I	24094327
292,10	323,90	122,5	12,0	10,0	B/A	15,90	I	24313946
292,10	330,20	127,0	15,0	12,5	B/A	19,050	I	24334915
295,00	335,00	131,0	15,0	12,5	B/B	20,00	M	00527357
296,00	340,00	145,0	15,0	12,5	B/A	22,00	M	24263506
296,00	340,00	145,0	15,0	12,5	B/B	22,00	M	24338573
296,00	340,00	177,0	15,0	12,5	B/A	22,00	M	24265097

* M = metric; I = inch

ロッドシール

Vパッキン 1000

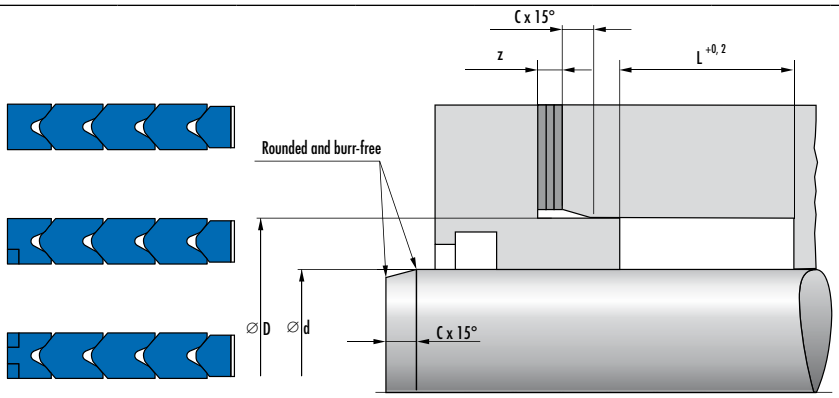

Dimensions					Material	Profile	Unit of measure	Article No.
d	D	L	z	C				
296,00	340,00	177,0	15,0	12,5	B/B	22,00	M	24357849
298,50	330,20	114,0	12,0	10,0	B/A	15,850	I	24080643
300,00	330,00	83,0	12,0	10,0	B/B	15,00	M	24258695
300,00	330,00	123,5	12,0	10,0	B/A	15,00	M	24076507
300,00	340,00	110,9	15,0	12,5	B/B	20,00	M	24069269
300,00	340,00	111,0	15,0	12,5	B/A	20,00	M	24356483
300,00	340,00	113,0	15,0	12,5	B/B	20,00	M	24074692
300,00	340,00	113,0	15,0	12,5	B/B	20,00	M	24091937
300,00	340,00	126,0	15,0	12,5	B/B	20,00	M	24332577
300,00	340,00	131,0	15,0	12,5	B/A	20,00	M	24105199
300,00	340,00	131,0	15,0	12,5	B/B	20,00	M	24341825
300,00	340,00	145,0	15,0	12,5	B/A	20,00	M	24114005
300,00	340,00	145,0	15,0	12,5	B/B	20,00	M	24073932
300,00	340,00	158,0	15,0	12,5	B/B	20,00	M	24073420
300,00	340,00	176,0	15,0	12,5	B/A	20,00	M	24193710
300,00	340,00	177,0	15,0	12,5	B/A	20,00	M	24137476
300,00	340,00	177,0	15,0	12,5	B/A	20,00	M	24288296
300,00	340,00	177,0	15,0	12,5	B/B	20,00	M	24129980
304,80	336,80	76,0	12,0	10,0	B/B	15,90	I	24145000
304,80	342,90	114,3	15,0	12,5	B/B	19,050	I	24182228
304,80	342,90	127,1	15,0	12,5	B/A	19,050	I	24339833
304,80	342,90	133,4	15,0	12,5	B/B	19,050	I	24377840
304,80	342,90	146,2	15,0	12,5	B/A	19,050	I	24081729
304,80	342,90	155,7	15,0	12,5	B/A	19,050	I	24103677
305,00	345,00	145,0	15,0	12,5	B/B	20,00	M	24223611
307,980	340,00	114,6	12,0	10,0	B/A	16,00	I	24360349
310,00	350,00	113,0	15,0	12,5	B/B	20,00	M	24251438
310,00	350,00	145,0	15,0	12,5	B/A	20,00	M	24191553
310,00	350,00	145,0	15,0	12,5	B/B	20,00	M	24096028
310,00	350,00	177,0	15,0	12,5	B/A	20,00	M	24108181
310,00	350,00	195,0	15,0	12,5	B/B	20,00	M	24292048
310,00	354,00	145,0	15,0	12,5	B/A	22,00	M	24234212
311,15	349,30	137,2	15,0	12,5	B/A	19,050	I	24374521
311,15	349,30	145,9	15,0	12,5	B/A	19,050	I	24230186
311,20	342,90	114,0	12,0	10,0	B/B	15,850	I	24136894

* M = metric; I = inch

Vパッキン 1000

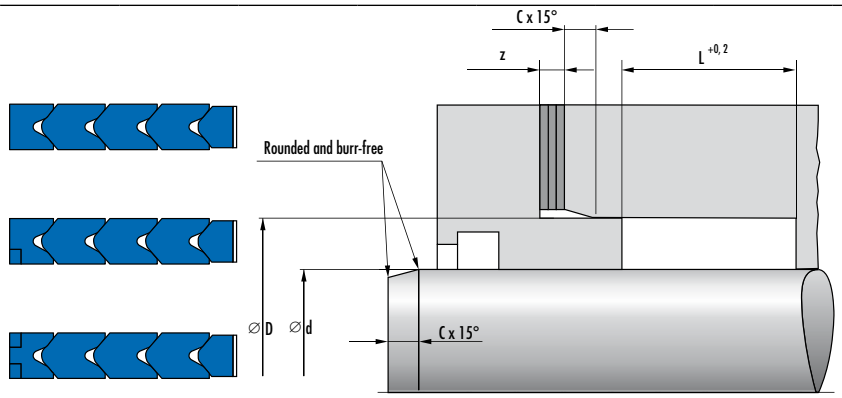

Dimensions					Material	Profile	Unit of measure	Article No.
d	D	L	z	C				
312,00	356,00	145,0	15,0	12,5	B/A	22,00	M	24339726
315,00	355,00	128,0	15,0	12,5	B/B	20,00	M	24347013
315,00	355,00	145,0	15,0	12,5	B/B	20,00	M	24072391
315,00	355,00	177,0	15,0	12,5	B/B	20,00	M	24119151
316,00	360,00	145,0	15,0	12,5	B/A	22,00	M	24259155
316,00	360,00	145,0	15,0	12,5	B/B	22,00	M	24259335
317,50	349,30	76,0	12,0	10,0	B/B	15,90	I	24172096
317,50	355,60	137,2	15,0	12,5	B/A	19,050	I	24082101
318,00	362,00	145,0	15,0	12,5	B/B	22,00	M	24355004
318,50	362,70	177,0	15,0	12,5	B/B	22,00	I	24223370
320,00	350,00	148,5	12,0	10,0	B/A	15,00	M	00527010
320,00	360,00	113,0	15,0	12,5	B/B	20,00	M	24081756
320,00	360,00	113,0	15,0	12,5	B/B	20,00	M	24198245
320,00	360,00	128,0	15,0	12,5	B/A	20,00	M	24140097
320,00	360,00	128,0	15,0	12,5	B/A	20,00	M	24340781
320,00	360,00	128,0	15,0	12,5	B/B	20,00	M	24329555
320,00	360,00	131,0	15,0	12,5	B/A	20,00	M	24258138
320,00	360,00	131,0	15,0	12,5	B/A	20,00	M	24269680
320,00	360,00	145,0	15,0	12,5	B/A	20,00	M	24100771
320,00	360,00	145,0	15,0	12,5	B/A	20,00	M	24113902
320,00	360,00	145,0	15,0	12,5	B/A	20,00	M	24220676
320,00	360,00	145,0	15,0	12,5	B/B	20,00	M	24083098
320,00	360,00	145,0	15,0	12,5	B/B	20,00	M	24090386
320,00	360,00	145,0	15,0	12,5	B/B	20,00	M	24134796
320,00	360,00	145,0	15,0	12,5	B/B	20,00	M	24308161
320,00	360,00	160,0	15,0	12,5	B/B	20,00	M	24349309
320,00	360,00	163,0	15,0	12,5	B/A	20,00	M	24233272
320,00	360,00	163,0	15,0	12,5	B/B	20,00	M	24377739
320,00	364,00	145,0	15,0	12,5	B/A	22,00	M	24337559
320,00	364,00	145,0	15,0	12,5	B/B	22,00	M	24353311
320,00	370,00	150,0	20,0	15,0	B/A	25,00	M	24377421
320,00	370,00	150,0	20,0	15,0	B/B	25,00	M	24068349
320,00	370,00	190,0	20,0	15,0	B/A	25,00	M	24140308
324,00	364,00	145,0	15,0	12,5	B/A	20,00	M	24294895
325,00	365,00	145,0	15,0	12,5	B/A	20,00	M	24141199

* M = metric; I = inch

ロッドシール

Vパッキン 1000

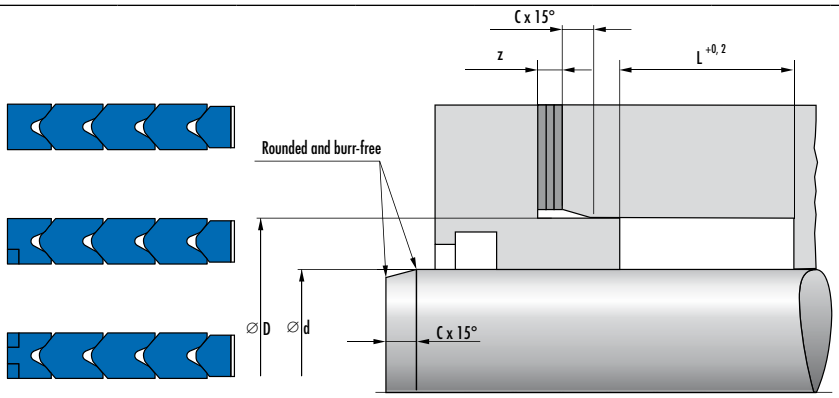

Dimensions					Material	Profile	Unit of measure	Article No.
d	D	L	z	C				
325,00	365,00	190,0	15,0	12,5	B/A	20,00	M	24293014
327,025	380,00	150,0	22,5	15,0	B/B	26,50	I	24112192
330,00	370,00	113,0	15,0	12,5	B/B	20,00	M	24376045
330,00	370,00	145,0	15,0	12,5	B/A	20,00	M	24068708
330,00	370,00	145,0	15,0	12,5	B/B	20,00	M	24352154
330,00	370,00	177,0	15,0	12,5	B/B	20,00	M	24181589
330,20	368,30	145,0	15,0	12,5	B/B	19,050	I	24263431
330,20	368,30	146,1	15,0	12,5	B/A	19,050	I	24262003
335,00	375,00	145,0	15,0	12,5	B/A	20,00	M	24227944
335,00	375,00	145,0	15,0	12,5	B/B	20,00	M	24292075
335,00	375,00	160,0	15,0	12,5	B/A	20,00	M	24235542
335,760	375,70	145,0	15,0	12,5	B/B	20,00	I	24338136
340,00	380,00	126,0	15,0	12,5	B/B	20,00	M	24092861
340,00	380,00	128,0	15,0	12,5	B/A	20,00	M	24111899
340,00	380,00	128,0	15,0	12,5	B/B	20,00	M	24341062
340,00	380,00	145,0	15,0	12,5	B/A	20,00	M	24123530
340,00	380,00	145,0	15,0	12,5	B/B	20,00	M	24104204
340,00	380,00	160,0	15,0	12,5	B/A	20,00	M	24245076
340,00	380,00	177,0	15,0	12,5	B/B	20,00	M	00528836
341,00	381,00	177,0	15,0	12,5	B/A	20,00	M	24337641
342,00	382,00	128,0	15,0	12,5	B/A	20,00	M	24354084
342,90	381,00	145,0	15,0	12,5	B/B	19,050	I	24264137
345,00	385,00	145,0	15,0	12,5	B/B	20,00	M	24330507
347,00	387,00	128,0	15,0	12,5	B/B	20,00	M	24372638
350,00	390,00	128,0	15,0	12,5	B/A	20,00	M	49002536
350,00	390,00	145,0	15,0	12,5	B/A	20,00	M	24080224
350,00	390,00	145,0	15,0	12,5	B/A	20,00	M	24100157
350,00	390,00	145,0	15,0	12,5	B/B	20,00	M	24352156
350,00	410,00	150,0	30,0	15,0	B/B	30,00	M	24087674
352,00	402,00	150,0	20,0	15,0	B/A	25,00	M	24339753
354,00	394,00	145,0	15,0	12,5	B/A	20,00	M	24170918
355,60	395,60	160,0	15,0	12,5	B/A	20,00	I	24264506
356,00	406,00	190,0	20,0	15,0	B/A	25,00	M	24293125
360,00	400,00	128,0	15,0	12,5	B/A	20,00	M	24216860
360,00	400,00	128,0	15,0	12,5	B/B	20,00	M	24086871

* M = metric; I = inch

Vパッキン 1000

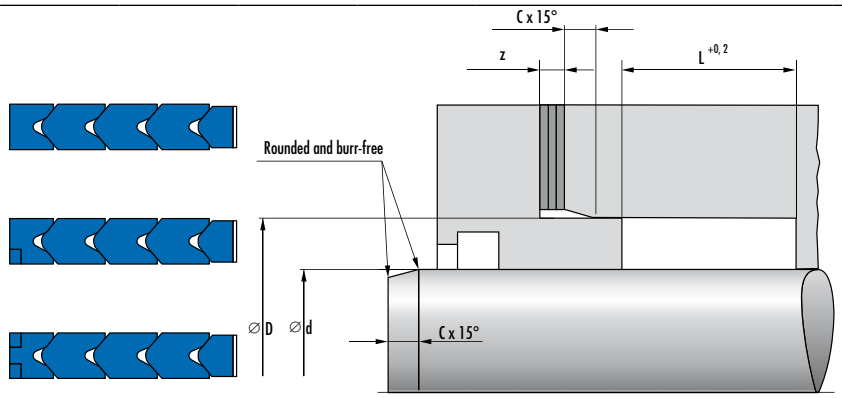

Dimensions					Material	Profile	Unit of measure	Article No.
d	D	L	z	C				
360,00	400,00	145,0	15,0	12,5	B/A	20,00	M	24103323
360,00	400,00	145,0	15,0	12,5	B/A	20,00	M	24313949
360,00	400,00	145,0	15,0	12,5	B/B	20,00	M	24078133
360,00	400,00	145,0	15,0	12,5	B/B	20,00	M	24094504
360,00	400,00	160,0	15,0	12,5	B/A	20,00	M	24124593
360,00	410,00	150,0	20,0	15,0	B/B	25,00	M	24129904
360,00	410,00	190,0	20,0	15,0	B/B	25,00	M	24360329
368,30	406,40	137,0	15,0	12,5	B/B	19,050	I	24299405
368,30	406,40	145,0	15,0	12,5	B/A	19,050	I	24308804
368,30	406,40	145,0	15,0	12,5	B/B	19,050	I	24332353
368,30	413,00	153,4	15,0	12,5	B/B	22,50	I	24378127
368,70	418,70	190,0	20,0	15,0	B/B	25,00	I	24208146
370,00	410,00	145,0	15,0	12,5	B/A	20,00	M	24108185
370,00	410,00	145,0	15,0	12,5	B/B	20,00	M	24094958
370,00	420,00	190,0	20,0	15,0	B/B	25,00	M	24374154
376,00	420,00	113,0	15,0	12,5	B/A	22,00	M	24336200
376,00	420,00	145,0	15,0	12,5	B/B	22,00	M	24107256
376,00	420,00	177,0	15,0	12,5	B/B	22,00	M	24351540
377,830	422,50	152,5	15,0	12,5	B/B	22,250	I	24353298
380,00	420,00	110,9	15,0	12,5	B/B	20,00	M	24065475
380,00	420,00	113,0	15,0	12,5	B/A	20,00	M	24208753
380,00	420,00	113,0	15,0	12,5	B/B	20,00	M	24079891
380,00	420,00	115,0	15,0	12,5	B/B	20,00	M	24100147
380,00	420,00	145,0	15,0	12,5	B/A	20,00	M	24103372
380,00	420,00	145,0	15,0	12,5	B/B	20,00	M	24079873
380,00	420,00	158,0	15,0	12,5	B/B	20,00	M	24073422
380,00	420,00	160,0	15,0	12,5	B/A	20,00	M	24334129
380,00	420,00	177,0	15,0	12,5	B/B	20,00	M	24127561
380,00	420,00	190,0	15,0	12,5	B/B	20,00	M	24338918
381,00	419,10	117,0	15,0	12,5	B/A	19,050	I	24091168
381,00	419,10	127,0	15,0	12,5	B/A	19,050	I	24292076
381,00	419,10	155,0	15,0	12,5	B/A	19,050	I	24110063
384,970	430,00	144,0	15,0	12,5	B/A	22,50	I	24342155
385,00	425,00	160,0	15,0	12,5	B/B	20,00	M	24312117
390,00	420,00	123,5	12,0	10,0	B/A	15,00	M	24291700

* M = metric; I = inch

ロッドシール

Vパッキン 1000

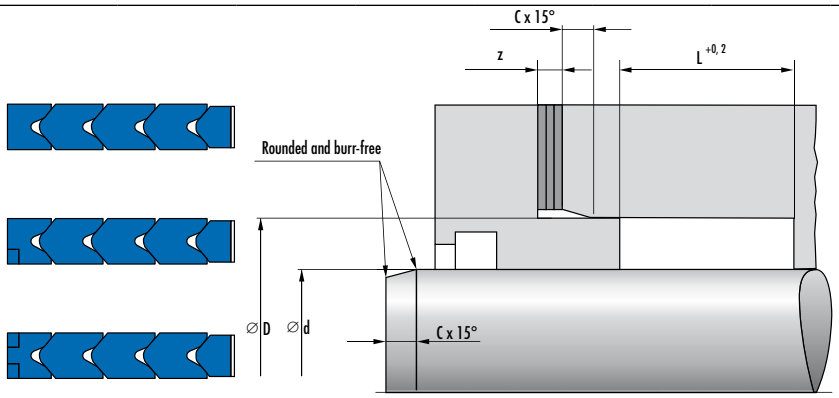

Dimensions					Material	Profile	Unit of measure	Article No.
d	D	L	z	C				
390,00	420,00	123,5	12,0	10,0	B/B	15,00	M	24373364
390,00	430,00	126,0	15,0	12,5	B/A	20,00	M	24108188
390,00	430,00	158,0	15,0	12,5	B/A	20,00	M	24085725
393,70	431,80	127,0	15,0	12,5	B/B	19,050	I	24371782
395,00	435,00	160,0	15,0	12,5	B/B	20,00	M	24137853
395,00	435,00	190,0	15,0	12,5	B/B	20,00	M	24244761
395,00	435,00	192,0	15,0	12,5	B/B	20,00	M	24250377
396,880	432,00	95,9	15,0	12,5	B/B	17,50	I	24241239
396,880	432,00	123,8	15,0	12,5	B/B	17,50	I	24250522
400,00	430,00	123,5	12,0	10,0	B/A	15,00	M	24295019
400,00	440,00	110,9	15,0	12,5	B/B	20,00	M	24068227
400,00	440,00	113,0	15,0	12,5	B/B	20,00	M	24100722
400,00	440,00	140,5	15,0	12,5	B/A	20,00	M	24260689
400,00	440,00	142,2	15,0	12,5	B/B	20,00	M	24069173
400,00	440,00	143,0	15,0	12,5	B/A	20,00	M	24120783
400,00	440,00	143,0	15,0	12,5	B/A	20,00	M	24186985
400,00	440,00	145,0	15,0	12,5	B/B	20,00	M	24074763
400,00	440,00	158,0	15,0	12,5	B/B	20,00	M	24084987
400,00	440,00	160,0	15,0	12,5	B/B	20,00	M	24113693
400,00	440,00	177,0	15,0	12,5	B/B	20,00	M	24182287
400,00	460,00	150,0	30,0	15,0	B/B	30,00	M	24067618
405,00	440,00	95,9	15,0	12,5	B/B	17,50	M	24358976
405,00	445,00	145,0	15,0	12,5	B/B	20,00	M	00527314
406,40	444,50	125,4	15,0	12,5	B/A	19,00	I	24231466
406,40	444,50	127,0	15,0	12,5	B/B	19,050	I	24179577
406,40	444,50	138,0	15,0	12,5	B/B	19,050	I	24340035
406,40	445,00	141,6	15,0	12,5	B/B	19,30	I	24237308
406,40	450,90	152,5	15,0	12,5	B/A	22,250	I	24353811
409,580	454,50	152,5	15,0	12,5	B/B	22,250	I	24251682
410,00	450,00	129,0	15,0	12,5	B/B	20,00	M	24349979
410,00	450,00	145,0	15,0	12,5	B/A	20,00	M	24196194
410,00	450,00	158,0	15,0	12,5	B/A	20,00	M	24234365
410,00	460,00	105,0	20,0	15,0	B/A	25,00	M	24341363
410,00	460,00	150,0	20,0	15,0	B/B	25,00	M	00526286
415,00	465,00	190,0	20,0	15,0	B/A	25,00	M	24360861

* M = metric; I = inch

Vパッキン 1000

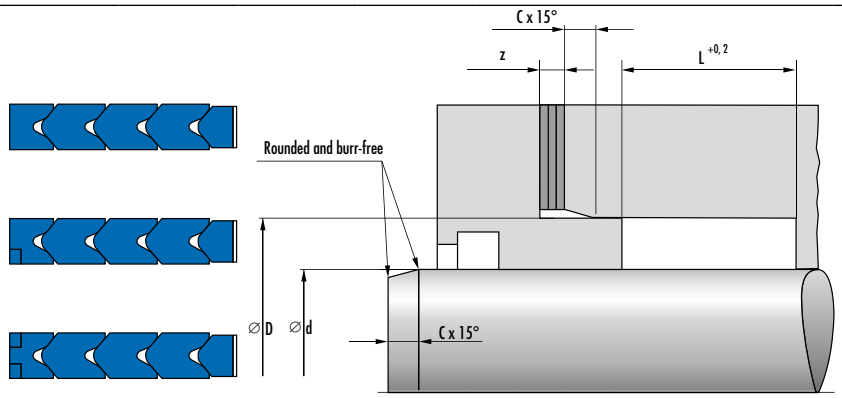

Dimensions					Material	Profile	Unit of measure	Article No.
d	D	L	z	C				
415,930	456,00	129,0	15,0	12,5	B/A	20,00	I	24375513
417,510	455,610	127,0	15,0	12,5	B/A	19,050	I	24259790
417,510	455,610	127,0	15,0	12,5	B/A	19,050	I	24306612
417,510	455,610	128,1	15,0	12,5	B/A	19,050	I	24296249
419,10	457,20	138,0	15,0	12,5	B/A	19,050	I	24080461
419,10	457,20	155,0	15,0	12,5	B/B	19,050	I	24345632
420,00	460,00	113,0	15,0	12,5	B/B	20,00	M	24380434
420,00	460,00	115,0	15,0	12,5	B/B	20,00	M	24356723
420,00	460,00	126,0	15,0	12,5	B/B	20,00	M	24081749
420,00	460,00	128,0	15,0	12,5	B/B	20,00	M	24132945
420,00	460,00	145,0	15,0	12,5	B/B	20,00	M	24094357
420,00	460,00	145,0	15,0	12,5	B/B	20,00	M	24102036
420,00	460,00	145,0	15,0	12,5	B/B	20,00	M	24141625
420,00	460,00	158,0	15,0	12,5	B/A	20,00	M	24186409
420,00	460,00	158,0	15,0	12,5	B/A	20,00	M	24187012
420,00	460,00	158,0	15,0	12,5	B/B	20,00	M	24362279
420,00	460,00	160,0	15,0	12,5	B/B	20,00	M	24145021
425,00	465,00	128,0	15,0	12,5	B/B	20,00	M	24089066
425,00	465,00	129,0	15,0	12,5	B/B	20,00	M	24265089
425,00	465,00	145,0	15,0	12,5	B/A	20,00	M	24119830
425,00	475,00	170,0	20,0	15,0	B/B	25,00	M	24328801
425,450	469,90	152,4	15,0	12,5	B/A	22,20	I	24334886
430,00	462,00	80,0	12,0	10,0	B/B	16,00	M	24290411
430,00	470,00	128,0	15,0	12,5	B/B	20,00	M	24239323
430,00	470,00	147,0	15,0	12,5	B/A	20,00	M	24290873
430,00	470,00	160,0	15,0	12,5	B/B	20,00	M	24241829
430,00	480,00	190,0	20,0	15,0	B/A	25,00	M	24174786
430,210	468,310	137,0	15,0	12,5	B/B	19,050	I	24315093
431,80	469,90	117,0	15,0	12,5	B/B	19,050	I	24144244
431,80	469,90	127,0	15,0	12,5	B/A	19,050	I	24108484
431,80	469,90	127,0	15,0	12,5	B/A	19,050	I	24195079
431,80	469,90	127,0	15,0	12,5	B/B	19,050	I	24112072
431,80	469,90	132,1	15,0	12,5	B/B	19,050	I	24250380
431,80	469,90	137,0	15,0	12,5	B/A	19,050	I	24193039
431,80	481,80	205,0	20,0	15,0	B/A	25,00	I	24260968

* M = metric; I = inch

ロッドシール

Vパッキン 1000

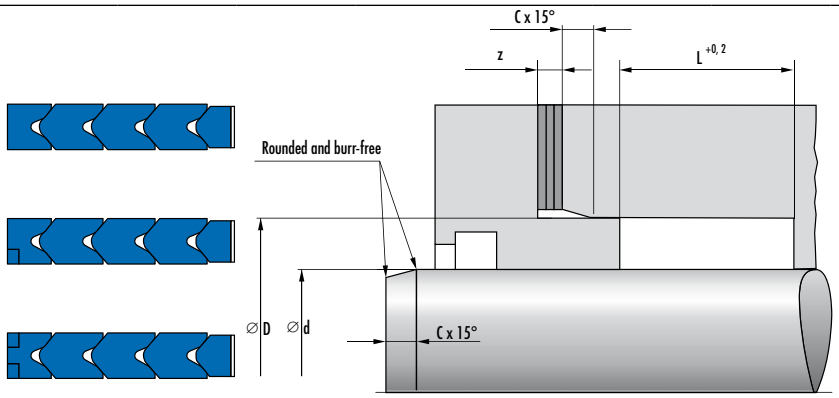

Dimensions					Material	Profile	Unit of measure	Article No.
d	D	L	z	C				
440,00	480,00	113,0	15,0	12,5	B/B	20,00	M	24296483
440,00	480,00	145,0	15,0	12,5	B/B	20,00	M	24105472
444,50	482,60	137,8	15,0	12,5	B/A	19,050	I	24080635
444,50	482,60	144,0	15,0	12,5	B/A	19,050	I	24336167
444,50	482,60	144,8	15,0	12,5	B/A	19,050	I	24088689
445,50	490,00	152,5	15,0	12,5	B/B	22,250	M	24088203
447,680	492,20	143,5	15,0	12,5	B/A	22,250	I	24239767
449,00	489,00	113,0	15,0	12,5	B/B	20,00	M	24311197
450,00	480,00	123,5	12,0	10,0	B/A	15,00	M	24251681
450,00	490,00	113,0	15,0	12,5	B/B	20,00	M	24140481
450,00	490,00	115,0	15,0	12,5	B/B	20,00	M	24100244
450,00	490,00	128,0	15,0	12,5	B/A	20,00	M	24193395
450,00	490,00	142,2	15,0	12,5	B/B	20,00	M	24065889
450,00	490,00	145,0	15,0	12,5	B/A	20,00	M	24082818
450,00	490,00	145,0	15,0	12,5	B/B	20,00	M	24183919
450,00	490,00	145,0	15,0	12,5	B/B	20,00	M	49002882
450,00	490,00	160,0	15,0	12,5	B/A	20,00	M	24148090
450,00	490,00	160,0	15,0	12,5	B/A	20,00	M	24187011
450,00	490,00	163,0	15,0	12,5	B/A	20,00	M	24100772
450,00	490,00	177,0	15,0	12,5	B/B	20,00	M	24188288
450,00	490,00	192,0	15,0	12,5	B/A	20,00	M	24103375
450,00	510,00	150,0	30,0	15,0	B/A	30,00	M	24123582
450,00	510,00	150,0	30,0	15,0	B/B	30,00	M	24103806
450,060	494,50	152,0	15,0	12,5	B/B	22,250	I	24354730
454,030	494,00	113,0	15,0	12,5	B/B	20,00	I	24336604
455,00	495,00	145,0	15,0	12,5	B/A	20,00	M	24377415
455,00	495,00	177,0	15,0	12,5	B/B	20,00	M	00528832
457,00	489,00	96,0	12,0	10,0	B/A	16,00	M	24257360
457,00	489,00	96,0	12,0	10,0	B/B	16,00	M	24308359
457,20	495,30	115,5	15,0	12,5	B/B	19,050	I	24181195
457,20	495,30	141,6	15,0	12,5	B/A	19,050	I	24105140
457,20	495,30	154,9	15,0	12,5	B/A	19,050	I	24180398
457,20	505,80	230,0	20,0	15,0	B/A	24,30	I	24308758
457,990	508,00	105,0	20,0	15,0	B/B	25,00	I	24257100
460,00	500,00	113,0	15,0	12,5	B/B	20,00	M	24140807

* M = metric; I = inch

Vパッキン 1000

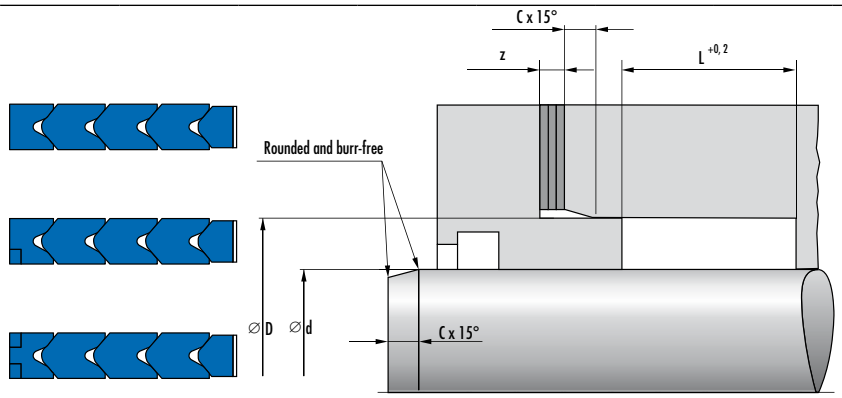

Dimensions					Material	Profile	Unit of measure	Article No.
d	D	L	z	C				
460,00	500,00	145,0	15,0	12,5	B/B	20,00	M	24174102
460,00	504,50	152,5	15,0	12,5	B/A	22,250	M	24231979
460,00	510,00	150,0	20,0	15,0	B/B	25,00	M	24073241
460,00	510,00	190,0	20,0	15,0	B/B	25,00	M	24358389
460,00	510,00	230,0	20,0	15,0	B/B	25,00	M	24172974
460,00	520,00	150,0	30,0	15,0	B/B	30,00	M	24339577
460,00	520,00	230,0	30,0	15,0	B/A	30,00	M	00529949
460,380	510,80	190,0	20,0	15,0	B/A	25,00	I	24108621
461,960	512,00	130,0	20,0	15,0	B/B	25,00	I	24356491
469,90	501,90	96,0	12,0	10,0	B/B	16,00	I	24172588
469,90	514,40	139,8	15,0	12,5	B/A	22,250	I	24296719
469,90	514,40	168,4	15,0	12,5	B/A	22,250	I	24375626
470,00	520,00	205,0	20,0	15,0	B/B	25,00	M	24087106
474,00	530,00	215,0	27,5	15,0	B/B	28,00	M	24235858
475,00	515,00	143,0	15,0	12,5	B/A	20,00	M	24343744
475,00	525,00	190,0	20,0	15,0	B/B	25,00	M	24341837
476,250	526,30	165,0	20,0	15,0	B/B	25,00	I	24268974
476,250	526,30	190,0	20,0	15,0	B/A	25,00	I	24193549
480,00	520,00	145,0	15,0	12,5	B/B	20,00	M	24181798
480,00	520,00	169,0	15,0	12,5	B/A	20,00	M	24239602
480,00	520,00	171,0	15,0	12,5	B/B	20,00	M	24135776
480,00	520,00	177,0	15,0	12,5	B/B	20,00	M	24297826
480,00	530,00	180,0	20,0	15,0	B/B	25,00	M	24358270
480,00	530,00	185,0	20,0	15,0	B/B	25,00	M	24343108
480,00	530,00	190,0	20,0	15,0	B/A	25,00	M	24301152
480,00	530,00	190,0	20,0	15,0	B/B	25,00	M	24346601
482,60	520,70	134,0	15,0	12,5	B/A	19,050	I	24188335
482,60	527,10	181,1	15,0	12,5	B/A	22,250	I	24104762
485,00	535,00	150,0	20,0	15,0	B/B	25,00	M	24316199
490,00	530,00	145,0	15,0	12,5	B/B	20,00	M	24335914
490,00	530,00	179,0	15,0	12,5	B/A	20,00	M	24370249
490,00	550,00	190,0	30,0	15,0	B/A	30,00	M	24110065
495,00	555,00	190,0	30,0	15,0	B/B	30,00	M	24352210
495,30	533,40	121,3	15,0	12,5	B/B	19,050	I	24172098
495,30	533,40	152,4	15,0	12,5	B/B	19,050	I	24232303

* M = metric; I = inch

ロッドシール

Vパッキン 1000

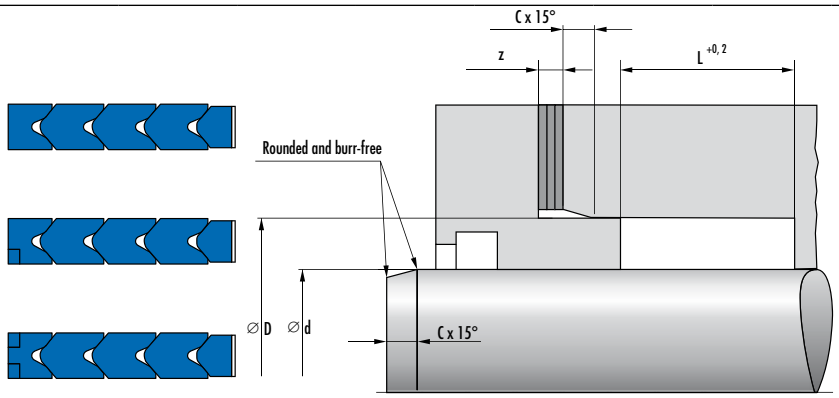

Dimensions					Material	Profile	Unit of measure	Article No.
d	D	L	z	C				
496,888	550,00	198,0	22,5	15,0	B/A	26,50	I	24227897
496,890	547,00	190,0	20,0	15,0	B/A	25,00	I	24339742
500,00	540,00	115,0	15,0	12,5	B/A	20,00	M	24140631
500,00	540,00	143,0	15,0	12,5	B/B	20,00	M	24235063
500,00	540,00	145,0	15,0	12,5	B/A	20,00	M	24099828
500,00	540,00	145,0	15,0	12,5	B/B	20,00	M	24131965
500,00	540,00	179,0	15,0	12,5	B/B	20,00	M	24173186
500,00	544,40	152,5	15,0	12,5	B/A	22,20	M	24302825
500,00	550,00	150,0	20,0	15,0	B/B	25,00	M	24263560
500,00	550,00	200,0	20,0	15,0	B/B	25,00	M	24259600
500,00	560,00	150,0	30,0	15,0	B/B	30,00	M	24096077
501,650	539,80	106,4	15,0	12,5	B/B	19,050	I	24353558
501,650	546,20	181,1	15,0	12,5	B/A	22,250	I	24149032
501,650	551,70	190,0	20,0	15,0	B/B	25,00	I	24218196
502,050	552,10	190,0	20,0	15,0	B/A	25,00	I	24108617
505,00	545,00	112,0	15,0	12,5	B/B	20,00	M	24344885
505,00	545,00	126,0	15,0	12,5	B/B	20,00	M	24077031
508,00	546,10	137,0	15,0	12,5	B/B	19,050	I	24377806
508,00	560,00	238,0	22,5	15,0	B/A	26,00	I	24228479
510,00	560,00	125,0	20,0	15,0	B/B	25,00	M	24236423
510,00	560,00	225,0	20,0	15,0	B/A	25,00	M	24180567
510,00	570,00	150,0	30,0	15,0	B/B	30,00	M	24069252
510,00	570,00	190,0	30,0	15,0	B/B	30,00	M	24234349
515,00	555,00	147,0	15,0	12,5	B/B	20,00	M	24131507
515,00	555,00	179,0	15,0	12,5	B/B	20,00	M	24296250
515,00	565,00	85,0	20,0	15,0	B/B	25,00	M	24302535
515,00	565,00	200,0	20,0	15,0	B/B	25,00	M	24180280
515,00	570,00	163,0	25,0	15,0	B/A	27,50	M	24178281
517,530	555,60	101,6	15,0	12,5	B/A	19,050	I	24242138
517,530	555,60	101,6	15,0	12,5	B/B	19,050	I	24371136
520,00	560,00	179,0	15,0	12,5	B/B	20,00	M	24300451
520,00	570,00	145,0	20,0	15,0	B/B	25,00	M	24346052
520,00	570,00	160,0	20,0	15,0	B/A	25,00	M	24121575
520,00	570,00	160,0	20,0	15,0	B/B	25,00	M	24339685
520,00	570,00	190,0	20,0	15,0	B/B	25,00	M	24179325

* M = metric; I = inch

Vパッキン 1000

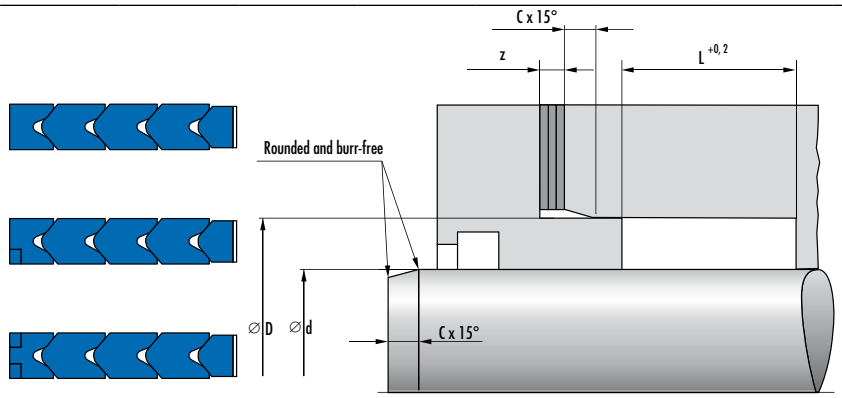

Dimensions					Material	Profile	Unit of measure	Article No.
d	D	L	z	C				
520,00	580,00	150,0	30,0	15,0	B/B	30,00	M	24228623
524,670	574,70	215,0	20,0	15,0	B/A	25,00	I	24339173
527,844	585,00	195,4	27,5	15,0	B/B	28,60	I	24372363
527,844	817,60	209,5	27,5	15,0	B/A	28,60	I	24293109
529,00	589,00	150,0	30,0	15,0	B/A	30,00	M	24287089
530,00	580,00	90,0	20,0	15,0	B/B	25,00	M	24353438
530,00	580,00	187,6	20,0	15,0	B/B	25,00	M	24074326
530,00	580,00	190,0	20,0	15,0	B/B	25,00	M	24290849
530,00	585,00	155,0	25,0	15,0	B/A	27,50	M	24300918
531,019	585,00	190,0	25,0	15,0	B/B	27,00	I	24372362
531,019	591,00	190,0	30,0	15,0	B/B	30,00	I	24353306
533,40	577,90	184,3	15,0	12,5	B/A	22,250	I	24192347
533,40	577,90	184,3	15,0	12,5	B/B	22,250	I	24259420
533,40	585,00	158,0	22,5	15,0	B/A	26,00	I	24311354
534,00	590,00	215,0	27,5	15,0	B/B	28,00	M	24294159
540,00	590,00	166,0	20,0	15,0	B/B	25,00	M	24314230
540,00	590,00	190,0	20,0	15,0	B/A	25,00	M	24173407
540,00	590,00	190,0	20,0	15,0	B/B	25,00	M	24240751
542,930	587,00	139,7	15,0	12,5	B/A	22,00	I	24287720
546,10	584,20	101,6	15,0	12,5	B/B	19,050	I	24332354
546,10	584,20	104,0	15,0	12,5	B/B	19,050	I	24299390
550,00	590,00	147,0	15,0	12,5	B/B	20,00	M	24232031
550,00	600,00	190,0	20,0	15,0	B/B	25,00	M	24378227
550,00	610,00	150,0	30,0	15,0	B/A	30,00	M	24243658
550,00	610,00	190,0	30,0	15,0	B/A	30,00	M	24198923
550,00	612,00	193,0	30,0	15,0	B/A	31,00	M	24217533
552,850	603,00	190,0	20,0	15,0	B/A	25,00	I	00527836
555,00	610,00	163,0	25,0	15,0	B/A	27,50	M	24178288
555,00	610,00	200,0	25,0	15,0	B/B	27,50	M	00532613
558,006	612,00	190,0	25,0	15,0	B/B	27,00	I	49004105
558,80	590,60	119,6	12,0	10,0	B/A	15,90	I	24344275
558,80	602,80	212,7	15,0	12,5	B/A	22,00	I	24231472
558,80	610,00	198,0	22,5	15,0	B/B	26,00	I	24377386
558,80	610,00	238,0	22,5	15,0	B/A	26,00	I	24331947
558,80	610,00	238,0	22,5	15,0	B/B	26,00	I	24369178

* M = metric; I = inch

ロッドシール

Vパッキン 1000

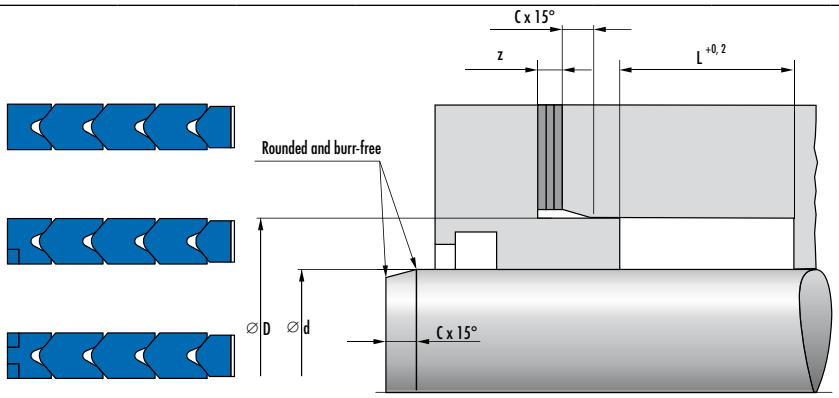

Dimensions					Material	Profile	Unit of measure	Article No.
d	D	L	z	C				
560,00	604,00	165,0	15,0	12,5	B/B	22,00	M	24330867
560,00	610,00	150,0	20,0	15,0	B/B	25,00	M	24099753
560,00	610,00	160,0	20,0	15,0	B/A	25,00	M	24339092
560,00	610,00	190,0	20,0	15,0	B/A	25,00	M	24086022
560,00	610,00	190,0	20,0	15,0	B/B	25,00	M	24066993
560,00	610,00	195,0	20,0	15,0	B/B	25,00	M	24069335
560,390	612,50	198,0	22,5	15,0	B/A	26,00	I	24120108
561,980	606,00	184,1	15,0	12,5	B/A	22,00	I	24173293
565,00	605,00	115,0	15,0	12,5	B/B	20,00	M	24292917
565,00	605,00	147,0	15,0	12,5	B/A	20,00	M	24246913
565,00	605,00	147,0	15,0	12,5	B/B	20,00	M	24227111
568,00	608,00	190,0	15,0	12,5	B/A	20,00	M	24079970
568,00	612,00	199,9	15,0	12,5	B/B	22,00	M	24264683
569,910	614,50	165,2	15,0	12,5	B/A	22,250	I	24340589
570,00	620,00	180,0	20,0	15,0	B/A	25,00	M	24295267
570,00	620,00	190,0	20,0	15,0	B/B	25,00	M	24097638
570,00	620,00	199,5	20,0	15,0	B/A	25,00	M	24217660
570,00	620,00	230,0	20,0	15,0	B/B	25,00	M	24102920
571,50	609,60	127,0	15,0	12,5	B/B	19,050	I	24104839
571,50	609,60	152,4	15,0	12,5	B/B	19,050	I	24144714
571,50	621,50	215,0	20,0	15,0	B/B	25,00	I	24369679
571,50	622,30	105,5	20,0	15,0	B/A	25,40	I	24239764
580,00	620,00	143,0	15,0	12,5	B/A	20,00	M	24099077
580,00	630,00	150,0	20,0	15,0	B/B	25,00	M	24078789
580,00	630,00	150,0	20,0	15,0	B/B	25,00	M	24214757
580,00	630,00	195,0	20,0	15,0	B/B	25,00	M	24232077
580,00	630,00	200,0	20,0	15,0	B/B	25,00	M	24300598
580,00	630,00	227,0	20,0	15,0	B/B	25,00	M	24263450
580,00	640,00	150,0	30,0	15,0	B/A	30,00	M	24372404
584,20	622,30	152,4	15,0	12,5	B/B	19,050	I	24146305
584,20	622,30	160,0	15,0	12,5	B/B	19,050	I	24352074
585,00	635,00	145,4	20,0	15,0	B/B	25,00	M	24191761
590,00	630,00	158,0	15,0	12,5	B/B	20,00	M	24301049
590,00	640,00	200,0	20,0	15,0	B/B	25,00	M	24331159
596,90	635,00	110,5	15,0	12,5	B/B	19,050	I	24346129

* M = metric; I = inch

Vパッキン 1000

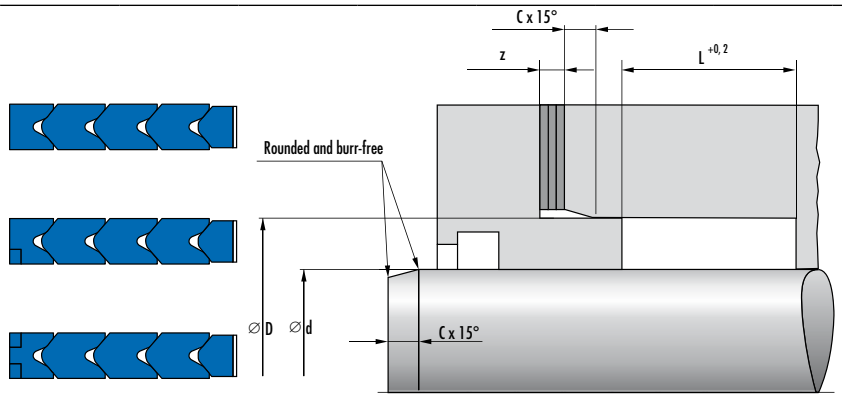

Dimensions					Material	Profile	Unit of measure	Article No.
d	D	L	z	C				
598,00	654,00	179,0	27,5	15,0	B/B	28,00	M	24353317
600,00	650,00	135,0	20,0	15,0	B/B	25,00	M	24352264
600,00	650,00	160,0	20,0	15,0	B/B	25,00	M	00525604
600,00	650,00	166,0	20,0	15,0	B/B	25,00	M	24336682
600,00	650,00	175,0	20,0	15,0	B/B	25,00	M	00526998
600,00	650,00	190,0	20,0	15,0	B/A	25,00	M	24199286
600,00	650,00	190,0	20,0	15,0	B/B	25,00	M	24367556
600,00	650,00	200,0	20,0	15,0	B/B	25,00	M	24346636
600,00	650,00	230,0	20,0	15,0	B/B	25,00	M	24128599
600,00	660,00	190,0	30,0	15,0	B/B	30,00	M	24369723
605,00	655,00	190,0	20,0	15,0	B/B	25,00	M	24187840
605,00	655,00	195,0	20,0	15,0	B/B	25,00	M	24297813
607,220	660,00	190,0	22,5	15,0	B/B	26,50	I	24116299
608,410	660,50	158,0	22,5	15,0	B/B	26,00	I	00528699
608,410	660,50	198,0	22,5	15,0	B/B	26,00	I	24310618
609,60	648,10	152,4	15,0	12,5	B/B	19,050	I	24333279
609,60	654,10	140,7	15,0	12,5	B/B	22,250	I	24128385
609,990	662,00	198,0	22,5	15,0	B/B	26,00	I	24294757
610,00	660,00	170,0	20,0	15,0	B/B	25,00	M	24378950
610,00	660,00	200,0	20,0	15,0	B/B	25,00	M	24135211
610,00	660,00	205,0	20,0	15,0	B/B	25,00	M	24378884
610,00	660,80	176,0	20,0	15,0	B/B	25,40	I	24264165
620,00	670,00	200,0	20,0	15,0	B/A	25,00	M	24142736
620,00	670,00	200,0	20,0	15,0	B/B	25,00	M	24084988
625,00	680,00	200,0	25,0	15,0	B/B	27,50	M	24145114
625,00	680,00	200,0	25,0	15,0	B/B	27,50	M	24287038
625,480	669,50	184,1	15,0	12,5	B/A	22,00	I	24173279
626,00	670,00	130,1	15,0	12,5	B/B	22,00	M	24305989
628,650	666,80	119,9	15,0	12,5	B/B	19,050	I	24375498
630,00	670,00	158,0	15,0	12,5	B/B	20,00	M	24302539
630,00	680,00	129,0	20,0	15,0	B/B	25,00	M	24357999
630,00	680,00	150,0	20,0	15,0	B/B	25,00	M	24230115
630,00	680,00	160,0	20,0	15,0	B/B	25,00	M	24251922
630,00	680,00	187,6	20,0	15,0	B/B	25,00	M	24069554
630,00	680,00	200,0	20,0	15,0	B/A	25,00	M	24115041

* M = metric; I = inch

ロッドシール

Vパッキン 1000

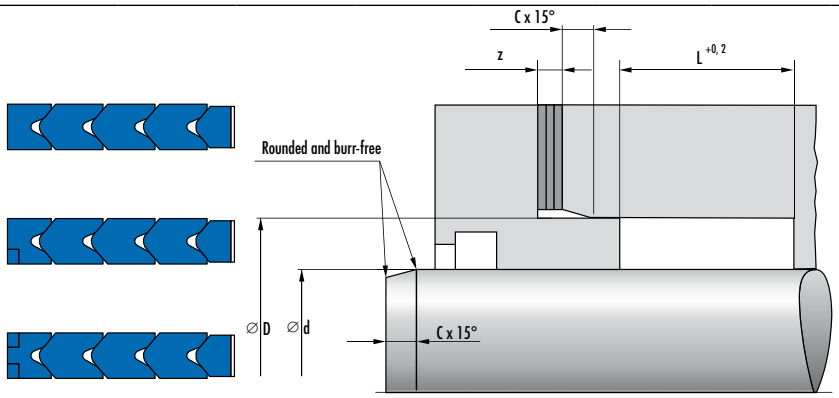

Dimensions					Material	Profile	Unit of measure	Article No.
d	D	L	z	C				
630,00	680,00	200,0	20,0	15,0	B/B	25,00	M	24099618
630,00	680,00	200,0	20,0	15,0	B/B	25,00	M	24220925
630,00	680,00	200,0	20,0	15,0	B/B	25,00	M	24328608
630,00	680,00	230,0	20,0	15,0	B/B	25,00	M	24082945
630,00	682,00	198,0	22,5	15,0	B/B	26,00	M	49002502
635,00	673,10	127,0	15,0	12,5	B/A	19,050	I	24111999
635,00	673,10	127,0	15,0	12,5	B/B	19,050	I	24112060
640,00	690,00	160,0	20,0	15,0	B/B	25,00	M	24339573
640,00	690,00	195,0	20,0	15,0	B/B	25,00	M	24240577
640,00	690,00	200,0	20,0	15,0	B/B	25,00	M	24112670
640,00	690,00	200,0	20,0	15,0	B/B	25,00	M	24126349
640,00	690,00	230,0	20,0	15,0	B/A	25,00	M	24238843
640,00	690,00	230,0	20,0	15,0	B/B	25,00	M	24077702
640,00	694,00	190,0	25,0	15,0	B/B	27,00	M	24294753
646,113	701,00	192,0	25,0	15,0	B/B	27,50	I	24264281
647,70	697,70	210,0	20,0	15,0	B/B	25,00	I	24274178
650,00	690,00	126,0	15,0	12,5	B/B	20,00	M	24293784
650,00	690,00	158,0	15,0	12,5	B/A	20,00	M	24127989
650,00	690,00	190,0	15,0	12,5	B/B	20,00	M	24341706
650,00	700,00	150,0	20,0	15,0	B/B	25,00	M	24349319
650,00	700,00	200,0	20,0	15,0	B/A	25,00	M	24328457
650,00	700,80	230,0	20,0	15,0	B/A	25,40	I	24258953
653,00	703,00	160,0	20,0	15,0	B/B	25,00	M	24256681
654,10	704,90	203,0	20,0	15,0	B/B	25,40	I	24145955
660,00	700,00	175,1	15,0	12,5	B/B	20,00	M	24312114
660,00	710,00	230,0	20,0	15,0	B/A	25,00	M	24103429
660,00	712,00	198,0	22,5	15,0	B/B	26,00	M	24073266
666,80	717,60	176,0	20,0	15,0	B/B	25,40	I	24267914
670,00	714,00	199,9	15,0	12,5	B/B	22,00	M	24175477
670,00	720,00	142,0	20,0	15,0	B/B	25,00	M	24346269
670,00	720,00	200,0	20,0	15,0	B/B	25,00	M	24081923
675,00	725,00	230,0	20,0	15,0	B/B	25,00	M	24295867
678,00	730,00	198,0	22,5	15,0	B/B	26,00	M	24094153
680,00	720,00	143,0	15,0	12,5	B/B	20,00	M	24130360
680,00	730,00	195,0	20,0	15,0	B/B	25,00	M	24079296

* M = metric; I = inch

Vパッキン 1000

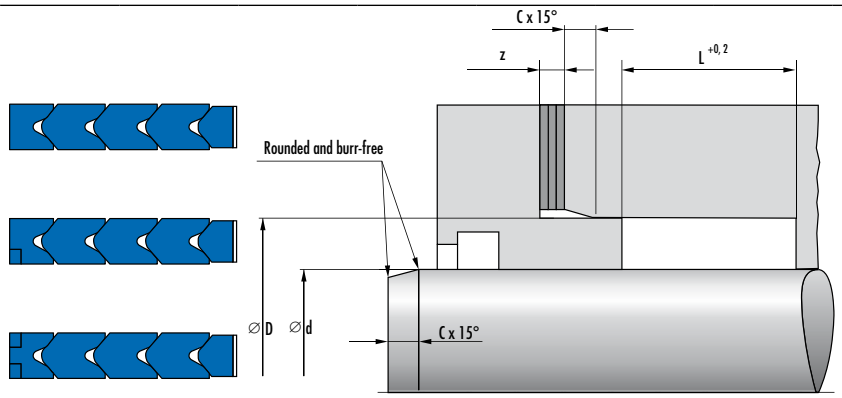

Dimensions					Material	Profile	Unit of measure	Article No.
d	D	L	z	C				
680,00	730,00	195,0	20,0	15,0	B/B	25,00	M	24233952
685,00	735,00	166,0	20,0	15,0	B/B	25,00	M	24236880
685,80	723,90	127,1	15,0	12,5	B/B	19,050	I	24369184
685,80	725,80	175,1	15,0	12,5	B/B	20,00	I	24244967
689,320	749,50	195,0	30,0	15,0	B/A	30,00	I	24302205
690,00	740,00	166,0	20,0	15,0	B/B	25,00	M	24237305
690,00	740,00	176,0	20,0	15,0	B/B	25,00	M	24363225
690,30	730,30	155,1	15,0	12,5	B/B	20,00	M	24299743
692,15	730,30	154,9	15,0	12,5	B/B	19,050	I	24095826
692,944	753,00	190,0	30,0	15,0	B/B	30,00	I	24263461
695,00	745,00	230,0	20,0	15,0	B/B	25,00	M	24132941
700,00	740,00	126,0	15,0	12,5	B/B	20,00	M	24192973
700,00	750,00	195,0	20,0	15,0	B/A	25,00	M	24344128
700,00	754,00	160,0	25,0	15,0	B/B	27,00	M	24354734
700,00	760,00	190,0	30,0	15,0	B/B	30,00	M	00528695
705,00	755,00	156,0	20,0	15,0	B/A	25,00	M	24290732
705,650	749,60	184,1	15,0	12,5	B/A	22,00	I	24268172
705,650	749,60	219,0	15,0	12,5	B/A	22,00	I	24241226
706,041	760,00	230,0	25,0	15,0	B/B	27,00	I	00528900
708,00	758,00	177,0	20,0	15,0	B/A	25,00	M	00533685
709,610	759,50	200,0	20,0	15,0	B/B	25,00	I	24250895
709,613	774,70	140,1	30,0	15,0	B/A	32,50	I	24127908
710,00	750,00	143,0	15,0	12,5	B/A	20,00	M	24369743
710,00	750,00	143,0	15,0	12,5	B/B	20,00	M	24363082
710,00	750,00	170,0	15,0	12,5	B/B	20,00	M	24370546
710,00	760,00	129,0	20,0	15,0	B/B	25,00	M	24358000
710,00	760,00	190,0	20,0	15,0	B/B	25,00	M	24099757
710,00	760,00	200,0	20,0	15,0	B/A	25,00	M	24136846
710,00	760,00	230,0	20,0	15,0	B/A	25,00	M	24373181
710,00	760,00	230,0	20,0	15,0	B/B	25,00	M	24227204
711,20	749,30	99,3	15,0	12,5	B/B	19,050	I	24248872
711,20	749,30	154,9	15,0	12,5	B/B	19,050	I	24144242
711,20	751,20	155,4	15,0	12,5	B/B	20,00	I	24350752
711,20	751,20	175,0	15,0	12,5	B/B	20,00	I	24078717
711,20	762,00	216,0	20,0	15,0	B/B	25,40	I	24258984

* M = metric; I = inch

ロッドシール

Vパッキン 1000

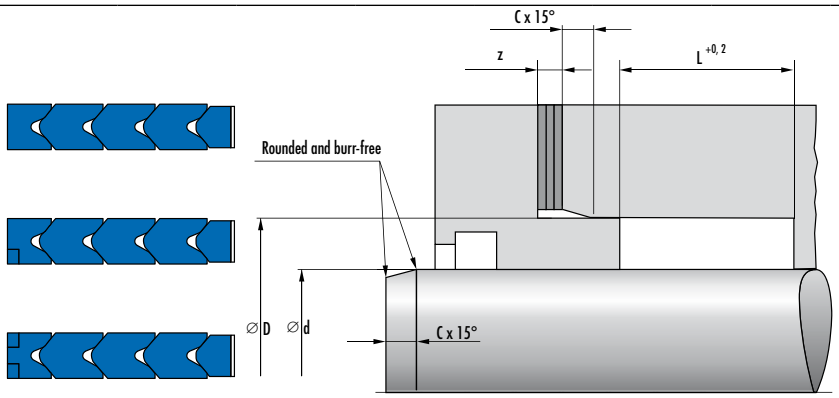

Dimensions					Material	Profile	Unit of measure	Article No.
d	D	L	z	C				
711,20	762,00	224,0	20,0	15,0	B/B	25,40	I	24289652
715,00	765,00	200,0	20,0	15,0	B/A	25,00	M	24260665
715,00	765,00	230,0	20,0	15,0	B/B	25,00	M	24327661
718,00	758,00	158,0	15,0	12,5	B/A	20,00	M	24300575
719,00	769,00	177,0	20,0	15,0	B/A	25,00	M	24295158
720,00	760,00	143,0	15,0	12,5	B/B	20,00	M	24290043
720,00	760,00	158,0	15,0	12,5	B/B	20,00	M	24306127
720,00	770,00	190,0	20,0	15,0	B/B	25,00	M	24239607
720,00	770,00	200,0	20,0	15,0	B/B	25,00	M	24356307
720,00	780,00	205,0	30,0	15,0	B/B	30,00	M	24334188
721,519	785,00	190,5	30,0	15,0	B/A	31,750	I	24263500
725,00	775,00	200,0	20,0	15,0	B/B	25,00	M	24328468
725,885	780,00	190,0	25,0	15,0	B/A	27,00	I	24144629
725,885	780,00	190,0	25,0	15,0	B/B	27,00	I	24260686
725,885	780,00	230,0	25,0	15,0	B/A	27,00	I	24370547
729,060	781,40	169,8	22,5	15,0	B/B	26,20	I	24257902
730,00	780,00	129,0	20,0	15,0	B/A	25,00	M	24219420
730,00	780,00	160,0	20,0	15,0	B/B	25,00	M	24341821
730,00	780,00	161,0	20,0	15,0	B/A	25,00	M	24209213
730,00	780,00	161,0	20,0	15,0	B/B	25,00	M	24072739
730,00	780,00	200,0	20,0	15,0	B/A	25,00	M	24311388
730,00	780,00	230,0	20,0	15,0	B/A	25,00	M	24258590
730,250	794,00	190,5	30,0	15,0	B/A	31,750	I	00524598
736,60	787,40	200,0	20,0	15,0	B/B	25,40	I	00533195
736,60	787,40	230,0	20,0	15,0	B/A	25,40	I	24109290
738,188	792,10	153,1	25,0	15,0	B/B	27,00	I	24178499
740,00	780,00	143,0	15,0	12,5	B/B	20,00	M	24290757
740,00	790,00	190,0	20,0	15,0	B/B	25,00	M	24190601
740,00	790,00	230,0	20,0	15,0	B/B	25,00	M	24145292
742,16	787,00	164,0	15,0	12,5	B/B	22,50	I	24341319
747,710	793,70	115,5	20,0	15,0	B/A	23,00	I	24238851
749,30	794,50	164,0	15,0	12,5	B/B	22,50	I	24341323
750,00	790,00	143,0	15,0	12,5	B/A	20,00	M	24138734
750,00	790,00	143,0	15,0	12,5	B/B	20,00	M	24351539
750,00	790,00	190,0	15,0	12,5	B/B	20,00	M	24332683

* M = metric; I = inch

Vパッキン 1000

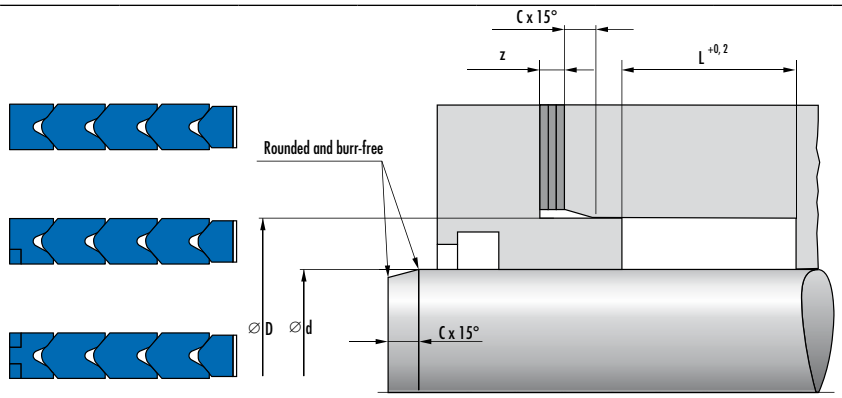

Dimensions					Material	Profile	Unit of measure	Article No.
d	D	L	z	C				
750,00	800,00	200,0	20,0	15,0	B/B	25,00	M	24075462
753,00	803,00	200,0	20,0	15,0	B/B	25,00	M	24342450
756,047	810,00	190,0	25,0	15,0	B/A	27,00	I	24343732
756,047	810,00	198,0	25,0	15,0	B/B	27,00	I	24357941
757,00	807,80	166,0	20,0	15,0	B/B	25,40	I	24376197
760,00	810,00	190,0	20,0	15,0	B/A	25,00	M	49004692
760,00	810,00	190,0	20,0	15,0	B/B	25,00	M	24377920
760,00	810,00	200,0	20,0	15,0	B/A	25,00	M	24330958
760,00	810,00	230,0	20,0	15,0	B/A	25,00	M	49005116
760,00	810,00	230,0	20,0	15,0	B/B	25,00	M	00529609
767,953	822,00	212,7	25,0	15,0	B/B	27,00	I	24355003
770,00	820,00	166,0	20,0	15,0	B/B	25,00	M	24362209
770,00	820,00	166,0	20,0	15,0	B/B	25,00	M	24362210
770,00	820,00	185,0	20,0	15,0	B/B	25,00	M	24375371
770,00	820,00	200,0	20,0	15,0	B/A	25,00	M	24256829
770,00	830,00	230,0	30,0	15,0	B/B	30,00	M	24353514
771,530	822,00	230,0	20,0	15,0	B/A	25,00	I	24146266
779,20	830,00	190,0	20,0	15,0	B/B	25,40	I	24145736
780,00	830,00	166,0	20,0	15,0	B/A	25,00	M	24369144
780,00	830,00	190,0	20,0	15,0	B/B	25,00	M	24226117
780,00	830,00	200,0	20,0	15,0	B/B	25,00	M	24148684
780,00	830,00	230,0	20,0	15,0	B/B	25,00	M	24342184
782,638	840,00	254,0	27,5	15,0	B/A	28,60	I	24220320
785,00	835,00	230,0	20,0	15,0	B/A	25,00	M	24378155
786,606	850,00	190,5	30,0	15,0	B/A	31,750	I	24086983
787,40	838,20	190,0	20,0	15,0	B/A	25,40	I	24296452
787,40	838,20	227,0	20,0	15,0	B/A	25,40	I	24181133
787,40	841,40	180,0	25,0	15,0	B/A	27,00	I	24196140
787,40	842,00	202,0	25,0	15,0	B/A	27,50	I	24199243
790,00	830,00	190,0	15,0	12,5	B/B	20,00	M	24302398
790,00	850,00	180,0	30,0	15,0	B/A	30,00	M	24342143
790,00	850,00	220,0	30,0	15,0	B/A	30,00	M	00532413
792,956	850,20	254,0	27,5	15,0	B/A	28,60	I	24248289
793,00	853,00	190,0	30,0	15,0	B/A	30,00	M	24311359
795,00	850,00	170,0	25,0	15,0	B/B	27,50	M	24264467

* M = metric; I = inch

ロッドシール

Vパッキン 1000

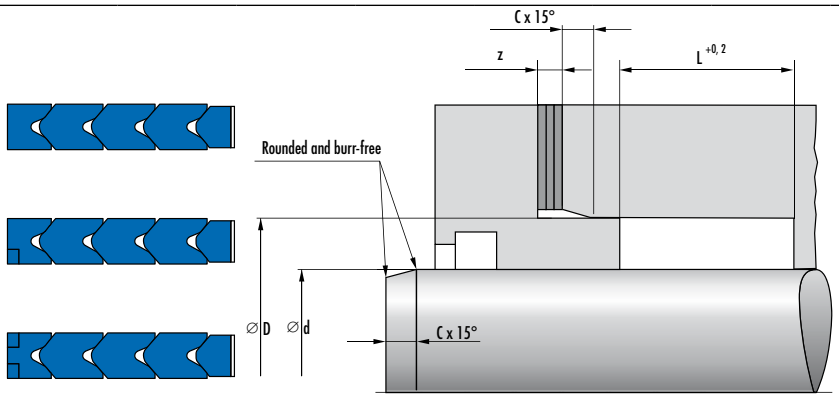

Dimensions					Material	Profile	Unit of measure	Article No.
d	D	L	z	C				
795,734	853,00	215,5	27,5	15,0	B/B	28,60	I	24372361
796,131	850,00	230,0	25,0	15,0	B/A	27,00	I	24241888
796,925	852,00	170,0	25,0	15,0	B/A	27,50	I	24310598
796,925	852,00	202,0	25,0	15,0	B/A	27,50	I	24199549
796,930	842,20	200,0	15,0	12,5	B/B	22,50	I	24339121
798,513	850,90	169,8	22,5	15,0	B/B	26,20	I	24264681
798,909	853,00	230,0	25,0	15,0	B/A	27,00	I	00528941
800,00	840,00	92,0	15,0	12,5	B/B	20,00	M	24332370
800,00	840,00	143,0	15,0	12,5	B/B	20,00	M	24377819
800,00	840,00	170,0	15,0	12,5	B/B	20,00	M	24227463
800,00	850,00	150,0	20,0	15,0	B/A	25,00	M	24378368
800,00	850,00	160,0	20,0	15,0	B/A	25,00	M	24147536
800,00	850,00	166,0	20,0	15,0	B/B	25,00	M	24343112
800,00	850,00	185,0	20,0	15,0	B/A	25,00	M	24348887
800,00	850,00	190,0	20,0	15,0	B/A	25,00	M	24067676
800,00	850,00	190,0	20,0	15,0	B/A	25,00	M	24259890
800,00	850,00	190,0	20,0	15,0	B/B	25,00	M	24141357
800,00	850,00	200,0	20,0	15,0	B/A	25,00	M	24095200
800,00	850,00	200,0	20,0	15,0	B/A	25,00	M	24184187
800,00	850,00	200,0	20,0	15,0	B/B	25,00	M	24097696
800,00	850,00	230,0	20,0	15,0	B/A	25,00	M	24264517
800,00	850,00	230,0	20,0	15,0	B/B	25,00	M	24194356
800,00	850,00	235,0	20,0	15,0	B/B	25,00	M	24243659
800,00	850,80	190,0	20,0	15,0	B/A	25,40	I	24120278
800,00	860,00	190,0	30,0	15,0	B/B	30,00	M	24288741
800,10	850,90	190,0	20,0	15,0	B/B	25,40	I	24175548
803,275	857,30	141,7	25,0	15,0	B/B	27,00	I	24355848
805,00	860,00	170,0	25,0	15,0	B/A	27,50	M	24337977
806,450	863,70	211,0	27,5	15,0	B/B	28,60	I	24240835
806,50	857,30	166,0	20,0	15,0	B/B	25,40	I	24342631
809,228	866,20	209,5	27,5	15,0	B/B	28,60	I	24358439
809,630	853,50	170,4	15,0	12,5	B/A	22,250	I	24262606
810,00	860,00	160,0	20,0	15,0	B/B	25,00	M	24237993
810,00	870,00	205,0	30,0	15,0	B/B	30,00	M	24350234
812,80	850,90	105,6	15,0	12,5	B/B	19,050	I	24263405

* M = metric; I = inch

Vパッキン 1000

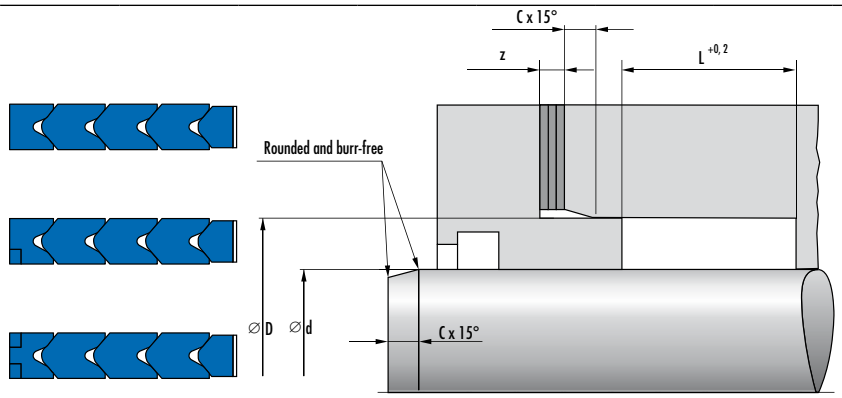

Dimensions					Material	Profile	Unit of measure	Article No.
d	D	L	z	C				
812,80	857,30	108,9	15,0	12,5	B/B	22,250	I	24186967
812,80	857,30	141,8	15,0	12,5	B/B	22,250	I	24174905
812,80	857,30	170,4	15,0	12,5	B/B	22,250	I	24264682
812,80	857,80	164,0	15,0	12,5	B/B	22,50	I	24183225
812,80	857,80	200,0	15,0	12,5	B/B	22,50	I	24186521
812,80	863,60	208,0	20,0	15,0	B/B	25,40	I	24134805
812,80	863,60	230,0	20,0	15,0	B/B	25,40	I	24191478
812,80	863,60	240,0	20,0	15,0	B/B	25,40	I	24179576
815,00	865,00	200,0	20,0	15,0	B/B	25,00	M	24230733
819,15	857,30	127,1	15,0	12,5	B/B	19,050	I	24296251
820,00	870,00	185,0	20,0	15,0	B/B	25,00	M	24333901
820,00	870,00	195,0	20,0	15,0	B/B	25,00	M	24214211
820,00	870,00	200,0	20,0	15,0	B/B	25,00	M	24350822
820,00	880,00	230,0	30,0	15,0	B/B	30,00	M	24234377
822,325	882,40	131,0	30,0	15,0	B/A	30,00	I	24239931
824,309	878,00	198,0	25,0	15,0	B/A	27,00	I	24371128
825,00	875,00	150,0	20,0	15,0	B/B	25,00	M	00531138
825,00	875,00	200,0	20,0	15,0	B/B	25,00	M	24291827
825,50	876,30	155,0	20,0	15,0	B/B	25,40	I	24343186
828,00	878,00	200,0	20,0	15,0	B/A	25,00	M	00527840
830,00	880,00	120,0	20,0	15,0	B/A	25,00	M	24236137
830,00	880,00	190,0	20,0	15,0	B/A	25,00	M	24344986
830,00	880,00	200,0	20,0	15,0	B/A	25,00	M	24095640
830,00	880,00	200,0	20,0	15,0	B/B	25,00	M	24261254
830,00	890,00	190,0	30,0	15,0	B/B	30,00	M	24359689
838,20	883,20	200,0	15,0	12,5	B/A	22,50	I	24136488
840,00	890,00	235,0	20,0	15,0	B/B	25,00	M	24084158
840,184	894,00	150,0	25,0	15,0	B/A	27,00	I	00527151
844,550	889,60	128,0	15,0	12,5	B/B	22,50	I	24306654
846,932	899,40	203,1	22,5	15,0	B/B	26,20	I	24377381
850,00	880,00	123,4	12,0	10,0	B/B	15,00	M	24148882
850,00	900,00	190,0	20,0	15,0	B/B	25,00	M	24230005
850,00	900,00	195,0	20,0	15,0	B/B	25,00	M	24094778
850,00	900,00	200,0	20,0	15,0	B/B	25,00	M	24097188
850,00	900,00	230,0	20,0	15,0	B/B	25,00	M	24079681

* M = metric; I = inch

ロッドシール

Vパッキン 1000

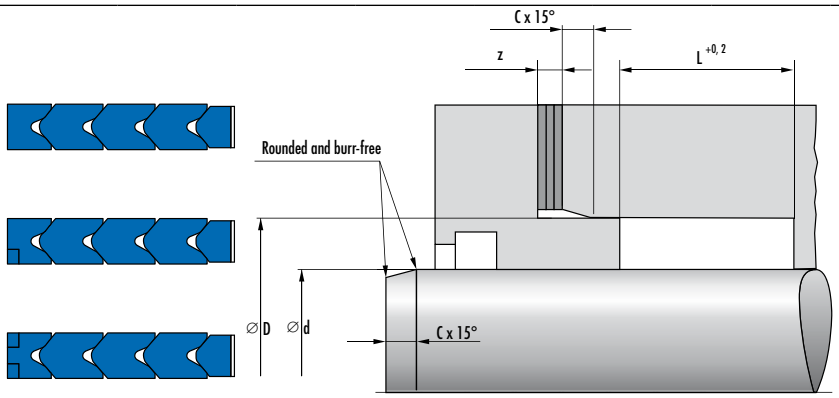

Dimensions					Material	Profile	Unit of measure	Article No.
d	D	L	z	C				
850,00	900,00	240,0	20,0	15,0	B/A	25,00	M	24186868
850,90	901,70	176,0	20,0	15,0	B/B	25,40	I	24267918
854,080	904,00	240,0	20,0	15,0	B/B	25,00	I	24251339
860,00	910,00	195,0	20,0	15,0	B/B	25,00	M	24339538
860,00	910,00	200,0	20,0	15,0	B/A	25,00	M	24100649
860,00	910,00	200,0	20,0	15,0	B/B	25,00	M	24378230
860,00	910,00	240,0	20,0	15,0	B/B	25,00	M	24217402
863,60	914,40	134,0	20,0	15,0	B/B	25,40	I	24332067
863,60	914,40	166,0	20,0	15,0	B/B	25,40	I	24241027
869,950	933,50	228,6	30,0	15,0	B/A	31,750	I	24338094
870,00	920,00	160,0	20,0	15,0	B/A	25,00	M	24173923
870,00	920,00	200,0	20,0	15,0	B/A	25,00	M	24360862
870,00	930,00	230,0	30,0	15,0	B/B	30,00	M	24353733
871,141	925,00	198,0	25,0	15,0	B/A	27,00	I	24246893
875,00	925,00	200,0	20,0	15,0	B/A	25,00	M	24299462
875,00	925,00	200,0	20,0	15,0	B/B	25,00	M	24083901
880,00	930,00	195,0	20,0	15,0	B/B	25,00	M	24240904
881,460	934,00	203,1	22,5	15,0	B/A	26,20	I	24289317
882,70	933,50	232,0	20,0	15,0	B/A	25,40	I	24299504
882,70	933,50	240,0	20,0	15,0	B/A	25,40	I	24299896
885,428	939,20	230,0	25,0	15,0	B/B	27,00	I	24368685
889,00	939,00	240,0	20,0	15,0	B/A	25,00	I	24257727
889,00	939,80	240,0	20,0	15,0	B/A	25,40	I	24083454
889,00	943,00	230,0	25,0	15,0	B/A	27,00	I	24372317
890,00	940,00	190,0	20,0	15,0	B/B	25,00	M	49002831
890,00	940,00	240,0	20,0	15,0	B/A	25,00	M	24288233
893,60	944,40	129,0	20,0	15,0	B/B	25,40	I	24375627
894,953	949,00	197,7	25,0	15,0	B/B	27,00	I	24339378
895,00	945,00	190,0	20,0	15,0	B/B	25,00	M	24085718
895,00	945,00	200,0	20,0	15,0	B/B	25,00	M	00524754
895,00	945,00	200,0	20,0	15,0	B/B	25,00	M	00524852
899,00	939,00	114,2	15,0	12,5	B/A	20,00	M	24193018
900,00	950,00	166,0	20,0	15,0	B/B	25,00	M	24343614
900,00	950,00	190,0	20,0	15,0	B/B	25,00	M	24220749
900,00	950,00	195,0	20,0	15,0	B/B	25,00	M	24096024

* M = metric; I = inch

Vパッキン 1000

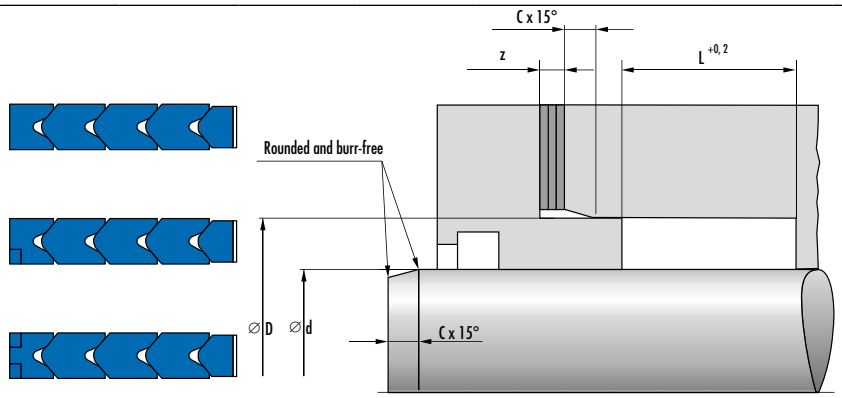

Dimensions					Material	Profile	Unit of measure	Article No.
d	D	L	z	C				
900,00	950,00	200,0	20,0	15,0	B/A	25,00	M	24082187
900,00	950,00	200,0	20,0	15,0	B/B	25,00	M	24145145
900,00	960,00	190,0	30,0	15,0	B/A	30,00	M	24370250
901,70	946,70	128,0	15,0	12,5	B/B	22,50	I	24362372
901,70	952,50	190,0	20,0	15,0	B/A	25,40	I	24088700
904,875	960,00	202,0	25,0	15,0	B/A	27,50	I	24368330
905,00	955,00	240,0	20,0	15,0	B/A	25,00	M	24251855
908,844	972,50	190,5	30,0	15,0	B/B	31,750	I	24208983
910,00	960,00	155,0	20,0	15,0	B/A	25,00	M	24372400
910,00	960,00	176,0	20,0	15,0	B/A	25,00	M	24234729
910,00	960,00	185,0	20,0	15,0	B/A	25,00	M	24290872
910,00	960,00	200,0	20,0	15,0	B/A	25,00	M	24258693
910,00	960,00	200,0	20,0	15,0	B/A	25,00	M	24260892
910,00	970,00	98,4	30,0	15,0	B/B	30,00	M	24336503
910,00	970,00	190,0	30,0	15,0	B/B	30,00	M	24258159
914,40	959,40	128,0	15,0	12,5	B/B	22,50	I	24266169
914,40	965,20	230,0	20,0	15,0	B/A	25,40	I	24187112
919,960	965,00	200,0	15,0	12,5	B/B	22,50	I	24133244
920,00	970,00	147,0	20,0	15,0	B/B	25,00	M	24263048
920,00	970,00	190,0	20,0	15,0	B/B	25,00	M	24195149
920,00	970,00	192,5	20,0	15,0	B/B	25,00	M	24078995
920,00	970,00	200,0	20,0	15,0	B/A	25,00	M	24179853
920,00	970,00	235,0	20,0	15,0	B/A	25,00	M	24067553
920,00	970,00	235,0	20,0	15,0	B/B	25,00	M	24116351
920,00	970,00	240,0	20,0	15,0	B/B	25,00	M	24147566
920,00	980,00	100,0	30,0	15,0	B/B	30,00	M	24267778
925,00	965,00	126,0	15,0	12,5	B/B	20,00	M	24123320
925,00	965,00	130,7	15,0	12,5	B/A	20,00	M	24100969
925,00	965,00	136,4	15,0	12,5	B/B	20,00	M	24292021
925,00	975,00	150,0	20,0	15,0	B/B	25,00	M	00527802
925,00	975,00	195,0	20,0	15,0	B/B	25,00	M	24240575
925,00	975,00	200,0	20,0	15,0	B/B	25,00	M	24260983
925,00	975,00	230,0	20,0	15,0	B/A	25,00	M	24068465
925,00	980,00	170,0	25,0	15,0	B/A	27,50	M	24379667
928,688	982,70	230,0	25,0	15,0	B/A	27,00	I	24088708

* M = metric; I = inch

ロッドシール

Vパッキン 1000

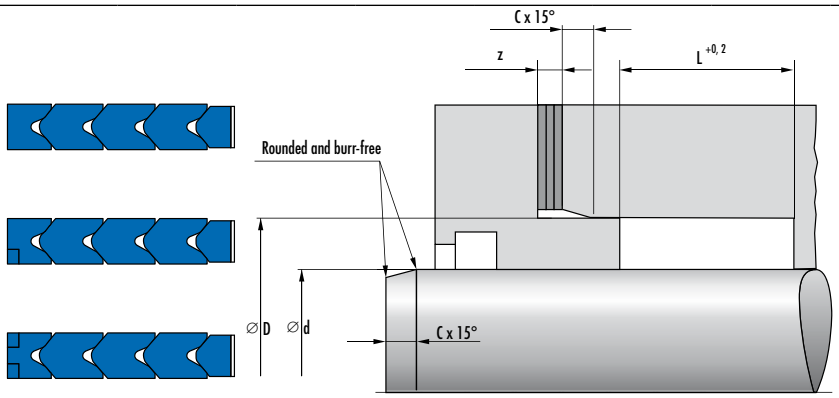

Dimensions					Material	Profile	Unit of measure	Article No.
d	D	L	z	C				
930,00	980,00	185,0	20,0	15,0	B/A	25,00	M	24342147
930,00	980,00	195,0	20,0	15,0	B/A	25,00	M	24329098
930,275	984,00	205,7	25,0	15,0	B/B	27,00	I	24353065
934,20	985,00	155,0	20,0	15,0	B/B	25,40	I	24377231
935,00	995,00	230,0	30	15,0	B/B	30,00	M	24370240
938,00	990,60	128,4	22,5	15,0	B/B	26,20	M	24343720
939,80	990,60	123,0	20,0	15,0	B/B	25,40	M	24302350
940,00	990,00	190,0	20,0	15,0	B/B	25,00	M	24343341
945,00	1000,00	170,0	25,0	15,0	B/A	27,50	M	24239676
946,20	991,20	128,0	15,0	12,5	B/B	22,50	M	24268780
950,00	1010,00	190,0	30,0	15,0	B/B	30,00	M	24220472
950,00	1000,00	190,0	20,0	15,0	B/A	25,00	M	24220704
950,00	1000,00	230,0	20,0	15,0	B/B	25,00	M	24188679
950,00	1007,20	211,0	27,5	15,0	B/B	28,60	M	24260992
950,00	1000,00	195,0	20,0	15,0	B/B	25,00	M	24262712
950,00	1000,00	198,0	20,0	15,0	B/B	25,00	M	24308212
950,00	1000,00	200,0	20,0	15,0	B/A	25,00	M	24076810
950,00	1000,00	200,0	20,0	15,0	B/B	25,00	M	24089122
952,00	1009,20	211,0	27,5	15,0	B/B	28,60	M	24237259
952,40	1009,60	211,0	27,5	15,0	B/A	28,60	M	24288048
952,50	992,50	123,4	15,0	12,5	B/B	20,00	M	24262286
956,00	1010,00	220,7	25,0	15,0	B/A	27,00	M	24228478
957,30	1009,70	169,8	22,5	15,0	B/A	26,20	I	24118554
957,30	1009,70	161,7	22,5	15,0	B/A	26,20	I	24357558
959,70	1009,70	166,0	20,0	15,0	B/A	25,00	I	24081474
960,00	1010,00	230,0	20,0	15,0	B/B	25,00	M	24192900
960,00	1020,00	230,0	30,0	15,0	B/A	30,00	M	24311413
960,00	1020,00	230,0	30,0	15,0	B/B	30,00	M	24335109
962,00	1016,00	204,7	25,0	15,0	B/A	27,00	M	24250673
963,30	1017,30	230,0	25,0	15,0	B/B	27,00	I	24240388
965,00	1025,00	230,0	30,0	15,0	B/B	30,00	M	24353519
965,00	1015,00	171,0	20,0	15,0	B/B	25,00	M	24359579
965,20	1016,00	200,0	20,0	15,0	B/A	25,40	I	24236771
967,00	1030,50	254,2	30,0	15,0	B/A	31,75	M	24199491
970,00	1010,00	190,0	15,0,	12,5	B/A	20,00	M	24369150

* M = metric; I = inch

Vパッキン 1000

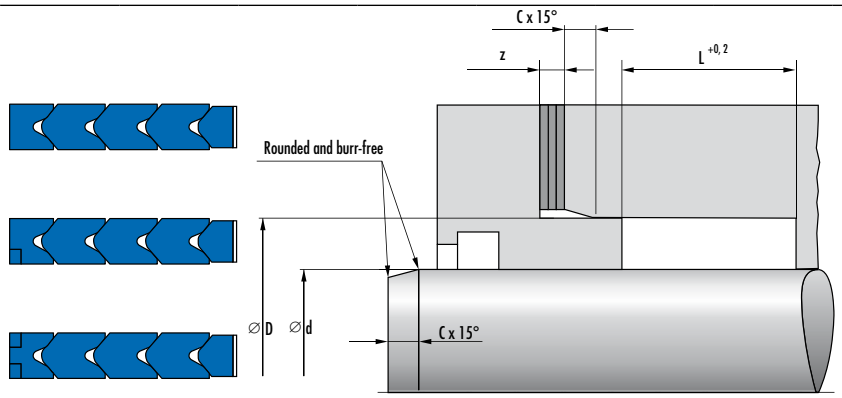

Dimensions					Material	Profile	Unit of measure	Article No.
d	D	L	z	C				
970,00	1020,00	150,0	200	15,0	B/B	25,00	M	24369275
970,00	1015,00	200,0	15,0	12,5	B/A	22,50	M	530045
970,00	1020,00	230,0	20,0	15,0	B/B	25,00	M	24102886
970,00	1020,00	200,0	20,0	15,0	B/B	25,00	M	24241332
970,00	1020,00	240,0	20,0	15,0	B/B	25,00	M	24350502
970,00	1020,00	240,0	20,0	15,0	B/A	25,00	M	24080866
971,60	1016,60	128,0	15,0	12,5	B/B	22,50	I	24244267
972,50	1029,70	254,0	27,5	15,0	B/B	28,60	I	24328803
977,90	1034,90	267,0	27,5	15,0	B/B	28,50	I	24378119
979,50	1035,00	170,0	25,0	15,0	B/A	27,50	I	24091677
980,00	1030,00	166,0	20,0	15,0	B/A	25,00	I	24234733
980,00	1030,00	198,0	20,0	15,0	B/A	25,00	M	24174648
980,00	1030,00	230,0	20,0	15,0	B/B	25,00	M	24246817
980,00	1030,00	200,0	20,0	15,0	B/B	25,00	M	24257977
980,00	1030,00	190,0	20,0	15,0	B/B	25,00	M	24295156
980,00	1030,00	230,0	20,0	15,0	B/A	25,00	M	24131472
981,10	1044,60	254,2	30,0	15,0	B/B	31,75	I	24366792
984,250	1048,00	228,6	30,0	15,0	B/A	31,750	I	49004264
989,013	1046,20	254,0	27,5	15,0	B/B	28,60	I	24264136
990,60	1040,60	200,0	20,0	15,0	B/B	25,00	I	24336826
992,981	1050,00	222,5	27,5	15,0	B/A	28,50	I	24331943
992,981	1050,00	222,5	27,5	15,0	B/B	28,50	I	24343095
996,560	1041,50	200,0	15,0	12,5	B/A	22,50	I	24104850
996,950	1060,50	152,5	30,0	15,0	B/A	31,750	I	24188894
998,00	1048,00	240,0	20,0	15,0	B/B	25,00	M	24373180
1000,00	1040,00	136,4	15,0	12,5	B/B	20,00	M	24267949
1000,00	1040,00	150,8	15,0	12,5	B/B	20,00	M	24244558
1000,00	1040,00	158,0	15,0	12,5	B/B	20,00	M	24147569
1000,00	1050,00	155,0	20,0	15,0	B/B	25,00	M	24239958
1000,00	1050,00	190,0	20,0	15,0	B/B	25,00	M	24129229
1000,00	1050,00	195,0	20,0	15,0	B/A	25,00	M	24072129
1000,00	1050,00	200,0	20,0	15,0	B/A	25,00	M	24116320
1000,00	1050,00	200,0	20,0	15,0	B/B	25,00	M	24086138
1000,00	1050,00	200,0	20,0	15,0	B/B	25,00	M	24182397
1000,00	1050,00	232,0	20,0	15,0	B/B	25,00	M	24196695

* M = metric; I = inch

ロッドシール

Vパッキン 1000

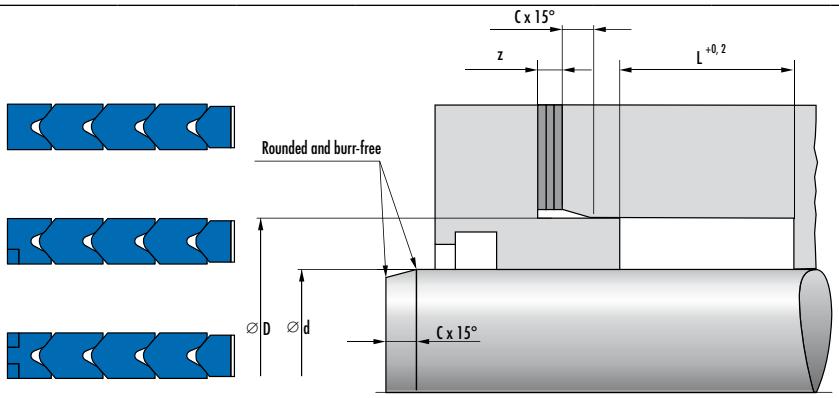

Dimensions					Material	Profile	Unit of measure	Article No.
d	D	L	z	C				
1000,00	1050,00	240,0	20,0	15,0	B/B	25,00	M	24334284
1000,125	1052,40	128,4	22,5	15,0	B/B	26,20	I	24178276
1003,30	1066,80	190,5	30,0	15,0	B/A	31,750	I	24113960
1003,30	1066,80	203,3	30,0	15,0	B/B	31,750	I	24359050
1005,00	1055,00	190,0	20,0	15,0	B/A	25,00	M	24378180
1005,00	1055,00	200,0	20,0	15,0	B/A	25,00	M	24076148
1005,00	1055,00	230,0	20,0	15,0	B/A	25,00	M	24331235
1005,00	1060,00	202,0	25,0	15,0	B/A	27,50	M	24351697
1005,00	1060,00	234,0	25,0	15,0	B/A	27,50	M	24354971
1009,650	1066,90	228,7	27,5	15,0	B/A	28,60	I	24328458
1010,00	1060,00	200,0	20,0	15,0	B/A	25,00	M	24100515
1010,00	1060,00	240,0	20,0	15,0	B/A	25,00	M	24296535
1010,00	1060,00	240,0	20,0	15,0	B/A	25,00	M	24348850
1010,00	1070,00	190,0	30,0	15,0	B/B	30,00	M	24292054
1016,00	1062,00	164,0	15,0	12,5	B/B	22,50	I	24332382
1016,00	1070,00	166,0	25,0	15,0	B/B	27,00	I	24181632
1016,00	1070,00	212,7	25,0	15,0	B/A	27,00	I	24339138
1016,00	1073,20	254,0	27,5	15,0	B/A	28,60	I	24101775
1020,00	1060,00	158,0	15,0	12,5	B/A	20,00	M	24366888
1020,00	1070,00	190,0	20,0	15,0	B/B	25,00	M	24308168
1025,00	1075,00	200,0	20,0	15,0	B/A	25,00	M	24331034
1030,00	1080,00	200,0	20,0	15,0	B/B	25,00	M	24096562
1030,00	1090,00	190,0	30,0	15,0	B/A	30,00	M	24377601
1030,288	1093,50	152,4	30,0	15,0	B/B	31,750	I	24377755
1035,844	1099,50	228,6	30,0	15,0	B/A	31,750	I	24348986
1039,416	1103,10	228,6	30,0	15,0	B/B	31,750	I	24314891
1040,00	1090,00	150,0	20,0	15,0	B/B	25,00	M	00527294
1040,00	1090,00	230,0	20,0	15,0	B/B	25,00	M	24290119
1040,00	1100,00	230,0	30,0	15,0	B/B	30,00	M	24128707
1041,40	1091,40	240,0	20,0	15,0	B/B	25,00	I	24373816
1041,40	1092,20	123,0	20,0	15,0	B/B	25,40	I	24215952
1045,00	1095,00	190,0	20,0	15,0	B/B	25,00	M	00532553
1045,00	1100,00	202,0	25,0	15,0	B/B	27,50	M	24349975
1046,559	1101,70	202,0	25,0	15,0	B/A	27,50	I	24127553
1047,750	1101,80	190,0	25,0	15,0	B/A	27,00	I	24111900

* M = metric; I = inch

Vパッキン 1000

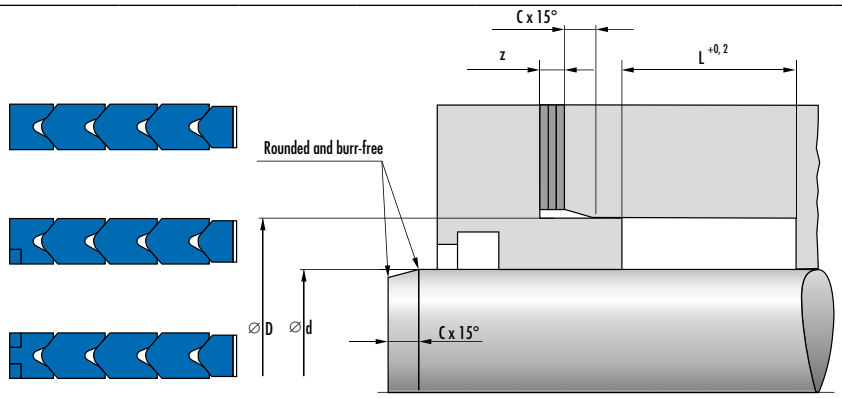

Dimensions					Material	Profile	Unit of measure	Article No.
d	D	L	z	C				
1050,00	1100,00	150,0	20,0	15,0	B/B	25,00	M	24298367
1050,00	1100,00	200,0	20,0	15,0	B/A	25,00	M	24073067
1050,00	1100,00	240,0	20,0	15,0	B/B	25,00	M	24224913
1050,00	1110,00	190,0	30,0	15,0	B/A	30,00	M	24178267
1050,00	1110,00	200,0	30,0	15,0	B/A	30,00	M	24209648
1050,00	1110,00	230,0	30,0	15,0	B/B	30,00	M	24119152
1050,90	1101,70	190,0	20,0	15,0	B/B	25,40	I	24260146
1052,12	1098,60	92,0	20,0	15,0	B/A	23,250	I	24081728
1054,10	1094,10	92,0	15,0	12,5	B/B	20,00	I	24312680
1054,10	1104,90	200,0	20,0	15,0	B/B	25,40	I	24232239
1054,10	1111,30	209,5	27,5	15,0	B/A	28,60	I	24112812
1060,00	1110,00	200,0	20,0	15,0	B/A	25,00	M	24099598
1060,00	1110,00	200,0	20,0	15,0	B/B	25,00	M	24106993
1060,00	1110,00	240,0	20,0	15,0	B/B	25,00	M	24259444
1060,00	1120,00	230,0	30,0	15,0	B/B	30,00	M	24355929
1062,434	1117,60	170,0	25,0	15,0	B/A	27,50	I	24375507
1063,228	1115,40	169,8	22,5	15,0	B/A	26,20	I	24259791
1063,228	1115,40	196,8	22,5	15,0	B/A	26,20	I	24306613
1064,816	1128,50	254,2	30,0	15,0	B/B	31,750	I	24330853
1065,00	1125,00	110,0	30,0	15,0	B/B	30,00	M	24268613
1065,00	1125,00	120,0	30,0	15,0	B/B	30,00	M	24172170
1065,00	1125,00	255,0	30,0	15,0	B/B	30,00	M	24343940
1065,213	1117,40	169,8	22,5	15,0	B/A	26,20	I	24173467
1066,80	1111,30	128,0	15,0	12,5	B/A	22,50	I	24250793
1066,80	1117,60	134,0	20,0	15,0	B/A	25,40	I	24097943
1066,80	1117,60	198,0	20,0	15,0	B/B	25,40	I	24257816
1066,80	1117,60	206,0	20,0	15,0	B/A	25,40	I	24232558
1066,80	1117,60	230,0	20,0	15,0	B/B	25,40	I	24234460
1066,80	1123,80	267,0	27,5	15,0	B/A	28,50	I	24080781
1066,80	1126,80	145,0	30,0	15,0	B/B	30,00	I	24263196
1066,80	1140,00	200,0	15,0	12,5	B/B	22,50	I	24308237
1067,00	1117,00	232,0	20,0	15,0	B/B	25,00	M	24238656
1069,975	1133,60	254,2	30,0	15,0	B/B	31,750	I	24362012
1070,00	1120,00	198,0	20,0	15,0	B/B	25,00	M	24144487
1070,00	1120,00	200,0	20,0	15,0	B/A	25,00	M	24330957

* M = metric; I = inch

ロッドシール

Vパッキン 1000

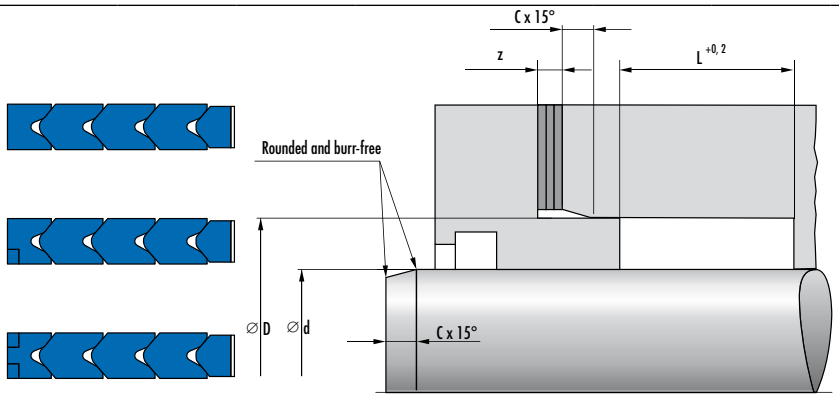

Dimensions					Material	Profile	Unit of measure	Article No.
d	D	L	z	C				
1070,00	1120,00	200,0	20,0	15,0	B/B	25,00	M	24247168
1070,00	1120,00	240,0	20,0	15,0	B/B	25,00	M	00527844
1073,15	1130,20	267,0	27,5	15,0	B/A	28,50	I	24088679
1076,325	1130,30	230,0	25,0	15,0	B/A	27,00	I	24079273
1076,325	1133,50	228,7	27,5	15,0	B/A	28,60	I	24362584
1079,50	1130,30	230,0	20,0	15,0	B/A	25,40	I	24233809
1079,50	1136,50	267,0	27,5	15,0	B/B	28,50	I	24258839
1079,50	1136,70	254,0	27,5	15,0	B/A	28,60	I	24082695
1080,00	1130,00	232,0	20,0	15,0	B/B	25,00	M	24181601
1085,90	1136,70	190,0	20,0	15,0	B/B	25,40	I	00531515
1085,90	1136,70	195,0	20,0	15,0	B/B	25,40	I	24297883
1090,00	1140,00	200,0	20,0	15,0	B/B	25,00	M	24267966
1090,00	1150,00	150,0	30,0	15,0	B/B	30,00	M	24293366
1090,00	1150,00	230,0	30,0	15,0	B/B	30,00	M	24237917
1096,960	1147,00	166,0	20,0	15,0	B/A	25,00	I	24339747
1098,00	1138,00	178,2	15,0	12,5	B/B	20,00	M	24260894
1098,550	1143,60	128,0	15,0	12,5	B/B	22,50	I	24362146
1100,00	1140,00	92,0	15,0	12,5	B/B	20,00	M	24330401
1100,00	1150,00	166,0	20,0	15,0	B/A	25,00	M	24231177
1100,00	1150,00	190,0	20,0	15,0	B/B	25,00	M	24258316
1100,00	1150,00	192,0	20,0	15,0	B/B	25,00	M	24334775
1100,00	1150,00	200,0	20,0	15,0	B/B	25,00	M	00531956
1100,00	1150,00	240,0	20,0	15,0	B/B	25,00	M	24375373
1100,00	1155,00	202,0	25,0	15,0	B/B	27,50	M	24302975
1100,00	1160,00	120,0	30,0	15,0	B/B	30,00	M	24342314
1100,00	1160,00	150,0	30,0	15,0	B/B	30,00	M	24308567
1100,00	1160,00	230,0	30,0	15,0	B/B	30,00	M	24335697
1104,90	1162,00	274,6	27,5	15,0	B/B	28,550	I	24142573
1109,266	1163,50	170,0	25,0	15,0	B/B	27,250	I	24359333
1116,806	1174,00	209,5	27,5	15,0	B/A	28,60		24263245
1117,60	1157,60	143,6	15,0	12,5	B/B	20,00	I	24261258
1117,60	1168,40	120,0	20,0	15,0	B/B	25,40	I	24341362
1117,60	1168,40	134,0	20,0	15,0	B/B	25,40	I	24101361
1117,60	1168,40	166,0	20,0	15,0	B/B	25,40	I	24376196
1117,60	1174,60	222,5	27,5	15,0	B/A	28,50	I	24083415

* M = metric; I = inch

Vパッキン 1000

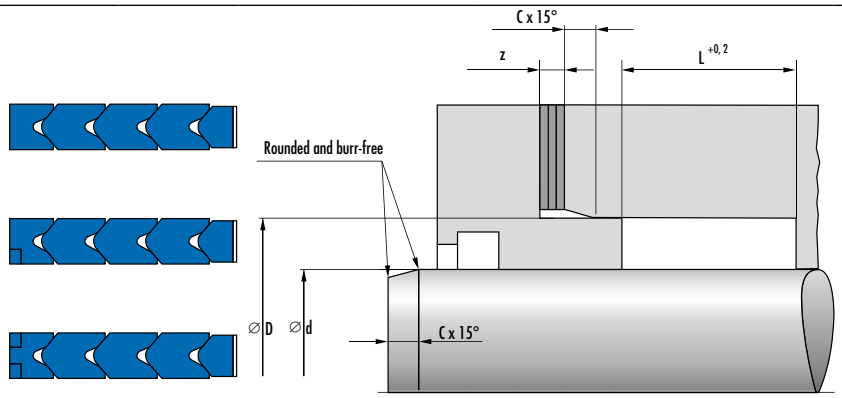

Dimensions					Material	Profile	Unit of measure	Article No.
d	D	L	z	C				
1117,60	1174,80	228,7	27,5	15,0	B/A	28,60	I	24140474
1120,00	1170,00	200,0	20,0	15,0	B/A	25,00	M	24170068
1120,00	1175,00	202,0	25,0	15,0	B/A	27,50	M	24298900
1121,00	1181,00	250,0	30,0	15,0	B/B	30,00	M	24300652
1121,570	1171,50	190,0	20,0	15,0	B/B	25,00	I	24261174
1122,00	1182,00	230,0	30,0	15,0	B/A	30,00	M	24295015
1123,00	1183,00	230,0	30,0	15,0	B/B	30,00	M	24227935
1123,156	1180,00	222,5	27,5	15,0	B/B	28,50	I	24227931
1123,950	1174,00	232,0	20,0	15,0	B/B	25,00	I	24342670
1125,00	1165,00	158,0	15,0	12,5	B/A	20,00	M	24334503
1125,00	1165,00	158,0	15,0	12,5	B/B	20,00	M	24177066
1125,00	1175,00	166,0	20,0	15,0	B/A	25,00	M	24360243
1125,00	1175,00	166,0	20,0	15,0	B/B	25,00	M	24350986
1125,00	1180,00	170,0	25,0	15,0	B/B	27,50	M	24243734
1125,141	1182,20	209,5	27,5	15,0	B/B	28,60		24293644
1125,141	1182,20	254,0	27,5	15,0	B/B	28,60		24293513
1126,00	1183,00	222,5	27,5	15,0	B/A	28,50	M	24333773
1126,00	1183,00	222,5	27,5	15,0	B/B	28,50	M	24265096
1127,919	1180,40	203,1	22,5	15,0	B/A	26,20	I	49004452
1129,11	1179,00	230,0	20,0	15,0	B/A	25,00	I	24264862
1130,00	1170,00	92,0	15,0	12,5	B/B	20,00	M	00524838
1130,00	1180,00	200,0	20,0	15,0	B/A	25,00	M	24114963
1130,00	1180,00	200,0	20,0	15,0	B/B	25,00	M	24240334
1130,00	1180,00	230,0	20,0	15,0	B/A	25,00	M	24131469
1130,00	1180,00	240,0	20,0	15,0	B/B	25,00	M	24261525
1130,00	1190,00	230,0	30,0	15,0	B/A	30,00	M	24345073
1131,890	1182,00	176,0	20,0	15,0	B/B	25,00	I	24238979
1135,00	1185,00	200,0	20,0	15,0	B/B	25,00	M	24221089
1140,00	1195,00	170,0	25,0	15,0	B/A	27,50	M	24198602
1140,00	1195,00	170,0	25,0	15,0	B/B	27,50	M	24342446
1140,00	1200,00	190,0	30,0	15,0	B/A	30,00	M	24330168
1140,00	1200,00	230,0	30,0	15,0	B/A	30,00	M	24242440
1143,00	1193,80	134,0	20,0	15,0	B/A	25,40	I	24311490
1143,00	1193,80	200,0	20,0	15,0	B/B	25,40	I	24136697
1145,778	1200,00	205,8	25,0	15,0	B/A	27,00	I	24222834

* M = metric; I = inch

ロッドシール

Vパッキン 1000

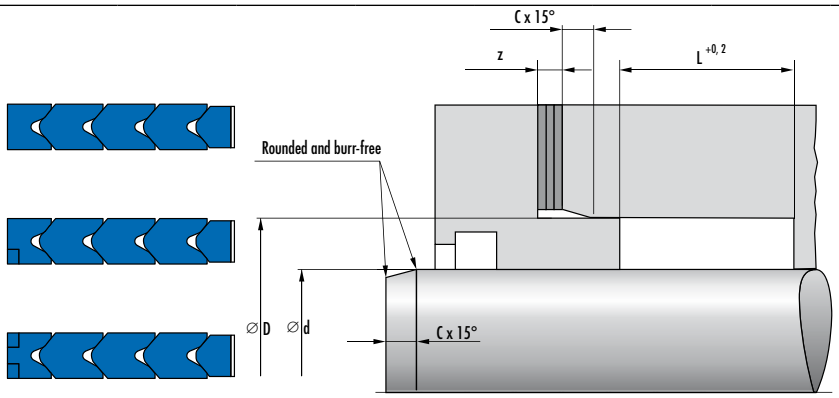

Dimensions					Material	Profile	Unit of measure	Article No.
d	D	L	z	C				
1146,969	1202,00	202,0	25,0	15,0	B/A	27,50	I	24240392
1150,00	1200,00	200,0	20,0	15,0	B/A	25,00	M	24176022
1150,00	1200,00	200,0	20,0	15,0	B/A	25,00	M	24331570
1150,00	1200,00	200,0	20,0	15,0	B/B	25,00	M	24259601
1150,00	1205,00	170,0	25,0	15,0	B/A	27,50	M	24289267
1150,00	1210,00	230,0	30,0	15,0	B/A	30,00	M	24334683
1155,00	1205,00	192,0	20,0	15,0	B/B	25,00	M	24370895
1155,70	1206,50	123,0	20,0	15,0	B/B	25,40	I	24350823
1160,00	1220,00	190,0	30,0	15,0	B/B	30,00	M	49002402
1160,00	1220,00	230,0	30,0	15,0	B/B	30,00	M	24145531
1162,844	1220,20	184,2	27,5	15,0	B/B	28,60		24237989
1162,939	1220,20	228,7	27,5	15,0	B/B	28,60		24337806
1165,00	1215,00	200,0	20,0	15,0	B/B	25,00	M	24366916
1165,00	1225,00	255,0	30,0	15,0	B/A	30,00	M	24312681
1166,813	1224,10	267,6	27,5	15,0	B/B	28,60	I	24363159
1168,40	1219,20	200,0	20,0	15,0	B/B	25,40	I	24343297
1168,40	1219,20	206,0	20,0	15,0	B/B	25,40	I	24234270
1168,40	1220,80	169,8	22,5	15,0	B/A	26,20	I	24091960
1168,40	1225,60	228,7	27,5	15,0	B/B	28,60	I	24332345
1168,40	1225,60	254,0	27,5	15,0	B/A	28,60	I	49003223
1168,40	1225,60	273,2	27,5	15,0	B/A	28,60	I	24097438
1170,00	1220,00	200,0	20,0	15,0	B/B	25,00	M	24107499
1170,00	1230,00	210,0	30,0	15,0	B/B	30,00	M	24334130
1180,00	1235,00	138,0	25,0	15,0	B/B	27,50	M	24349940
1180,00	1235,00	170,0	25,0	15,0	B/B	27,50	M	24334091
1193,80	1244,60	152,0	20,0	15,0	B/A	25,40	I	24241806
1195,00	1245,00	200,0	20,0	15,0	B/A	25,00	M	24361015
1200,00	1250,00	190,0	20,0	15,0	B/A	25,00	M	24267770
1200,00	1250,00	190,0	20,0	15,0	B/B	25,00	M	24085683
1200,00	1250,00	200,0	20,0	15,0	B/B	25,00	M	24075198
1200,00	1260,00	150,0	30,0	15,0	B/B	30,00	M	00527490
1200,00	1260,00	230,0	30,0	15,0	B/A	30,00	M	24137108
1206,50	1270,00	209,7	30,0	15,0	B/A	31,750	I	24350653
1209,675	1273,50	228,6	30,0	15,0	B/A	31,750	I	49004267
1210,00	1260,00	134,0	20,0	15,0	B/B	25,00	M	24249176

* M = metric; I = inch

Vパッキン 1000

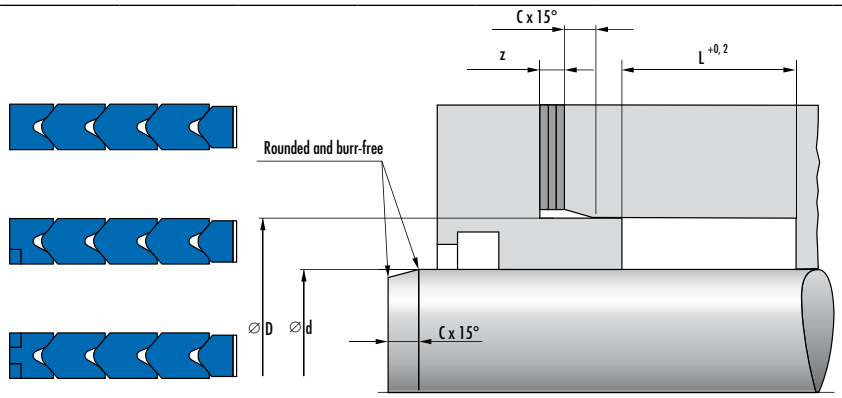

Dimensions					Material	Profile	Unit of measure	Article No.
d	D	L	z	C				
1219,20	1270,00	120,0	20,0	15,0	B/B	25,40	I	24170559
1219,20	1270,00	200,0	20,0	15,0	B/A	25,40	I	24175602
1219,20	1271,50	158,7	22,5	15,0	B/A	26,20	I	24329263
1219,20	1271,60	169,8	22,5	15,0	B/A	26,20	I	24119656
1219,20	1276,40	228,7	27,5	15,0	B/A	28,60	I	24288745
1220,00	1260,00	190,0	15,0	12,5	B/B	20,00	M	24239738
1220,00	1280,00	230,0	30,0	15,0	B/B	30,00	M	24267791
1222,375	1282,50	230,0	30,0	15,0	B/B	30,00	I	00529579
1225,00	1275,00	208,0	20,0	15,0	B/B	25,00	M	24234823
1225,00	1280,00	170,0	25,0	15,0	B/A	27,50	M	24291799
1225,00	1280,00	202,0	25,0	15,0	B/A	27,50	M	24375249
1225,00	1285,00	190,0	30,0	15,0	B/A	30,00	M	49005205
1225,50	1276,40	134,0	20,0	15,0	B/A	25,450	I	24119574
1225,550	1275,50	144,0	20,0	15,0	B/A	25,00	I	24243369
1225,947	1280,00	174,0	25,0	15,0	B/B	27,00	I	24356095
1230,00	1270,00	110,0	15,0	12,5	B/B	20,00	M	00528168
1230,00	1280,00	166,0	20,0	15,0	B/B	25,00	M	24348179
1230,00	1280,00	176,0	20,0	15,0	B/B	25,00	M	24344206
1230,00	1280,00	192,0	20,0	15,0	B/B	25,00	M	24236024
1230,00	1280,00	230,0	20,0	15,0	B/B	25,00	M	00530996
1230,00	1290,00	190,0	30,0	15,0	B/A	30,00	M	24374033
1230,00	1290,00	190,0	30,0	15,0	B/B	30,00	M	24349950
1230,00	1290,00	230,0	30,0	15,0	B/B	30,00	M	24312116
1230,313	1287,50	211,1	27,5	15,0	B/A	28,60		24291581
1231,90	1282,70	192,0	20,0	15,0	B/A	25,40	I	24137869
1231,90	1284,30	205,0	22,5	15,0	B/A	26,20	I	24190499
1235,080	1285,00	200,0	20,0	15,0	B/B	25,00	I	24263220
1240,00	1290,00	200,0	20,0	15,0	B/A	25,00	M	24178335
1240,00	1290,00	240,0	20,0	15,0	B/B	25,00	M	00532513
1240,00	1300,00	230,0	30,0	15,0	B/B	30,00	M	24137932
1240,00	1300,00	250,0	30,0	15,0	B/B	30,00	M	24183326
1243,401	1298,20	170,0	25,0	15,0	B/B	27,50	I	24358224
1245,00	1297,40	169,8	22,5	15,0	B/A	26,20	I	24187961
1248,00	1308,00	240,0	30,0	15,0	B/B	30,00	M	24298832
1250,00	1300,00	150,0	20,0	15,0	B/B	25,00	M	00527800

* M = metric; I = inch

ロッドシール

Vパッキン 1000

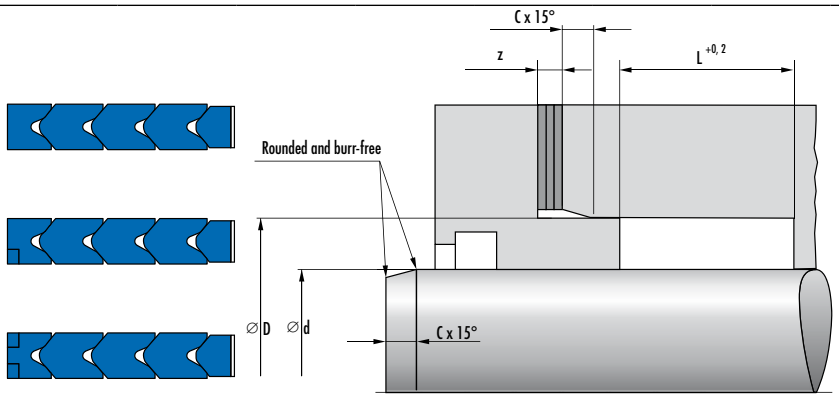

Dimensions					Material	Profile	Unit of measure	Article No.
d	D	L	z	C				
1250,00	1300,00	200,0	20,0	15,0	B/B	25,00	M	24173519
1250,00	1310,00	255,0	30,0	15,0	B/A	30,00	M	24143121
1250,950	1308,20	254,0	27,5	15,0	B/B	28,60		24232553
1260,00	1300,00	110,0	15,0	12,5	B/B	20,00	M	24212921
1260,00	1310,00	200,0	20,0	15,0	B/B	25,00	M	24095757
1266,825	1324,00	209,5	27,5	15,0	B/B	28,60		24257818
1268,016	1320,40	161,7	22,5	15,0	B/B	26,20	I	24378200
1270,00	1320,00	200,0	20,0	15,0	B/B	25,00	M	24257632
1270,00	1320,00	230,0	20,0	15,0	B/B	25,00	M	24093634
1270,00	1320,80	134,0	20,0	15,0	B/B	25,40	I	24173272
1270,00	1330,00	230,0	30,0	15,0	B/B	30,00	M	24334560
1285,00	1335,00	240,0	20,0	15,0	B/B	25,00	M	24373810
1288,653	1342,70	166,0	25,0	15,0	B/B	27,00	I	24267362
1289,050	1339,00	230,0	20,0	15,0	B/A	25,00	I	24341084
1295,00	1355,00	250,0	30,0	15,0	B/B	30,00	M	24300653
1295,40	1346,20	149,0	20,0	15,0	B/B	25,40	I	24258445
1219,20	1271,50	158,7	22,5	15,0	B/A	26,20	I	24329263
1219,20	1271,60	169,8	22,5	15,0	B/A	26,20	I	24119656
1219,20	1276,40	228,7	27,5	15,0	B/A	28,60	I	24288745
1220,00	1260,00	190,0	15,0	12,5	B/B	20,00	M	24239738
1220,00	1280,00	230,0	30,0	15,0	B/B	30,00	M	24267791
1222,375	1282,50	230,0	30,0	15,0	B/B	30,00	I	00529579
1225,00	1275,00	208,0	20,0	15,0	B/B	25,00	M	24234823
1225,00	1280,00	170,0	25,0	15,0	B/A	27,50	M	24291799
1225,00	1280,00	202,0	25,0	15,0	B/A	27,50	M	24375249
1225,00	1285,00	190,0	30,0	15,0	B/A	30,00	M	49005205
1225,50	1276,40	134,0	20,0	15,0	B/A	25,450	I	24119574
1225,550	1275,50	144,0	20,0	15,0	B/A	25,00	I	24243369
1225,947	1280,00	174,0	25,0	15,0	B/B	27,00	I	24356095
1230,00	1270,00	110,0	15,0	12,5	B/B	20,00	M	00528168
1230,00	1280,00	166,0	20,0	15,0	B/B	25,00	M	24348179
1230,00	1280,00	176,0	20,0	15,0	B/B	25,00	M	24344206
1230,00	1280,00	192,0	20,0	15,0	B/B	25,00	M	24236024
1230,00	1280,00	230,0	20,0	15,0	B/B	25,00	M	00530996
1230,00	1290,00	190,0	30,0	15,0	B/A	30,00	M	24374033

* M = metric; I = inch

Vパッキン 1000

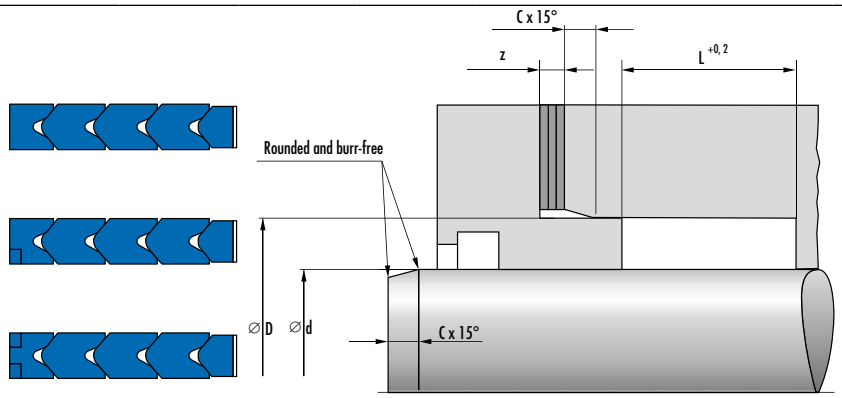

Dimensions					Material	Profile	Unit of measure	Article No.
d	D	L	z	C				
1230,00	1290,00	190,0	30,0	15,0	B/B	30,00	M	24349950
1230,00	1290,00	230,0	30,0	15,0	B/B	30,00	M	24312116
1230,313	1287,50	211,1	27,5	15,0	B/A	28,60		24291581
1231,90	1282,70	192,0	20,0	15,0	B/A	25,40	I	24137869
1231,90	1284,30	205,0	22,5	15,0	B/A	26,20	I	24190499
1235,080	1285,00	200,0	20,0	15,0	B/B	25,00	I	24263220
1240,00	1290,00	200,0	20,0	15,0	B/A	25,00	M	24178335
1240,00	1290,00	240,0	20,0	15,0	B/B	25,00	M	00532513
1240,00	1300,00	230,0	30,0	15,0	B/B	30,00	M	24137932
1240,00	1300,00	250,0	30,0	15,0	B/B	30,00	M	24183326
1243,401	1298,20	170,0	25,0	15,0	B/B	27,50	I	24358224
1245,00	1297,40	169,8	22,5	15,0	B/A	26,20	I	24187961
1248,00	1308,00	240,0	30,0	15,0	B/B	30,00	M	24298832
1250,00	1300,00	150,0	20,0	15,0	B/B	25,00	M	00527800
1250,00	1300,00	200,0	20,0	15,0	B/B	25,00	M	24173519
1250,00	1310,00	255,0	30,0	15,0	B/A	30,00	M	24143121
1250,950	1308,20	254,0	27,5	15,0	B/B	28,60		24232553
1260,00	1300,00	110,0	15,0	12,5	B/B	20,00	M	24212921
1260,00	1310,00	200,0	20,0	15,0	B/B	25,00	M	24095757
1266,825	1324,00	209,5	27,5	15,0	B/B	28,60		24257818
1268,016	1320,40	161,7	22,5	15,0	B/B	26,20	I	24378200
1270,00	1320,00	200,0	20,0	15,0	B/B	25,00	M	24257632
1270,00	1320,00	230,0	20,0	15,0	B/B	25,00	M	24093634
1270,00	1320,80	134,0	20,0	15,0	B/B	25,40	I	24173272
1270,00	1330,00	230,0	30,0	15,0	B/B	30,00	M	24334560
1285,00	1335,00	240,0	20,0	15,0	B/B	25,00	M	24373810
1288,653	1342,70	166,0	25,0	15,0	B/B	27,00	I	24267362
1289,050	1339,00	230,0	20,0	15,0	B/A	25,00	I	24341084
1295,00	1355,00	250,0	30,0	15,0	B/B	30,00	M	24300653
1295,40	1346,20	149,0	20,0	15,0	B/B	25,40	I	24258445
1300,00	1350,00	190,0	20,0	15,0	B/B	25,00	M	49001278
1300,00	1350,00	200,0	20,0	15,0	B/B	25,00	M	24199574
1300,00	1360,00	240,0	30,0	15,0	B/A	30,00	M	24261978
1300,163	1357,20	165,0	27,5	15,0	B/B	28,60		24248356
1300,163	1357,20	209,5	27,5	15,0	B/B	28,60		24293514

* M = metric; I = inch

ロッドシール

Vパッキン 1000

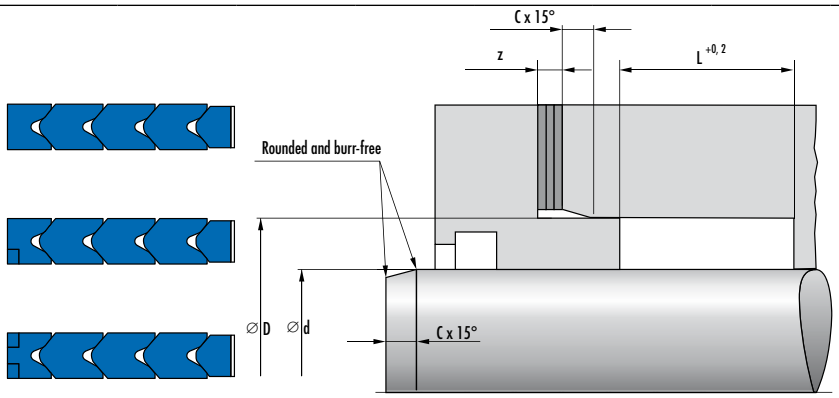

Dimensions					Material	Profile	Unit of measure	Article No.
d	D	L	z	C				
1304,930	1355,00	240,0	20,0	15,0	B/B	25,00	I	24315736
1320,00	1370,00	200,0	20,0	15,0	B/B	25,00	M	24360154
1320,00	1370,00	240,0	20,0	15,0	B/B	25,00	M	00525603
1320,80	1365,80	194,0	15,0	12,5	B/A	22,50	I	24298756
1320,80	1372,20	203,1	20,0	15,0	B/A	25,70	I	24316465
1320,80	1373,20	136,5	22,5	15,0	B/A	26,20	I	24330916
1320,80	1373,20	169,8	22,5	15,0	B/A	26,20	I	24342431
1322,388	1377,50	170,0	25,0	15,0	B/B	27,50	I	24333133
1325,00	1375,00	230,0	20,0	15,0	B/B	25,00	M	24244763
1340,00	1400,00	140,0	30,0	15,0	B/B	30,00	M	24104682
1346,20	1400,00	216,3	25,0	15,0	B/A	27,00	I	24100249
1346,20	1401,20	217,7	25,0	15,0	B/A	27,50	I	24370600
1349,60	1400,40	216,0	20,0	15,0	B/A	25,40	I	24089993
1350,00	1400,00	152,0	20,0	15,0	B/B	25,00	M	24369103
1350,00	1400,00	200,0	20,0	15,0	B/B	25,00	M	24198469
1350,00	1400,00	230,0	20,0	15,0	B/B	25,00	M	24378450
1350,00	1400,00	240,0	20,0	15,0	B/B	25,00	M	24315732
1360,00	1410,00	200,0	20,0	15,0	B/A	25,00	M	24378377
1360,00	1410,00	200,0	20,0	15,0	B/B	25,00	M	24356885
1360,091	1430,30	149,0	30,0	15,0	B/A	35,00	I	24132615
1370,00	1430,00	180,0	30,0	15,0	B/A	30,00	M	24180183
1371,60	1422,40	240,0	20,0	15,0	B/B	25,40	I	24242040
1373,981	1431,20	169,0	27,5	15,0	B/A	28,60		24342810
1375,00	1430,00	170,0	25,0	15,0	B/A	27,50	M	24178268
1375,00	1435,00	140,0	30,0	15,0	B/B	30,00	M	24331982
1380,00	1430,00	166,0	20,0	15,0	B/B	25,00	M	24314231
1380,00	1430,00	190,0	20,0	15,0	B/A	25,00	M	24348888
1380,00	1430,00	200,0	20,0	15,0	B/A	25,00	M	24340271
1380,00	1430,00	200,0	20,0	15,0	B/B	25,00	M	24142545
1380,00	1430,00	230,0	20,0	15,0	B/A	25,00	M	24173720
1380,00	1430,00	230,0	20,0	15,0	B/B	25,00	M	24177187
1380,00	1430,80	160,0	20,0	15,0	B/B	25,40	I	24196667
1380,00	1434,00	190,0	25,0	15,0	B/A	27,00	M	24116610
1380,00	1440,00	190,0	30,0	15,0	B/B	30,00	M	00531928
1380,331	1432,40	158,7	22,5	15,0	B/A	26,20	I	24108196

* M = metric; I = inch

Vパッキン 1000

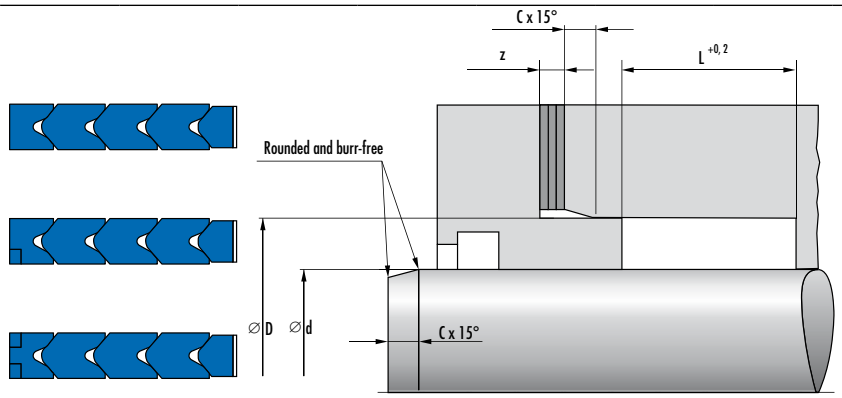

Dimensions					Material	Profile	Unit of measure	Article No.
d	D	L	z	C				
1384,30	1435,10	190,0	20,0	15,0	B/B	25,40	I	24349941
1385,00	1435,00	240,0	20,0	15,0	B/A	25,00	M	24248432
1385,00	1435,00	240,0	20,0	15,0	B/B	25,00	M	24297822
1390,650	1447,80	267,6	27,5	15,0	B/A	28,550	I	24333024
1393,825	1453,70	210,0	30,0	15,0	B/B	30,00	M	24336197
1397,00	1460,50	209,7	30,0	15,0	B/B	31,750	I	24237013
1397,00	1460,50	254,2	30,0	15,0	B/B	31,750	I	24232709
1400,00	1450,00	200,0	20,0	15,0	B/A	25,00	M	24250631
1400,00	1460,00	190,0	30,0	15,0	B/B	30,00	M	24085195
1405,00	1455,00	240,0	20,0	15,0	B/B	25,00	M	00524807
1420,00	1470,00	200,0	20,0	15,0	B/A	25,00	M	24081831
1420,00	1470,00	240,0	20,0	15,0	B/B	25,00	M	24375863
1420,019	1483,50	152,4	30,0	15,0	B/B	31,750	I	24262564
1425,00	1475,00	190,0	20,0	15,0	B/B	25,00	M	24358494
1430,00	1490,00	250,0	30,0	15,0	B/B	30,00	M	00528516
1447,011	1497,00	150,0	20,0	15,0	B/B	25,00	I	24307585
1447,011	1497,00	190,0	20,0	15,0	B/B	25,00	I	24295846
1447,80	1497,80	230,0	20,0	15,0	B/B	25,00	I	24373815
1448,594	1512,00	209,7	30,0	15,0	B/A	31,750	I	24359266
1448,594	1503,50	202,0	25,0	15,0	B/A	27,50	I	24287873
1450,00	1500,00	190,0	20,0	15,0	B/B	25,00	M	24334552
1450,00	1500,00	200,0	20,0	15,0	B/B	25,00	M	49002455
1450,00	1500,80	200,0	20,0	15,0	B/A	25,40	I	24083250
1450,00	1510,00	210,0	30,0	15,0	B/B	30,00	M	24234563
1450,00	1510,00	230,0	30,0	15,0	B/B	30,00	M	24302543
1452,00	1512,00	210,0	30,0	15,0	B/A	30,00	M	24358405
1454,15	1511,30	254,0	27,5	15,0	B/A	28,60		24191126
1454,15	1511,30	254,0	27,5	15,0	B/B	28,60		24262791
1454,15	1514,30	210,0	30,0	15,0	B/A	30,00	I	24341797
1454,944	1512,10	209,5	27,5	15,0	B/A	28,60	I	24249130
1456,134	1510,00	230,0	25,0	15,0	B/A	27,00	I	24143449
1457,00	1517,00	255,0	30,0	15,0	B/B	30,00	M	24230702
1460,00	1510,00	200,0	20,0	15,0	B/A	25,00	M	24087347
1460,00	1510,00	200,0	20,0	15,0	B/A	25,00	M	24092813
1460,00	1510,00	200,0	20,0	15,0	B/B	25,00	M	00532968

* M = metric; I = inch

ロッドシール

Vパッキン 1000

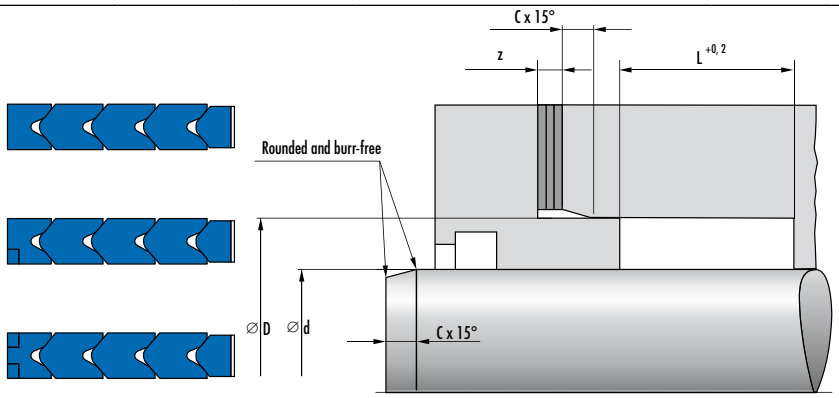

Dimensions					Material	Profile	Unit of measure	Article No.
d	D	L	z	C				
1460,00	1520,00	230,0	30,0	15,0	B/B	30,00	M	00530835
1470,00	1520,00	230,0	20,0	15,0	B/A	25,00	M	24299585
1473,20	1524,00	149,0	20,0	15,0	B/A	25,40	I	24179947
1480,00	1530,00	200,0	20,0	15,0	B/B	25,00	M	24370971
1482,00	1542,00	240,0	30,0	15,0	B/B	30,00	M	24306013
1490,00	1560,00	184,0	30,0	15,0	B/A	35,00	M	00525042
1500,00	1550,00	200,0	20,0	15,0	B/B	25,00	M	24194257
1500,00	1560,00	210,0	30,0	15,0	B/A	30,00	M	24362972
1511,30	1568,50	254,0	27,5	15,0	B/A	28,60	I	24334902
1511,30	1568,50	273,2	27,5	15,0	B/A	28,60	I	24349946
1520,00	1570,00	200,0	20,0	15,0	B/A	25,00	M	24142729
1520,00	1570,00	200,0	20,0	15,0	B/A	25,00	M	24180710
1520,00	1570,00	200,0	20,0	15,0	B/B	25,00	M	24092672
1522,413	1585,90	254,0	30,0	15,0	B/A	31,750	I	24088873
1524,00	1576,40	169,8	22,5	15,0	B/A	26,20	I	24102377
1524,00	1581,20	228,7	27,5	15,0	B/A	28,60	I	24084799
1525,00	1575,00	200,0	20,0	15,0	B/B	25,00	M	24351748
1550,00	1600,00	200,0	20,0	15,0	B/A	25,00	M	24137633
1550,00	1600,00	200,0	20,0	15,0	B/B	25,00	M	24290204
1550,00	1600,00	240,0	20,0	15,0	B/B	25,00	M	24302319
1560,00	1620,00	255,0	30,0	15,0	B/A	30,00	M	00531076
1568,450	1638,50	219,0	30,0	15,0	B/A	35,00		24352619
1600,00	1650,00	200,0	20,0	15,0	B/A	25,00	M	24374580
1600,00	1650,00	240,0	20,0	15,0	B/B	25,00	M	24300926
1625,00	1685,00	210,0	30,0	15,0	B/A	30,00	M	24351675
1629,965	1682,40	203,1	22,5	15,0	B/A	26,20	I	24103722
1629,966	1684,00	213,8	25,0	15,0	B/A	27,00	I	24328710
1629,966	1687,20	209,5	27,5	15,0	B/A	28,60	I	24350429
1630,00	1680,00	200,0	20,0	15,0	B/A	25,00	M	24197262
1651,00	1701,00	120,0	20,0	15,0	B/B	25,00	I	24134928
1651,00	1720,80	219,0	30,0	15,0	B/B	35,00		24379001
1651,10	1701,90	113,0	20,0	15,0	B/B	25,40	I	00530694
1651,10	1701,90	124,0	20,0	15,0	B/B	25,40	I	24143498
1660,00	1710,00	240,0	20,0	15,0	B/B	25,00	M	24198121
1660,00	1720,00	210,0	30,0	15,0	B/B	30,00	M	24302204

* M = metric; I = inch

Vパッキン 1000

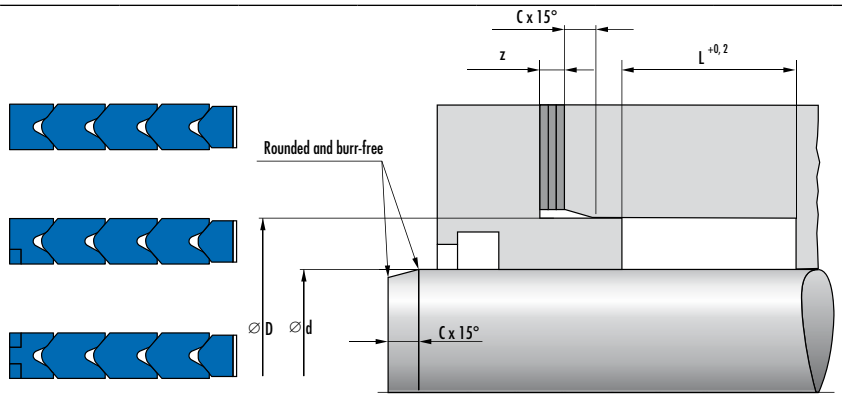

Dimensions					Material	Profile	Unit of measure	Article No.
d	D	L	z	C				
1663,70	1720,90	209,5	27,5	15,0	B/A	28,60	I	24241328
1670,00	1730,00	210,0	30,0	15,0	B/A	30,00	M	24263417
1676,40	1727,20	240,0	20,0	15,0	B/B	25,40	I	24377802
1689,10	1739,90	216,0	20,0	15,0	B/A	25,40	I	24084005
1700,00	1760,00	255,0	30,0	15,0	B/B	30,00	M	24370764
1701,80	1759,00	209,5	27,5	15,0	B/B	28,60	I	24181197
1701,80	1759,00	228,7	27,5	15,0	B/B	28,60	I	24346859
1727,20	1778,00	134,0	20,0	15,0	B/A	25,40	I	24094521
1727,20	1784,40	273,2	27,5	15,0	B/B	28,60	I	24182245
1740,00	1790,00	240,0	20,0	15,0	B/B	25,00	M	24310409
1746,250	1809,80	254,2	30,0	15,0	B/A	31,750	I	24312999
1750,00	1800,00	240,0	20,0	15,0	B/B	25,00	M	24332511
1800,00	1850,00	200,0	20,0	15,0	B/B	25,00	M	24148688
1817,291	1880,90	209,7	30,0	15,0	B/A	31,750	I	24231956
1828,80	1886,00	228,7	27,5	15,0	B/A	28,60	I	24126941
1828,80	1886,00	273,2	27,5	15,0	B/A	28,60	I	00528524
1830,10	1880,10	166,0	20,0	15,0	B/B	25,00	I	24327199
1850,00	1910,00	255,0	30,0	15,0	B/B	30,00	M	24332316
1955,006	2018,50	254,0	30,0	15,0	B/B	31,750	I	00531255
1960,00	2020,00	250,0	30,0	15,0	B/A	30,00	M	24259162
1960,00	2020,00	250,0	30,0	15,0	B/B	30,00	M	00527794
2000,00	2060,00	190,0	30,0	15,0	B/B	30,00	M	24082656
2000,00	2060,00	230,0	30,0	15,0	B/B	30,00	M	24294539
2450,00	2510,00	190,0	30,0	15,0	B/B	30,00	M	24378196

* M = metric; I = inch

Ordering example

Article No.	Type	d	D	L	Material
24378196	V 1000	2450,00	2510,00	190,0	B/B

コンパクトシール S8

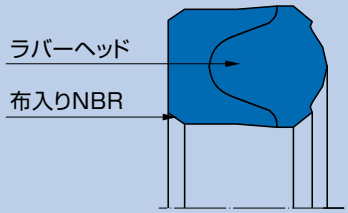

材質

材質	材料記号	硬度
ニトリルゴム NBR	70 NBR B209	70 ショア A

使用条件

材質	**70 NBR B209**
温度 ℃	
一般鉱物系作動油 HL, HLP	−30 … +100
HFA液	+5 … +60
HFB液	+5 … +60
HFC液	−30 … +60
HFD液	–
水	+5 … +100
HETG (菜種油)	−30 … +80
HEES (合成エステル)	−30 … +80
HEPG (グリコール)	−30 … +60
一般鉱物系グリス	−30 … +100
圧力 Mpa	25
摺動速度　m/s	0,5

表面仕上げ

表面粗さ	R_a	R_{max}
摺動面	0,05 … 0,3 µm	≤ 2,5 µm
シールハウジングの底面	≤ 1,6 µm	≤ 6,3 µm
シールハウジングの側面	≤ 3 µm	≤ 15 µm

許容すき間

最大許容すき間は、シールの機能にとって非常に重要です。

断面	最大許容隙間	
	16 MPa	25 MPa
≤6	0,2	0,1
>6 … 10	0,2	0,1
>10 … 15	0,2	0,1

推奨公差とD2寸法

樹脂軸受けを使用する場合には、D2を決めるときに注意が必要です。理由は、高荷重が軸受けに作用すると、弾性変形により、メタルタッチの危険性があるからです。詳細についてはご相談ください。

呼び径 Ø d	**d**	**D**
≤80	f8	H11
>80 … 120	f8	H11
>120 … 340	f7	H11

金属軸受け用はめあい例

呼び径 Ø d	はめあい	**D**
≤80	H9/f8	H11
>80 … 120	H8/f8	H11
>120 … 340	H8/f7	H11

装着について

シールを正しく機能させるために注意深く取り付けることが重要です。

コンパクトシール S8

寸法表

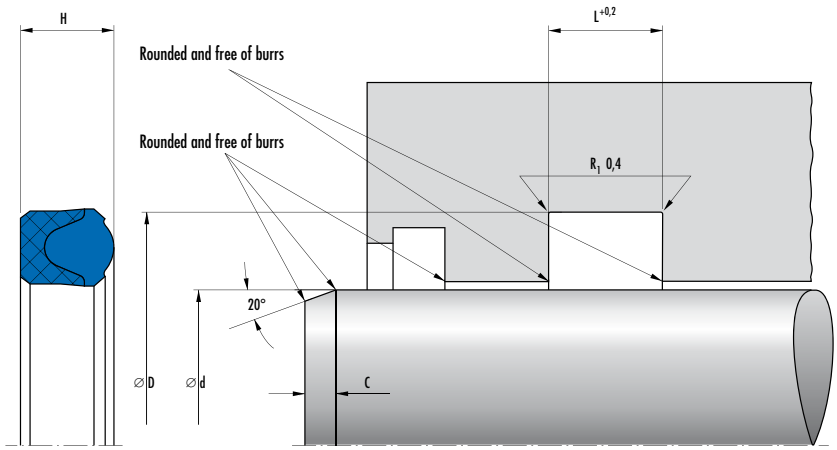

Housing	d	D	H	L	Profile	C	Fitting*	Article No.
	5	12	6	6,3	3,5	2,5		24030115
	6	13	6	6,3	3,5	2,5		24027634
	8	15	6	6,3	3,5	2,5		24007352
	10	17	6	6,3	3,5	2,5		24007358
	12	19	6	6,3	3,5	2,5		24007364
ISO	14	22	6	6,3	4	2,5		24027629
	15	23	6	6,3	4	2,5		24007372
ISO	16	24	6	6,3	4	2,5		24027652
	18	25	6	6,3	4	2,5		24030522
ISO	18	26	6	6,3	4	2,5		24007379
ISO	20	28	6	6,3	4	2,5		24007388
ISO	22	30	6	6,3	4	2,5		24007397
	24	32	6	6,3	4	2,5		24027651
	25	32	6	6,3	3,5	2,5		24060408
ISO	25	33	6	6,3	4	2,5		24007407
	25	35	7	7,5	5	3		24055606
	28	36	6	6,3	4	2,5		24007413
	30	38	6	6,3	4	2,5		24027648
	30	38	8	8,5	4	2,5		24027626
	32	40	6	6,3	4	2,5		24023604
	35	43	6	6,3	4	2,5		24027649
	35	45	7,5	8	5	3		24007446
	36	44	6	6,3	4	2,5		24007448
	40	48	6	6,3	4	2,5	w	24007461
	40	48	8	8,5	4	2,5	w	24073042
	40	48	11	11,7	4	2,5	w	24007465
ISO	40	50	7,5	8	5	3	w	24007467
	40	52	9	9,5	6	3	w	24030126
	42	50	6	6,3	4	2,5	h	24007475
	44	55	10	10,6	5,5	3	w	24094781
	45	53	8	8,5	4	2,5	h	24060410

* h = by hand; w = with fitting tool; blank = axially accessible housing

ロッドシール

コンパクトシール S8

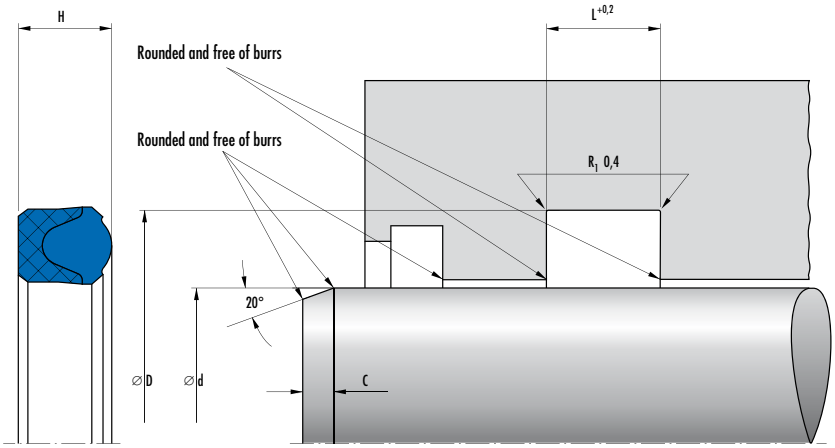

Housing	d	D	H	L	Profile	C	Fitting*	Article No.
ISO	45	55	7,5	8	5	3	w	24007485
	50	58	8	8,5	4	2,5	h	24117303
ISO	50	60	7,5	8	5	3	h	24007494
	50	60	10	10,6	5	3	h	24135436
	50	62	9	9,5	6	3	w	24091914
	55	65	7,5	8	5	3	h	24027658
	55	67	10	10,6	6	3	w	24007510
ISO	56	66	7,5	8	5	3	h	24007513
	60	70	7,5	8	5	3	h	24007520
	63	75	9	9,5	6	3	h	24007539
	65	75	7,5	8	5	3	h	24142200
	65	77	9	9,5	6	3	h	24007545
	70	80	7	7,5	5	3	h	24084356
	70	82	9	9,5	6	3	h	24007555
ISO	70	85	11,5	12,2	7,5	3	w	24007558
	75	87	9	9,5	6	3	h	24007567
	78	90	12	12,5	6	3	h	24068016
	80	92	9	9,5	6	3	h	24027655
	85	97	9	9,5	6	3	h	24007587
	85	100	11,3	12	7,5	5	h	24007590
	90	102	9	9,5	6	3	h	24007602
ISO	90	105	11,3	12	7,5	5	h	24007605
	95	107	12	12,5	6	3	h	24070580
	100	110	7,5	8	5	3	h	24176851
	100	115	11,3	12	7,5	5	h	24027657
	105	120	11,5	12,2	7,5	5	h	24007629
	110	125	11,3	12	7,5	5	h	24027631
	115	130	11,3	12	7,5	5	w	24007645
	120	135	11,3	12	7,5	5	h	24084364
	125	140	11,3	12	7,5	5	h	24027653
	130	142	9	9,5	6	3	h	24007661
	130	145	10,2	11	7,5	5	h	24031801

* h = by hand; w = with fitting tool; blank = axially accessible housing

コンパクトシール S8

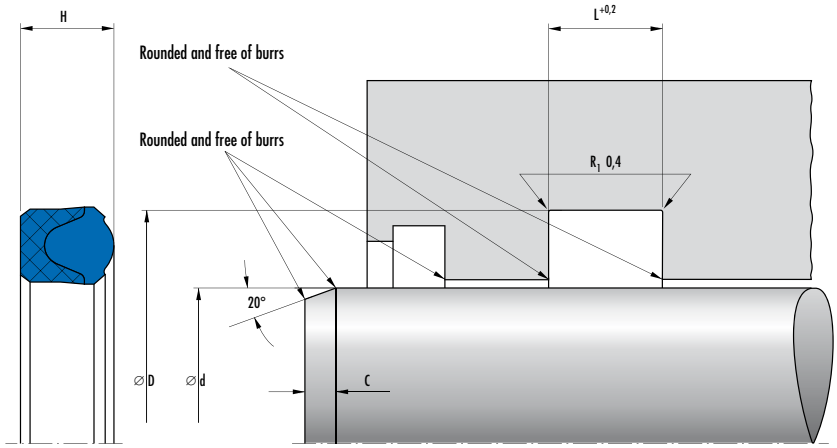

Housing	d	D	H	L	Profile	C	Fitting*	Article No.
	135	150	10	11	7,5	5	h	24027636
	140	155	13	14	7,5	5	h	24057871
ISO	140	160	15	16	10	5	h	24007671
	150	170	15	16	10	5	h	24007682
	155	175	15	16	10	5	h	24007685
	160	180	15	16	10	5	h	24027656
	165	185	15	16	10	5	h	24007694
	170	190	15	16	10	5	h	24091141
	180	200	15	16	10	5	h	24007703
	200	220	15	16	10	5	h	24007710
	210	230	16	17	10	5	h	24065708
	220	240	15	16	10	5	h	24139773
	240	260	15	16	10	5		24091143

* h = by hand; w = with fitting tool; blank = axially accessible housing

Ordering example

Article No.	Type	d	D	H	Material
24091143	S 8	240	260	15	Nitrile rubber NBR

Uリング LF300

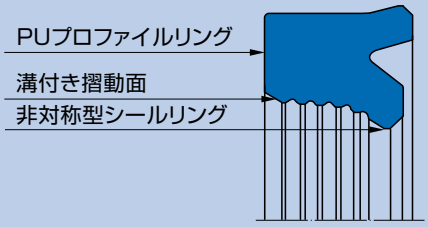

材質

材質	材料記号	硬度
ポリウレタン	94 AU 925	94 ショア A

使用条件

材質	**94 AU 925**
温度　℃	
一般鉱物系作動油 HL, HLP	−30 … +110
HFA液	+5 … +50
HFB液	+5 … +50
HFC液	−30 … +40
HFD液	–
水	+5 … +40
HETG (菜種油)	−30 … +60
HEES (合成エステル)	−30 … +60
HEPG (グリコール)	−30 … +40
一般鉱物系グリス	−30 … +110
圧力 Mpa	32
摺動速度　m/s	0,6

表面仕上げ

表面粗さ	R_a	R_{max}
摺動面	0,05 … 0,3 µm	≤ 2,5 µm
シールハウジングの底面	≤ 1,6 µm	≤ 6,3 µm
シールハウジングの側面	≤ 3 µm	≤ 15 µm

許容すき間

最大許容すき間は、シールの機能にとって非常に重要です。

断面	最大許容隙間		
	16 MPa	26 MPa	32 MPa
4,0 … 5,0	0,5	0,4	0,35
> 5,0 … 7,5	0,55	0,45	0,4

推奨公差とD2寸法

樹脂軸受けを使用する場合には、D2を決めるときに注意が必要です。理由は、高荷重が軸受けに作用すると、弾性変形により、メタルタッチの危険性があるからです。詳細についてはご相談ください。

呼び径 Ø d	**d**	**D**
≤ 180	f8	H11

装着について

シールを正しく機能させるために注意深く取り付けることが重要です。

Uリング LF300

寸法表

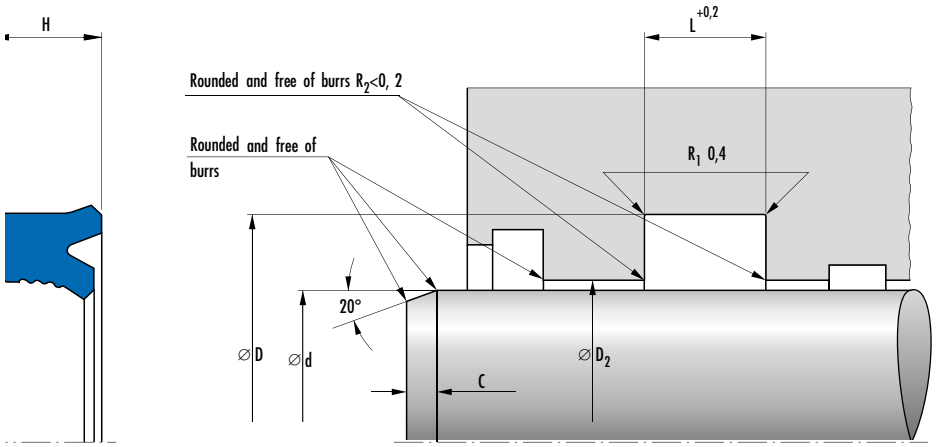

Housing	Dimensions					C	Fitting*	Article No.
	d	D	H	L	Profile			
ISO	20	28	5,7	6,3	4	4		521486
ISO	22	30	5,7	6,3	4	4		521689
ISO	25	33	5,7	6,3	4	4	w	521690
	25	35	7,3	8	5	4,5		530049
	26	36	7,3	8	5	4,5		530050
ISO	28	36	5,7	6,3	4	4	w	521691
ISO	28	38	7,3	8	5	4,5		522296
	30	38	5,7	6,3	4	4	w	521693
	30	40	7,3	8	5	4,5	w	530774
	32	40	5,7	6,3	4	4	w	530051
ISO	32	42	7,3	8	5	4,5	w	521694
	35	43	5,7	6,3	4	4	w	530052
	35	45	7,3	8	5	4,5	w	521706
ISO	36	46	7,3	8	5	4,5	w	521695
	37	47	7,3	8	5	4,5	w	522297
ISO	40	50	7,3	8	5	4,5	w	521696
	43	53	7,3	8	5	4,5	w	530053
ISO	45	55	7,3	8	5	4,5	w	521697
	46	56	7,3	8	5	4,5	w	530054
	48	58	7,3	8	5	4,5	w	526668
	50	58	5,7	6,3	4	4	h	522298
ISO	50	60	7,3	8	5	4,5	h	522299
	52	62	7,3	8	5	4,5	w	530055
	55	63	7,3	6,3	4	4	w	530058
	55	65	7,3	8	5	4,5	h	521698
ISO	56	71	11,4	12,5	7,5	5,5	w	521699
	58	68	7,3	8	5	4,5	h	522300
	60	70	7,3	8	5	4,5	w	524196
	60	75	11,4	12,5	7,5	5,5	w	521700
ISO	63	78	11,4	12,5	7,5	5,5	w	521701
	65	75	7,3	8	5	4,5	w	529093

* h = by hand; w = with fitting tool; blank = axially accessible housing

ロッドシール

Uリング LF300

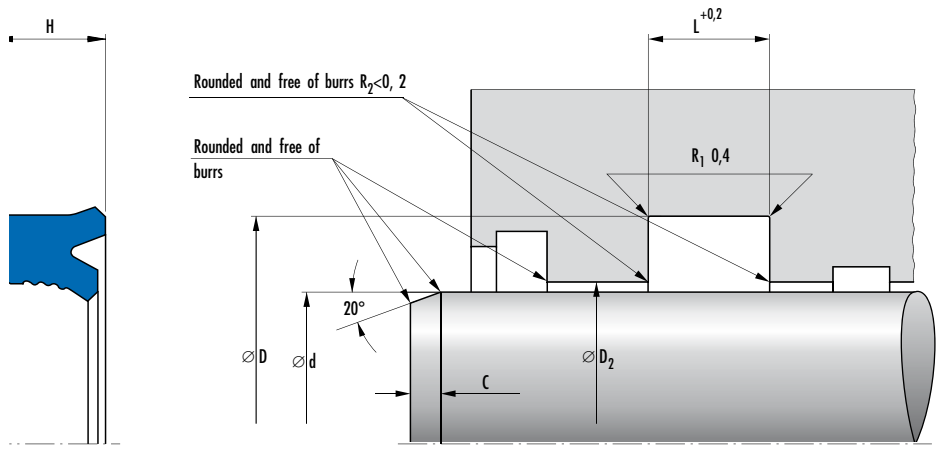

Housing	Dimensions					C	Fitting*	Article No.
	d	D	H	L	Profile			
	68	78	7,3	8	5	4,5	w	530059
	70	80	7,3	8	5	4,5	w	530778
ISO	70	85	11,4	12,5	7,5	5,5	w	521702
	77	87	7,3	8	5	4,5	w	530060
	80	90	7,3	8	5	4,5	w	530062
ISO	80	95	11,4	12,5	7,5	5,5	h	521703
	85	100	11,4	12,5	7,5	5,5	w	530064
ISO	90	105	11,4	12,5	7,5	5,5	h	521705

* h = by hand; w = with fitting tool; blank = axially accessible housing

Ordering example

Article No.	Type	d	D	H	Material
521705	LF 300	90	105	11,4	polyurethane

Uリング TMP20

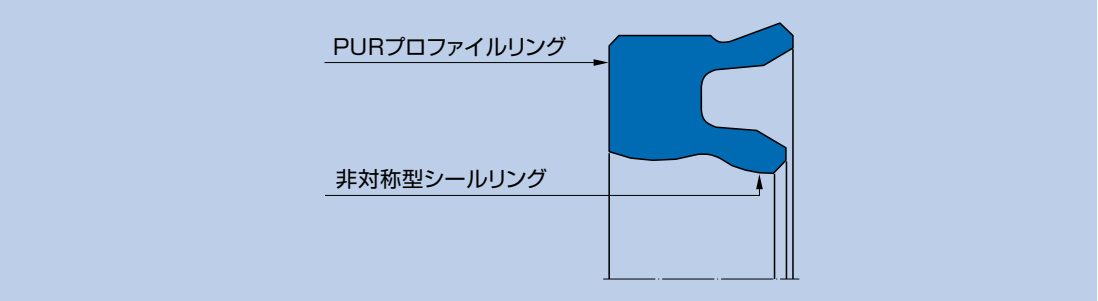

材質

直径 < 500

材質	材料記号	硬度	色
ポリウレタン	93 AU V167	93 ショア A	赤

直径 > 500

材質	材料記号	硬度	色
ポリウレタン	93 AU V168	93 ショア A	赤

使用条件

材質	**93 AU V167/ 93 AU V168**
温度 ℃	
空気	−10 … +80
圧力 MPa	2
摺動速度 m/s	1,5

表面仕上げ

表面粗さ	R_a	R_{max}
摺動面	0,05 … 0,3 µm	≤ 2,5 µm
シールハウジングの底面	≤ 1,6 µm	≤ 6,3 µm
シールハウジングの側面	≤ 3 µm	≤ 15 µm

新規設計用推奨ハウジング寸法

d	D	L	C
>50 … 200	d + 20	16	8,5
>100 … 320	d + 25	20	10
>150 … 630	d + 30	24	11,5
>400 … 800	d + 40	32	12,5
>800 … 1200	d + 50	40	16
>1000 … 2000	d + 60	48	18

装着について

このロッドシールは一体型ハウジング溝に、手あるいは治具を使ってはめ込むことができます。古い機械等でハウジング寸法が違う場合は、お問い合わせください。理想的なならし運転を行うために、使用前に、Uリングに薄く油かグリスを塗布ください。(初期潤滑)

UリングTMP20

寸法表

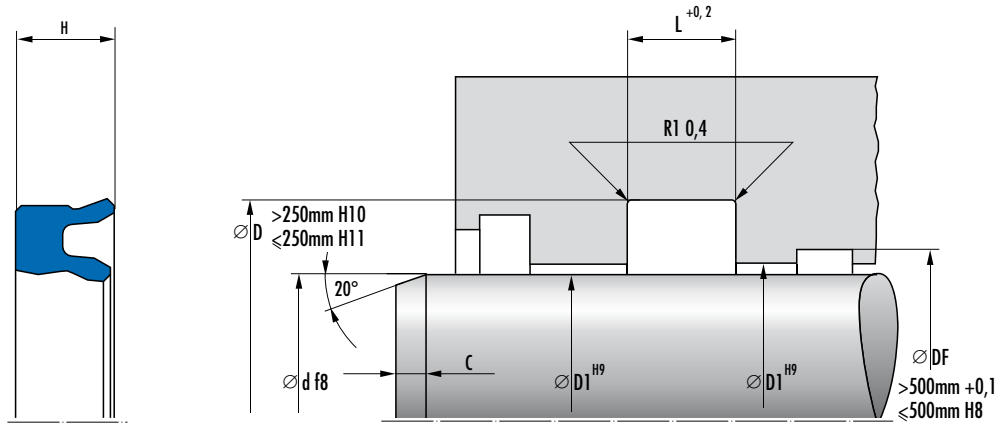

d	D	Profile	H	L	C	Article No. Material 93 AU V167	Article No. Material 93 AU V168
50	70	10	14,6	16	8,5	24377712*	
60	80	10	14,6	16	8,5	24377711*	
80	100	10	14,6	16	8,5	24370305*	
90	110	10	14,6	16	8,5	24370306*	
100	120	10	14,6	16	8,5	24370307	
110	130	10	14,6	16	8,5	24370308	
160	180	10	14,6	16	11,5	24371779	
160	190	15	20,9	23	11,5	24368237	
170	200	15	20,9	23	11,5	24368238	
180	210	15	20,9	23	11,5	24368239	
190	220	15	20,9	23	11,5	24368240	
200	230	15	20,9	23	11,5	24368241	
210	240	15	20,9	23	11,5	24368242	
220	250	15	20,9	23	11,5	24368243	
240	270	15	20,9	23	11,5	24367642	
250	280	15	20,9	23	11,5	24368244	
270	300	15	20,9	23	11,5	24368245	
280	310	15	20,9	23	11,5	24368246	
300	330	15	20,9	23	11,5	24368247	
320	350	15	20,9	23	11,5	24368248	
330	360	15	20,9	23	11,5	49001221	
350	380	15	23,7	26	11,5	24368249	
370	400	15	23,7	26	11,5	24368250	
390	420	15	23,7	26	11,5	24368251	
400	430	15	23,7	26	11,5	24368252	
420	450	15	23,7	26	11,5	24368253	
440	470	15	23,7	26	11,5	526870	
450	480	15	23,7	26	11,5	24367970	
470	500	15	23,7	26	11,5	24368254	
500	530	15	23,7	26	11,5	24368255	

* A housing which is axially accessible is required for assembly; further dimensions on request

Uリング TMP20

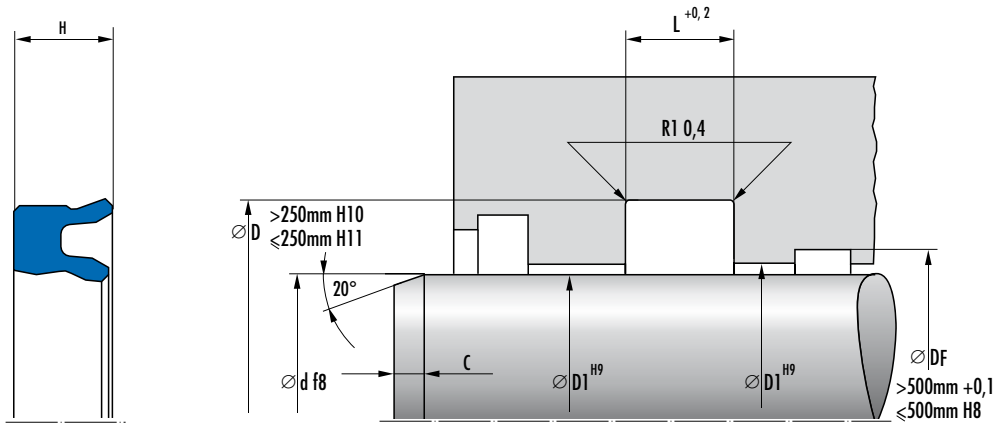

d	D	Profile	H	L	C	Article No.	
						Material 93 AU V167	Material 93 AU V168
530	560	15	23,7	26	11,5		24368256
560	600	20	24,9	27	12,5		24368257
630	670	20	24,9	27	12,5		24368258
670	710	20	24,9	27	12,5		24368259
710	750	20	24,9	27	12,5		24368260
750	800	25	32,0	34	16,0		24368261
800	850	25	32,0	34	16,0		24368262
850	900	25	32,0	34	16,0		24368264

* A housing which is axially accessible is required for assembly; further dimensions on request

Ordering example

Article No.	Type	d	D	H	Material
24368264	TMP 20	850	900	32,0	polyurethane

シェブロン・シールセット EK/EKV

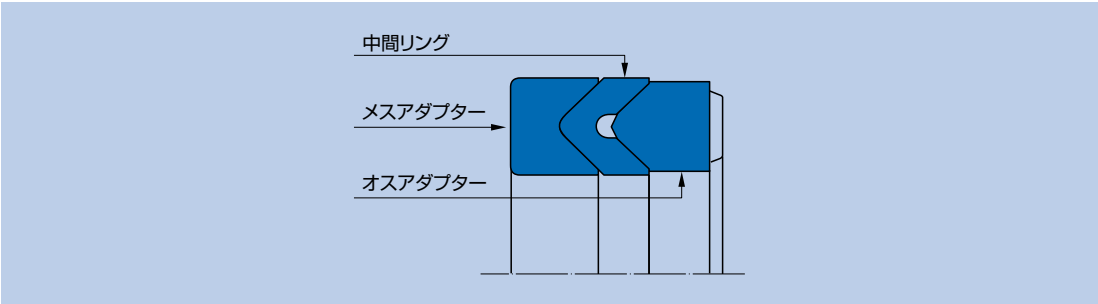

材質

メスアダプター

材質	材質記号
布入りNBR	BI-FKM
布入りFKM	BI-NBR B259

ゴム中間リング

材質	材質記号	硬度
NBR	85 NBR	85 ショア A
FKM	85 FKM (ESV)	85 ショア A

布入りゴム中間リング

材質	材質記号
布入りNBR	BI-NBR
布入りFKM	BI-FKM

オスアダプター

材質	材質記号
布入りNBR	BI-NBR
布入りFKM	BI-FKM
ポリアセタールPOM	POM

使用条件

材質	BI-NBR/85 NBR	BI-FKM/85 FKM
温度 ℃		
一般鉱物系作動油 HL, HLP	−30 … +100	−15 … +140
HFA液	+5 … +60	+5 … +60
HFB液	+5 … +60	+5 … +60
HFC液	−30 … +60	−15 … +60
HFD液	–	−15 … +140
水	+5 … +100	+5 … +80
HETG (菜種油)	−30 … +80	−15 … +80
HEES (合成エステル)	−30 … +80	−15 … +100
HEPG (グリコール)	−30 … +60	−15 … +80
一般鉱物系グリス	−30 … +100	−15 … +140
圧力 Mpa	40	
摺動速度　m/s	0,5	

表面仕上げ

表面粗さ	R_a	R_{max}
摺動面	0,05 … 0,3 µm	≤ 2,5 µm
シールハウジングの底面	≤ 1,6 µm	≤ 6,3 µm
シールハウジングの側面	≤ 3 µm	≤ 15 µm

推奨公差

呼び径 Ø d	D	d1
≤ 500	H11	− 0,3
>500	H10	− 0,3

許容すき間

呼び径 Ø d	はめあい
≤ 80	H9/f8
>80 … 120	H8/f8
>120 … 500	H8/f7
> 500 … 630	H8/f7
> 630 … 800	H8/f7
> 800 … 1000	H8/f7
>1000 … 1250	H8/f7

装着について

シールを正しく機能させるために注意深く取り付けることが重要です。

寸法表

EK

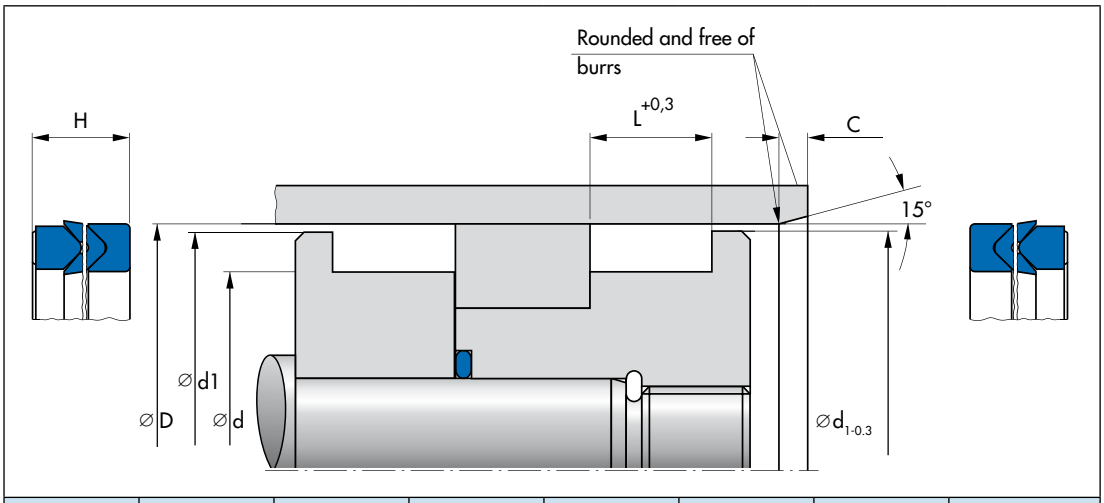

D	d	d1	L	H	Profile	C	Article No.
40	25	39	11,5	11	7,5	5	24070153
42	27	41	11,5	11	7,5	5	24070154
45	30	44	11,5	11	7,5	5	24070155
50	35	49	11,5	11	7,5	5	24070156
55	40	54	11,5	11	7,5	5	24070157
56	41	55	11,5	11	7,5	5	24070158
60	45	59	11,5	11	7,5	5	24070159
63	48	62	12,5	11,8	7,5	5	24076835
63	48	62	13	12,5	7,5	5	24070160
65	50	64	13	12,5	7,5	5	24138932
70	50	69	15,2	14,6	10	6	24070161
80	60	79	15,2	14,6	10	6	24070162
90	70	89	21,2	20,6	10	6	24070163
100	80	99	21,2	20,6	10	6	24070164
100	85	99	12,5	12	7,5	6	24073568
110	90	109	21,2	20,6	10	6	24070165
115	95	114	21,2	20,6	10	6	24070166
120	95	119	25,3	24,5	12,5	7,5	24071344
125	100	124	25,8	25	12,5	7,5	24070167
140	115	139	25,8	25	12,5	7,5	24070168
150	120	148,5	29	28	15	7,5	24070169
160	130	158,5	29	28	15	7,5	24070170
180	150	178,5	31,5	30,5	15	7,5	24070171
200	170	198,5	33,5	32,5	15	7,5	24266531
200	170	198,5	38,7	37,5	15	7,5	24079621
220	190	218,5	33,5	32,5	15	7,5	24085858
220	190	218,5	38,7	37,5	15	7,5	24199656
225	195	223,5	33,5	32,5	15	7,5	24266533
225	195	223,5	38,7	37,5	15	7,5	24075180
240	210	238,5	33,5	32,5	15	7,5	24121200
240	210	238,5	38,7	37,5	15	7,5	24102695

ピストンシール

シェブロン・シールセット EK/EKV

EK

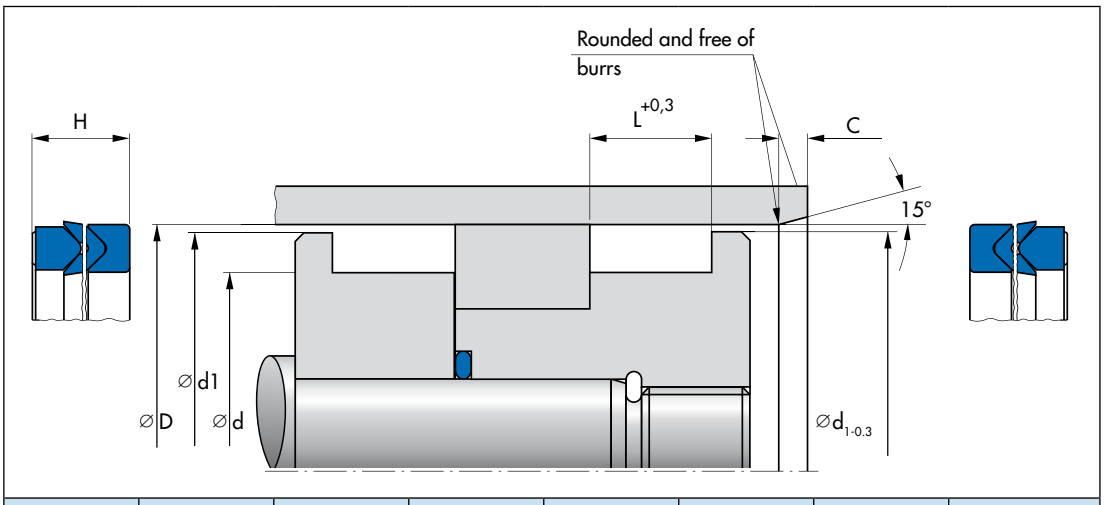

D	d	d1	L	H	Profile	C	Article No.
250	220	248,5	25	24	15	7,5	24248388
250	220	248,5	33,5	32,5	15	7,5	24149616
250	220	248,5	38,7	37,5	15	7,5	24220077
260	230	258,5	33,5	32,5	15	7,5	24266547
260	230	258,5	38,7	37,5	15	7,5	24266548
280	250	278,5	33,5	32,5	15	7,5	24266549
280	250	278,5	38,7	37,5	15	7,5	24063522
300	270	298,5	33,5	32,5	15	7,5	24266550
300	270	298,5	38,7	37,5	15	7,5	24063954
310	280	308,5	33,5	32,5	15	7,5	24266551
310	280	308,5	38,7	37,5	15	7,5	24106772
320	280	318	41,5	40	20	7,5	24068630
320	280	318	51,8	50	20	7,5	24072341
320	290	318,5	33,5	32,5	15	7,5	24266552
320	290	318,5	38,7	37,5	15	7,5	24220080
340	300	338	41,5	40	20	10	24089867
340	300	338	51,8	50	20	10	24067213
340	310	338,5	33,5	32,5	15	7,5	24266553
340	310	338,5	38,7	37,5	15	7,5	24067366
350	310	348	41,5	40	20	10	24266554
350	310	348	51,8	50	20	10	24266555
360	320	358	41,5	40	20	10	24073186
360	320	358	51,8	50	20	10	24068309
380	340	378	41,5	40	20	10	24063739
380	340	378	51,8	50	20	10	24063609
390	350	388	41,5	40	20	10	24096917
390	350	388	51,8	50	20	10	24091905
400	360	398	41,5	40	20	10	24061431
400	360	398	51,8	50	20	10	24062353
410	370	407,5	41,5	40	20	10	24076734
410	370	407,5	51,8	50	20	10	24134434
420	380	417,5	41,5	40	20	10	24078766

シェブロン・シールセット EK/EKV

EK

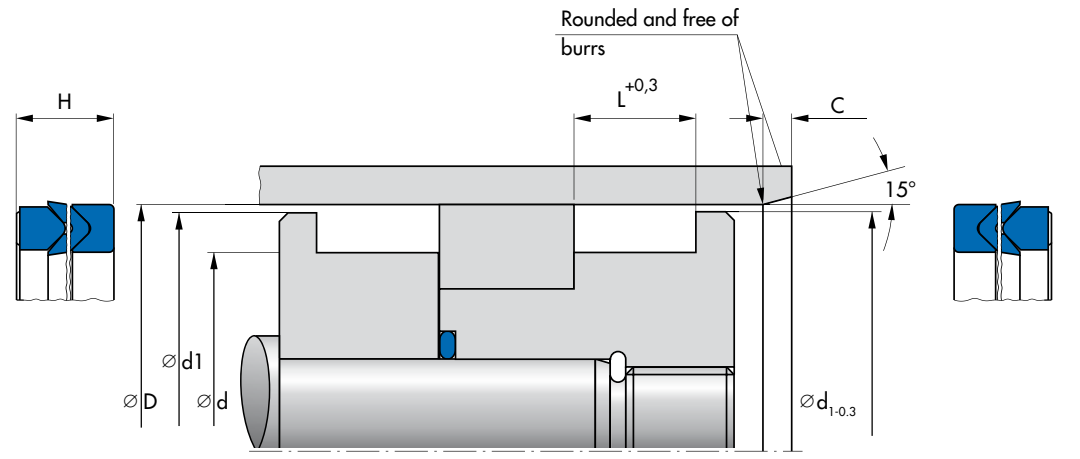

D	d	d1	L	H	Profile	C	Article No.
420	380	417,5	51,8	50	20	10	24179322
440	400	437,5	41,5	40	20	10	24088254
440	400	437,5	51,8	50	20	10	24220081
450	410	447,5	41,5	40	20	10	24108468
450	410	447,5	51,8	50	20	10	24220082
460	420	457,5	41,5	40	20	10	24113757
460	420	457,5	51,8	50	20	10	24080149
480	440	477,5	41,5	40	20	10	24073599
480	440	477,5	51,8	50	20	10	24083862
490	450	487,5	41,5	40	20	10	24082627
490	450	487,5	51,8	50	20	10	24083228
500	460	497,5	41,5	40	20	10	24220083
500	460	497,5	51,8	50	20	10	24220084
510	470	507,5	41,5	40	20	10	24091197
510	470	507,5	51,8	50	20	10	24097617
520	480	517,5	41,5	40	20	10	24087936
520	480	517,5	51,8	50	20	10	24069860
540	500	537,5	41,5	40	20	10	24085075
540	500	537,5	51,8	50	20	10	24334417
550	510	547,5	41,5	40	20	10	24343760
550	510	547,5	51,8	50	20	10	24343761
560	510	557,5	51,8	50	25	12,5	24083477
560	510	557,5	64,5	62,5	25	12,5	24082090
570	530	567,5	41,5	40	20	10	24287015
570	530	567,5	51,8	50	20	10	24214286
580	530	577,5	51,8	50	25	12,5	24113726
580	530	577,5	64,5	62,5	25	12,5	24091357
580	540	577,5	41,5	40	20	10	24220085
580	540	577,5	51,8	50	20	10	24220086
590	550	587,5	51,8	50	20	10	24087597
600	560	597,5	41,5	40	20	10	24067724
600	560	597,5	51,8	50	20	10	24077886

ピストンシール **シェブロン・シールセット EK/EKV**

EK

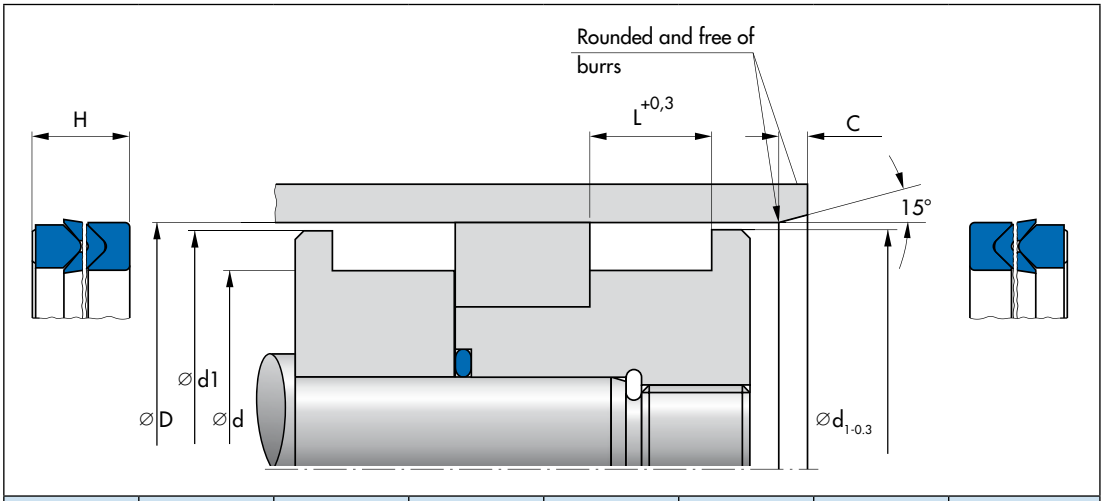

D	d	d1	L	H	Profile	C	Article No.
610	560	607,5	51,8	50	25	12,5	24220087
610	560	607,5	64,5	62,5	25	12,5	24099113
620	580	617,5	41,5	40	20	10	24090558
620	580	617,5	51,8	50	20	10	24170779
630	580	627,5	51,8	50	25	12,5	24141229
630	580	627,5	64,5	62,5	25	12,5	24094418
630	590	627,5	41,5	40	20	10	24068741
630	590	627,5	51,8	50	20	10	24083633
640	600	637,5	51,8	50	20	10	24247385
650	600	647,5	51,8	50	25	12,5	24073080
650	600	647,5	64,5	62,5	25	12,5	24082118
670	630	667,5	41,5	40	20	10	24074848
670	630	667,5	51,8	50	20	10	24074849
720	670	717,5	51,8	50	25	12,5	24181627
720	670	717,5	64,5	62,5	25	12,5	24077483
730	690	727,5	51,8	50	20	10	24292823
740	700	737,5	41,5	40	20	10	24142521
740	700	737,5	51,8	50	20	10	24137458
750	710	747,5	41,5	40	20	10	24105848
750	710	747,5	51,8	50	20	10	24080694
760	710	757,5	64,5	62,5	25	12,5	24339524
790	750	787,5	41,5	40	20	10	24220088
790	750	787,5	51,8	50	20	10	24149095
800	750	797,5	51,8	50	25	12,5	24068701
800	750	797,5	64,5	62,5	25	12,5	24068702
840	800	837,5	41,5	40	20	10	24220089
840	800	837,5	51,8	50	20	10	24220090
850	800	847,5	51,8	50	25	12,5	24101686
850	800	847,5	64,5	62,5	25	12,5	24085823
860	810	857,5	64,5	62,5	25	12,5	24249193
870	820	867,5	51,8	50	25	12,5	24097782
870	820	867,5	64,5	62,5	25	12,5	24137668

シェブロン・シールセット EK/EKV

EK

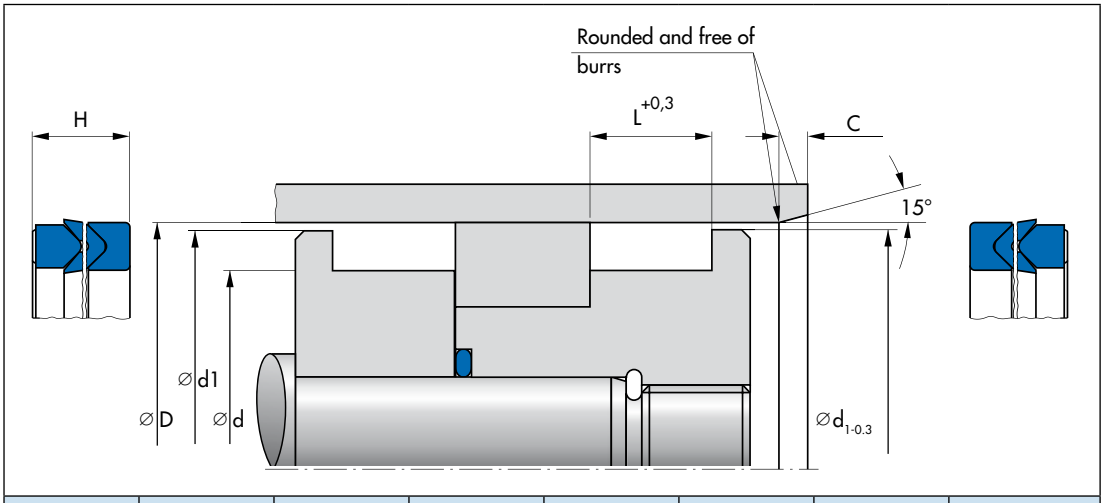

D	d	d1	L	H	Profile	C	Article No.
890	850	887,5	41,5	40	20	10	24143588
890	850	887,5	51,8	50	20	10	24218572
900	850	897,5	51,8	50	25	12,5	24181084
900	850	897,5	64,5	62,5	25	12,5	24128505
950	900	947,5	64,5	62,5	25	12,5	24081584
1000	950	997,5	51,8	50	25	12,5	24068742
1000	950	997,5	64,5	62,5	25	12,5	24068704
1050	1000	1047,5	51,8	50	25	12,5	24311917
1050	1000	1047,5	64,5	62,5	25	12,5	24069614
1100	1050	1097,5	64,5	62,5	25	12,5	24133469

Ordering example

Article No.	Type	D	d	H	Material
24133469	EK	1100	1050	62,5	Cotton fabric/FKM

ピストンシール **シェブロン・シールセット EK/EKV**

EKV

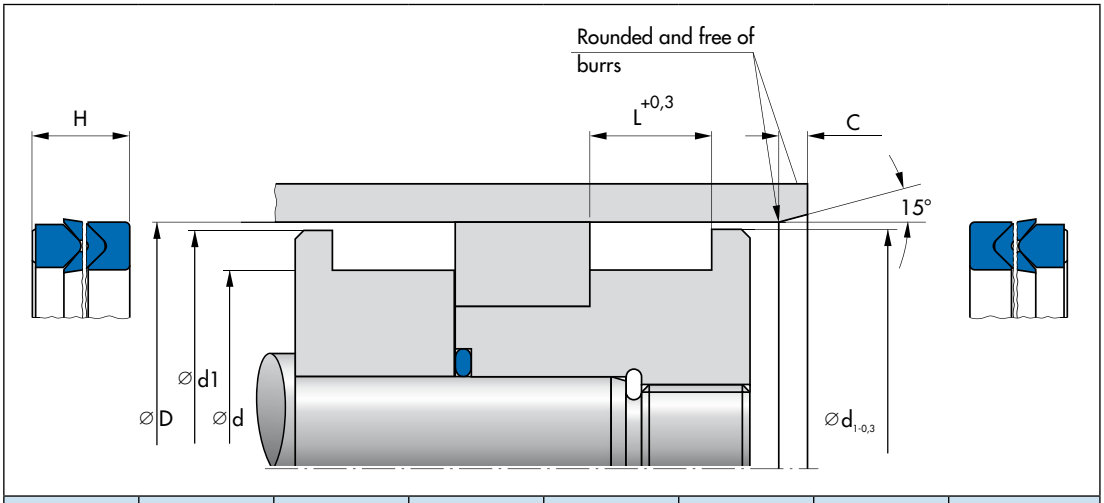

D	d	d1	L	H	Profile	C	Article No.
40	25	39	11,5	11	7,5	5	24101339
45	30	44	11,5	11	7,5	5	24148048
50	35	49	11,5	11	7,5	5	24139300
55	40	54	11,5	11	7,5	5	24148049
56	41	55	11,5	11	7,5	5	24148050
60	45	59	11,5	11	7,5	5	24139297
63	48	62	13	11	7,5	5	24139361
70	50	69	15,2	14,6	10	6	24139314
80	65	79	12,5	12	7,5	5	24248122
90	70	89	21,2	20,6	10	6	24148051
100	80	99	21,2	20,6	10	6	24139296
110	90	109	21,2	20,6	10	6	24144307
115	95	114	21,2	20,6	10	6	24148052
125	100	124	25,8	25	12,5	7,5	24099512
140	115	139	25,8	25	12,5	7,5	24139362
150	120	148,5	29	28	15	7,5	24144511
160	130	158,5	29	28	15	7,5	24099516
180	150	178,5	31,5	30,5	15	7,5	24139365
200	170	198,5	33,5	32,5	15	7,5	24139359
225	195	223,5	33,5	32,5	15	7,5	24148053
250	220	248,5	33,5	32,5	15	7,5	24139363
280	250	278,5	33,5	32,5	15	7,5	24182616
300	270	298,5	33,5	32,5	15	7,5	24148055

Ordering example

Article No.	Type	D	d	H	Material
24148055	EKV	300	270	32,5	Cotton fabric/FKM

オメガット OMK-MR

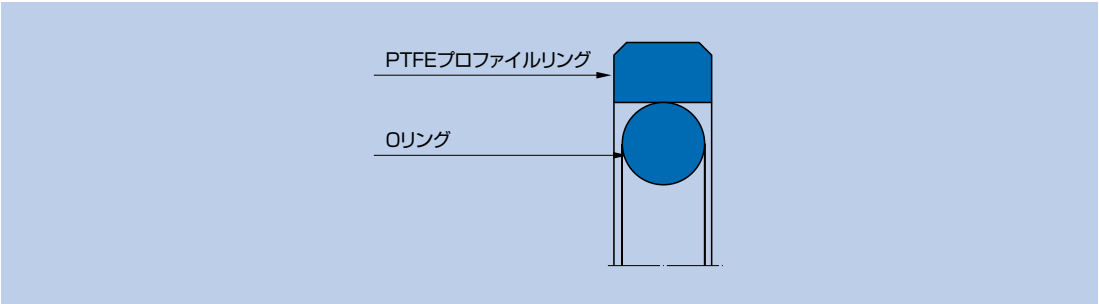

材質

PTFE プロファイルリング

材質	材質記号
PTFE ブロンズ	PTFE B602
PTFE ガラス/ 二硫化モリブデン	PTFE GM201

Oリング

材質	材質記号	硬度
NBR	70 NBR B276	70 ショア A
FKM	70 FKM K655	70 ショア A

使用条件

材質	PTFE B602/70 NBR B276	PTFE B602/70 NBR B276	PTFE B602/70 FKM K655
温度 ℃			
一般鉱物系作動油 HL, HLP	−30 … +100	−30 … +100	−10 … +200
HFA液	–	–	–
HFB液	–	–	–
HFC液	–	–	–
HFD液	–	–	−10 … +200
水	–	–	–
HETG (菜種油)	−30 … +80	−30 … +80	−10 … +80
HEES (合成エステル)	−30 … +80	−30 … +80	−10 … +100
HEPG (グリコール)	−30 … +60	−30 … +60	−10 … +80
一般鉱物系グリス	−30 … +100	−30 … +100	−10 … +200
圧力 Mpa	40		
摺動速度　m/s	5		

表面仕上げ

表面粗さ	R_a	R_{max}
摺動面	0,05 … 0,3 µm	≤ 2,5 µm
シールハウジングの底面	≤ 1,6 µm	≤ 6,3 µm
シールハウジングの側面	≤ 3 µm	≤ 15 µm

許容すき間

最大許容すき間は、シールの機能にとって非常に重要です。

断面		最大許容隙間			
L	Profile	16 MPa	26 MPa	32 MPa	40 MPa
2,2	2,45	0,35	0,3	–	–
3,2	3,65	0,4	0,35	–	–
4,2	5,35	0,5	0,4	0,3	–
6,3	7,55	0,55	0,45	0,35	0,3
8,1	10,25	0,6	0,5	0,4	0,4
8,1	12	0,7	0,6	0,55	0,5
9,5	13,65	0,75	0,65	0,6	0,55

推奨公差とD2寸法

樹脂軸受けを使用する場合には、D2を決めるときに注意が必要です。理由は、高荷重が軸受けに作用すると、弾性変形により、メタルタッチの危険性があるからです。詳細についてはご相談ください。

樹脂製軸受け用推奨公差

		16 MPa		26 MPa		32 MPa		40 MPa	
呼び径Ø D	断面	D	d	D	d	D	d	D	d
<40	2,45 … 3,75	H8	h9	H8	h9	–	–	–	–
<100	5,5	H8	h8	H8	h8	H8	h8	–	–
<500	7,75 … 12,25	H8	h8	H8	h8	H8	h8	H8	h8
<660	12,25	H8	h7	H8	h7	H8	h7	H7	h7
<1100	12,25 … 14,0	H8	h7	H8	h7	H7	h7	H7	h7

d1とdF寸法はガイドリングの寸法表をご参照ください。

材質選定表

	PTFE M201/ 70 NBR B276 (PTFEガラス二硫化モリブデン入り/NBR)	**PTFE B602/ 70 NBR B276** (PTFEブロンズ/NBR)	**PTFE B602/ 70 FKM K655** (PTFEブロンズ/FKM)
一般鉱物系作動油 -30 … +100 °	C	B	D
一般鉱物系作動油 -10 … +200 °	D	D	B
ショートストローク、高頻度	B	D	D
水	B	D	D

B=非常に適　C=適　D=不適

装着について

シールを正しく機能させるためには注意深く取り付けることが重要です。

寸法表

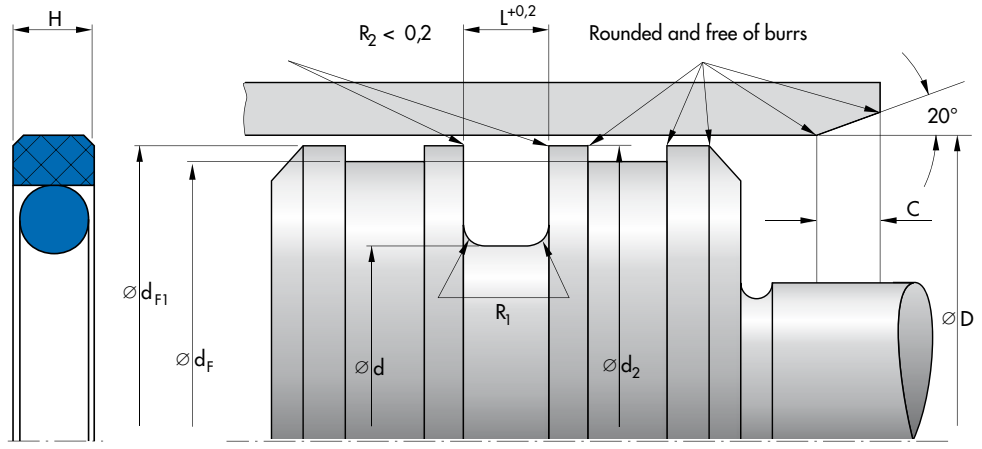

D	d	Profile	H	L	C	R_1	Article No. Material PTFE-bronze/ NBR	Material PTFE-bronze/ FKM	Material PTFE-glass/ NBR
8	3,1	2,45	2	2,2	3,0	0,3	24213753	24348353	24213518
10	5,1	2,45	2	2,2	3,0	0,3	24213755	24330049	24213519
12	7,1	2,45	2	2,2	3,0	0,3	24213757	24237996	24213520
15	7,5	3,75	3	3,2	4,5	0,5	24213759	24348843	24213521
16	8,5	3,75	3	3,2	4,5	0,5	24213761	24260916	24208135
18	10,5	3,75	3	3,2	4,5	0,5	24213763	24348354	24213522
20	12,5	3,75	3	3,2	4,5	0,5	24178456	24348355	24131850
22	14,5	3,75	3	3,2	4,5	0,5	24178457	24257623	24131851
25	17,5	3,75	3	3,2	4,5	0,5	24178458	24258030	24131852
28	20,5	3,75	3	3,2	4,5	0,5	24178459	24348377	24131853
30	22,5	3,75	3	3,2	4,5	0,5	24178460	24300913	24131854
32	24,5	3,75	3	3,2	4,5	0,5	24178461	24257477	24102892
35	27,5	3,75	3	3,2	4,5	0,5	24178462	24300835	24106354
36	28,5	3,75	3	3,2	4,5	0,5	24178463	24348357	24131855
40	29,0	5,5	4	4,2	6,0	0,8	24178464	24260917	24106357
42	31,0	5,5	4	4,2	6,0	0,8	24178465	24306482	24131856
45	34,0	5,5	4	4,2	6,0	0,8	24178466	24348358	24108643
50	39,0	5,5	4	4,2	6,0	0,8	24178467	24246484	24109476
55	44,0	5,5	4	4,2	6,0	0,8	24178468	24260918	24131857
56	45,0	5,5	4	4,2	6,0	0,8	24178469		24131858
60	49,0	5,5	4	4,2	6,0	0,8	24178470	24288831	24131859
63	52,0	5,5	4	4,2	6,0	0,8	24178471	24263382	24123140
65	54,0	5,5	4	4,2	6,0	0,8	24191950	24348360	24104068
70	54,5	7,75	5,9	6,3	8,0	1,2	24213778	24332341	24131887
70	59,0	5,5	4	4,2	6,0	0,8	24213776	24348379	24131860
75	59,5	7,75	5,9	6,3	8,0	1,2	24213782	24348378	24213523
75	64,0	5,5	4	4,2	6,0	0,8	24213780	24348361	24145486
80	59,0	10,5	7,7	8,1	10,5	2,0	24213784	24296464	24131888
80	64,5	7,75	5,9	6,3	8,0	1,2	24178473	24258031	24101263
85	64,0	10,5	7,7	8,1	10,5	2,0	24213786	24348842	24213524

ピストンシール **オメガット OMK-MR**

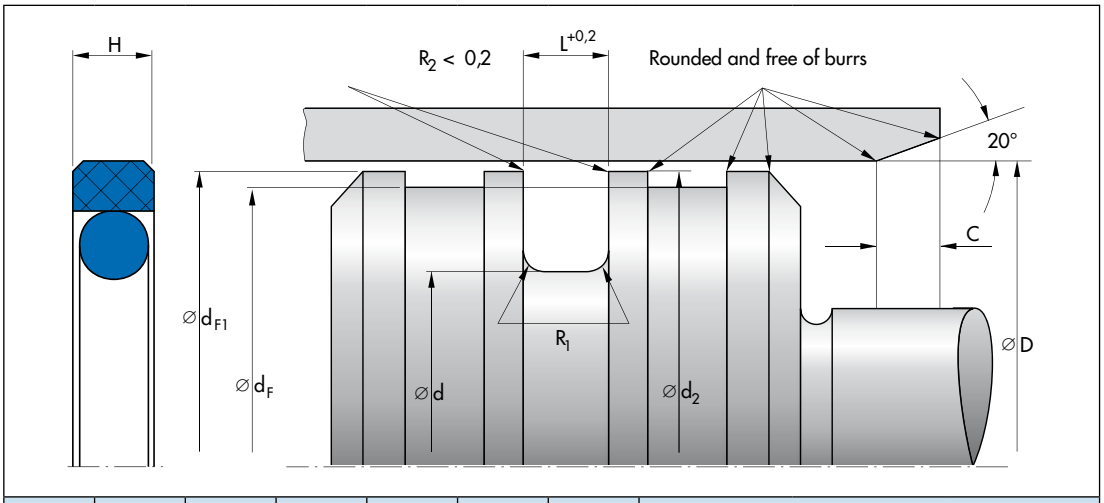

D	d	Profile	H	L	C	R_1	Article No. Material PTFE-bronze/ NBR	Material PTFE-bronze/ FKM	Material PTFE-glass/ NBR
85	69,5	7,75	6,3	6,3	8,0	1,2	24213788	24348873	24223623
90	69,0	10,5	7,7	8,1	10,5	2,0	24213790	24348872	24131889
90	74,5	7,75	5,9	6,3	8,0	1,2	24178474	24315179	24131861
95	74,0	10,5	7,7	8,1	10,5	2,0	24213792	24348837	24075603
95	79,5	7,75	5,9	6,3	8,0	1,2	24213794	24266812	24199482
100	79,0	10,5	7,7	8,1	10,5	2,0	24213796	24348838	24077512
100	84,5	7,75	5,9	6,3	8,0	1,2	24178475	24257247	24107904
100	89,0	5,5	4	4,2	6,0	0,8	24259017		24328829
105	89,5	7,75	5,9	6,3	8,0	1,2	24213798	24348381	24187281
110	89,0	10,5	7,7	8,1	10,5	2,0	24213802	24348380	24077514
110	94,5	7,75	5,9	6,3	8,0	1,2	24178476	24337969	24131862
115	94,0	10,5	7,7	8,1	10,5	2,0	24193795	24348874	24131890
115	99,5	7,75	5,9	6,3	8,0	1,2	24178477	24348382	24131863
120	99,0	10,5	7,7	8,1	10,5	2,0	24213807	24348875	24199999
120	104,5	7,75	5,9	6,3	8,0	1,2	24213805	24348383	24186464
125	104,0	10,5	7,7	8,1	10,5	2,0	24213809	24340950	24093346
125	109,5	7,75	5,9	6,3	8,0	1,2	24178478	24245799	24109478
130	109,0	10,5	7,7	8,1	10,5	2,0	24213811	24348365	24077517
130	114,5	7,75	5,9	6,3	8,0	1,2	24213813	24348366	24145852
133,4	117,7	7,85	5,9	6,3	8,0	1,2		24375986	
140	119,0	10,5	7,7	8,1	10,5	2,0	24178479	24236496	24075607
150	129,0	10,5	7,7	8,1	10,5	2,0	24178480	24340951	24075609
152,4	131,3	10,5	7,7	8,1	10,5	2,0		24375985	
160	139,0	10,5	7,7	8,1	10,5	2,0	24213816	24267553	24075673
170	149,0	10,5	7,7	8,1	10,5	2,0	24179245	24340954	24131864
175	159,5	7,75	5,9	6,3	8	1,2	24361027		
180	159,0	10,5	7,7	8,1	10,5	2,0	24179246	24288832	24131865
190	169,0	10,5	7,7	8,1	10,5	2,0	24179247	24348369	24131866
200	179,0	10,5	7,7	8,1	10,5	2,0	24179248	24306875	24131867
210	189,0	10,5	7,7	8,1	10,5	2,0	24236852	24348384	24138658
220	199,0	10,5	7,7	8,1	10,5	2,0	24179249	24315138	24131868

オメガット OMK-MR

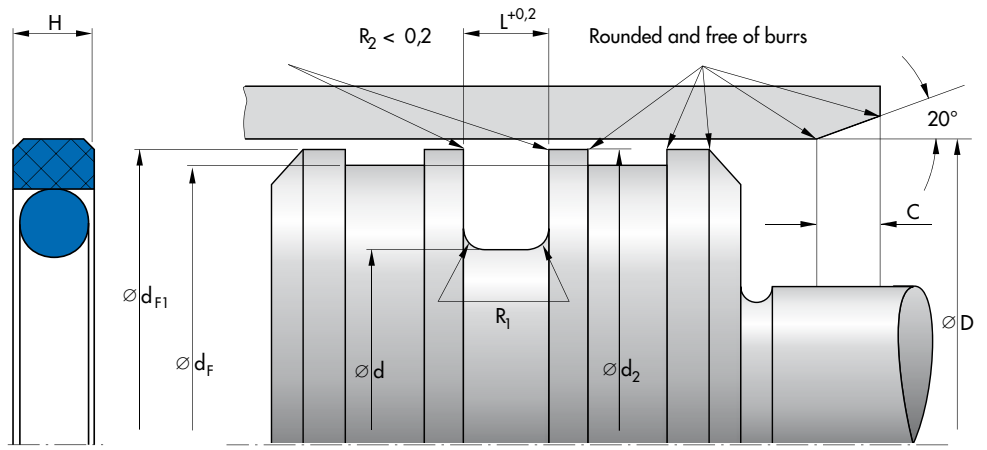

D	d	Profile	H	L	C	R_1	Article No.		
							Material PTFE-bronze/ NBR	Material PTFE-bronze/ FKM	Material PTFE-glass/ NBR
225	204,0	10,5	7,7	8,1	10,5	2,0	24288833		24137322
230	209,0	10,5	7,7	8,1	10,5	2,0	24275475	24348385	24145853
240	219,0	10,5	7,7	8,1	10,5	2,0	24191703	24348370	24107902
250	229,0	10,5	7,7	8,1	10,5	2,0	24179250	24288709	24131869
260	239,0	10,5	7,7	8,1	10,5	2,0	24192188	24348386	24223625
270	249,0	10,5	7,7	8,1	10,5	2,0	24191949	24258180	24121481
280	259,0	10,5	7,7	8,1	10,5	2,0	24179251	24340952	24120265
290	269,0	10,5		8,1	10,5	2,0	24275.526	24348372	24275640
300	279,0	10,5	7,7	8,1	10,5	2,0	24213824	24266419	24179922
310	289,0	10,5	7,7	8,1	10,5	2,0	24251064	24348840	24248946
320	299,0	10,5	7,7	8,1	10,5	2,0	24179252	24288835	24131870
330	305,5	10,5	7,7	8,1	12,0	2,0	24275529	24348373	24105259
340	315,5	12,25	7,7	8,1	12,0	2,0	24213827	24348374	24213529
350	325,5	12,25	7,7	8,1	12,0	2,0	24275527	24328250	24199746
360	335,5	12,25	7,7	8,1	12,0	2,0	24179253	24333319	24118300
370	345,5	12,25	7,7	8,1	12,0	2,0	24251062	24348375	24275649
380	355,5	12,25	7,7	8,1	12,0	2,0	24275530	24311133	
380	356,0	12,0	7,7	8,1	14,0	2,0			24194142
390	365,5	12,25	7,7	8,1	12,0	2,0	24275528	24348309	24145902
400	375,5	12,25	7,7	8,1	12,0	2,0	24179254	24340953	24123281
410	385,5	12,25	7,7	8,1	12	2	24275480	24349353	24145195
420	395,5	12,25	7,7	8,1	12	2	24234537	24344111	24240756
430	405,5	12,25	7,7	8,1	12	2	24274578	24349354	24275683
440	415,5	12,25	7,7	8,1	12	2	24275478	24349355	24194521
450	425,5	12,25	7,7	8,1	12	2	24269426	24349356	24275678
460	435,5	12,25	7,7	8,1	12	2	24259026	24349357	24174791
470	445,5	12,25	7,7	8,1	12	2	24275477	24349358	24275646
480	455,5	12,25	7,7	8,1	12	2	24275483	24349359	24194143
490	465,5	12,25	7,7	8,1	12	2	24275479	24328252	24275481
500	475,5	12,25	7,7	8,1	12	2	24268694	24349360	24268696
510	485,5	12,25	7,7	8,1	12	2	24275482		24275681

ピストンシール **オメガット OMK-MR**

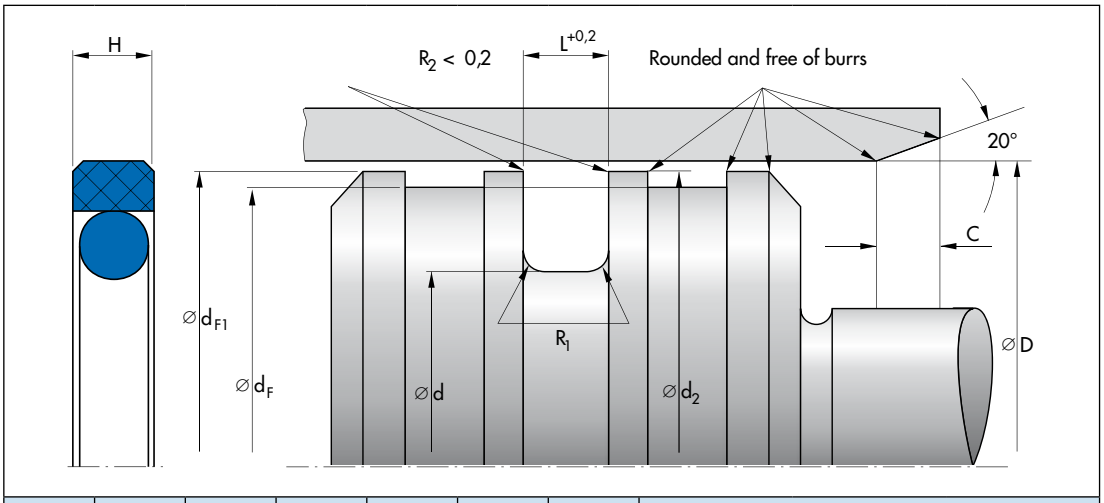

D	d	Profile	H	L	C	R_1	Article No.		
							Material PTFE-bronze/ NBR	Material PTFE-bronze/ FKM	Material PTFE-glass/ NBR
515	490,5	12,25	7,7	8,1	12	2	24344662		
520	495,5	12,25	7,7	8,1	12	2	24269669	24327515	24275655
530	505,5	12,25	7,7	8,1	12	2	24275489	24349362	24275659
540	515,5	12,25	7,7	8,1	12	2	24275492	24349363	24275684
550	525,5	12,25	7,7	8,1	12	2	24275494	24349364	24275665
560	535,5	12,25	7,7	8,1	12	2	24275490	24349365	24275667
570	545,5	12,25	7,7	8,1	12	2	24275486	24349366	24275476
580	555,5	12,25	7,7	8,1	12	2	24275493	24349367	24275661
590	565,5	12,25	7,7	8,1	12	2	24275497	24349368	24275666
600	575,5	12,25	7,7	8,1	12	2	24191702	24349370	24145899
610	585,5	12,25	7,7	8,1	12	2	24234535	24349371	24233565
620	595,5	12,25	7,7	8,1	12	2	24275487	24316069	24275675
630	605,5	12,25	7,7	8,1	12	2	24275498	24347059	24275647
640	615,5	12,25	7,7	8,1	12	2	24243559	24349372	24275668
650	625,5	12,25	7,7	8,1	12	2	24268698	24349373	24268700
660	635,5	12,25	7,7	8,1	12	2	24275495	24349374	24275637
670	642,0	14	9	9,5	13	2	24275502	24349458	24275660
680	652,0	14	9	9,5	13	2	24275499	24349459	24275682
690	662,0	14	9	9,5	13	2	24275501	24349460	24275676
700	672,0	14	9	9,5	13	2	24268832	24349461	24268834
710	682,0	14	9	9,5	13	2	24275488	24349462	24275674
720	692,0	14	9	9,5	13	2	24275500	24349463	24275650
730	702,0	14	9	9,5	13	2	24269480	24349464	24275671
740	712,0	14	9	9,5	13	2	24275510	24349465	24275664
750	722,0	14	9	9,5	13	2	24275514	24349466	24275663
760	732,0	14	9	9,5	13	2	24275508	24349467	24275679
770	742,0	14	9	9,5	13	2	24275503	24349468	24275644
780	752,0	14	9	9,5	13	2	24275512	24349469	24275662
790	762,0	14	9	9,5	13	2	24275517	24349472	24275658
800	772,0	14	9	9,5	13	2	24275523	24349473	24275645
805	777,0	14	9	9,5	13	2	24344664		

オメガット OMK-MR

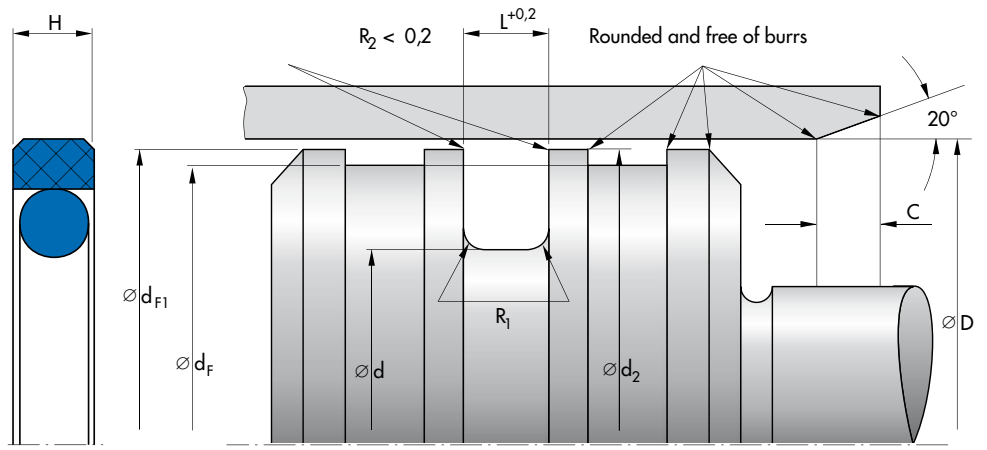

D	d	Profile	H	L	C	R_1	Article No.		
							Material PTFE-bronze/ NBR	Material PTFE-bronze/ FKM	Material PTFE-glass/ NBR
810	782,0	14	9	9,5	13	2	24275513		24275670
820	792,0	14	9	9,5	13	2	24275504		24275685
830	802,0	14	9	9,5	13	2	24275518	24349476	24275673
840	812,0	14	9	9,5	13	2	24275511	24349477	24275687
850	822,0	14	9	9,5	13	2	24275507	24349478	24275652
860	832,0	14	9	9,5	13	2	24275515	24349479	24275648
865	837,0	14	9	9,5	13	2	24353783	24353417	
870	842,0	14	9	9,5	13	2	24275522	24349480	24275651
880	852,0	14	9	9,5	13	2	24275519	24349481	24275657
890	862,0	14	9	9,5	13	2	24275509	24349482	
900	872,0	14	9	9,5	13	2	24275521	24349483	24275677
910	882,0	14	9	9,5	13	2	24275516	24349484	24275672
920	892,0	14	9	9,5	13	2	24269457	24349485	24275680
930	902,0	14	9	9,5	13	2	24275520	24349486	24275653
940	912,0	14	9	9,5	13	2	24275524	24349487	24275686
950	922,0	14	9	9,5	13	2	24275525	24349488	24275638
965	937,0	14	9	9,5	13	2	24295220		
1100	1072,0	14	9	9,5	13	2			24345602

Ordering example

Article No.	Type	D	d	H	Material
24345602	OMK-MR	1100	1072,0	9	PTFE glass/NBR

オメガット OMK-S

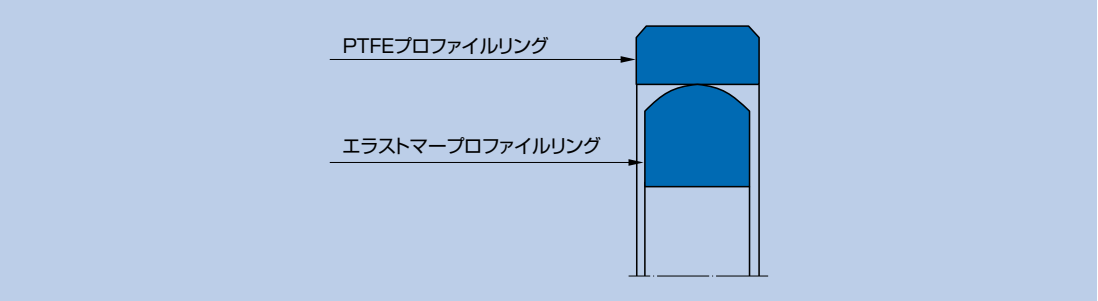

材質

PTFEプロファイルリング

材質	材料記号
PTFE ブロンズ	PTFE B602
PTFE ガラス/二硫化モリブデン	PTFE GM201

エラストマープロファイルリング

材質	材料記号	硬度
ニトリルゴム NBR	80 NBR B246	80 ショア A

使用条件

材質	PTFE B602/70 NBR B246	PTFE GM201/80 NBR B246
温度 ℃		
一般鉱物系作動油 HL, HLP	–30 … +100	–30 … +100
HFA液	–	+5 … +60
HFB液	–	+5 … +60
HFC液	–	–30 … +60
HFD液	–	–
水	–	+5 … +100
HETG (菜種油)	–30 … +80	–30 … +80
HEES (合成エステル)	–30 … +80	–30 … +80
HEPG (グリコール)	–30 … +60	–30 … +60
一般鉱物系グリス	–30 … +100	–30 … +100
圧力 Mpa	40	
摺動速度　m/s	5	

表面仕上げ

表面粗さ	R_a	R_{max}
摺動面	0,05 … 0,3 µm	≤ 2,5 µm
シールハウジングの底面	≤ 1,6 µm	≤ 6,3 µm
シールハウジングの側面	≤ 3 µm	≤ 15 µm

許容すき間

最大許容すき間は、シールの機能にとって非常に重要です。

断面		最大許容隙間			
L	Profile	16 MPa	26 MPa	32 MPa	40 MPa
10	10	0,6	0,5	0,4	0,4
12,5	12,5	0,75	0,65	0,55	0,5
15	15	0,75	0,65	0,55	0,5
17,5	17,5	0,75	0,65	0,55	0,5
20	20	0,8	0,7	0,6	0,55

推奨公差とD2寸法

樹脂軸受けを使用する場合には、D2を決めるときに注意が必要です。理由は、高荷重が軸受けに作用すると、弾性変形により、メタルタッチの危険性があるからです。詳細についてはご相談ください。

16 MPa			26 MPa		
呼び径 Ø D	D	d	Nominal Ø D	D	d
100 … 500	H8	h8	100 … 500	H8	h8
> 500 … 1000	H8	h8	>500 … 1000	H8	h8

32 MPa			40 MPa		
呼び径 Ø D	D	d	呼び径 Ø D	D	d
100 … 500	H8	h8	100 … 500	H8	h8
> 500 … 1000	H8	h8	>500 … 1000	H7	h7

装着について

シールを正しく機能させるために注意深く取り付けることが重要です。

寸法表

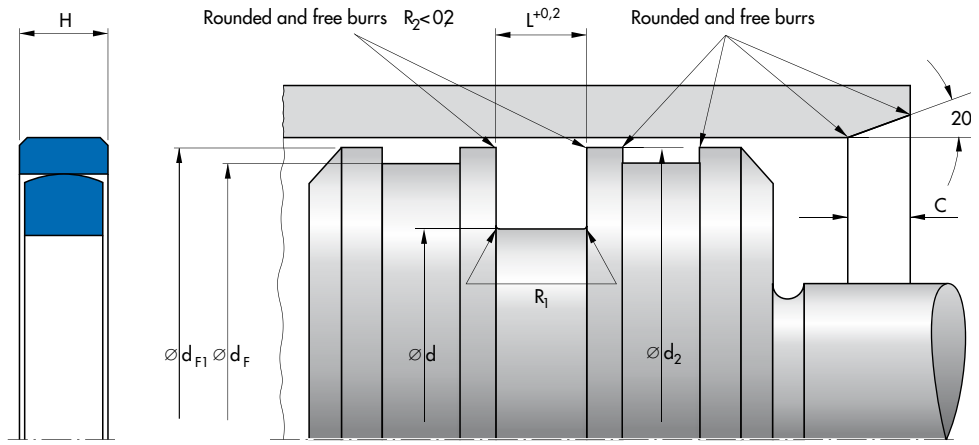

D	d	Profile	H	L	C	R_1	Article No.
55	40	7,5	7,2	7,5	7,5	0,4	24096097
60	45	7,5	7,2	7,5	7,5	0,4	24096100
70	55	7,5	7,2	7,5	7,5	0,4	24096102
80	60	10,0	9,6	10,0	7,5	0,4	24096103
90	70	10,0	9,6	10,0	7,5	0,4	24360341
100	80	10,0	9,6	10,0	7,5	0,4	24096105
110	90	10,0	9,6	10,0	7,5	0,4	24371157
115	95	10,0	9,6	10,0	7,5	0,4	24096107
120	100	10,0	9,6	10,0	7,5	0,4	24088300
125	105	10,0	9,6	10,0	7,5	0,4	24096108
130	110	10,0	9,6	10,0	7,5	0,4	24090826
140	120	10,0	9,6	10,0	7,5	0,4	24096109
140	120	10,0	9,6	10,0	7,5	0,4	24353223
150	125	12,5	12,1	12,5	10,0	0,4	24090827
155	130	12,5	12,1	12,5	10,0	0,4	24237358
160	135	12,5	12,1	12,5	10,0	0,4	24096110
165	140	12,5	12,1	12,5	10,0	0,4	24237355
170	145	12,5	12,1	12,5	10,0	0,4	24090828
180	155	12,5	12,1	12,5	10,0	0,4	24083159
185	160	12,5	12,1	12,5	10,0	0,4	24237361
190	165	12,5	12,1	12,5	10,0	0,4	24096111
200	175	12,5	12,1	12,5	10,0	0,4	24096112
205	180	12,5	12,1	12,5	10,0	0,4	24263860
210	185	12,5	12,1	12,5	10,0	0,4	24142938
215	190	12,5	12,1	12,5	10,0	0,4	24240809
220	195	12,5	12,1	12,5	10,0	0,4	24096113
225	200	12,5	12,1	12,5	10,0	0,4	49000416
230	205	12,5	12,1	12,5	10,0	0,4	24224701
235	210	12,5	12,1	12,5	10,0	0,4	24292289
240	215	12,5	12,1	12,5	10,0	0,4	24224705
245	215	15,0	14,5	15,0	12,0	0,8	24214298
250	220	15,0	14,5	15,0	12,0	0,8	24096114

ピストンシール **オメガット OMK-S**

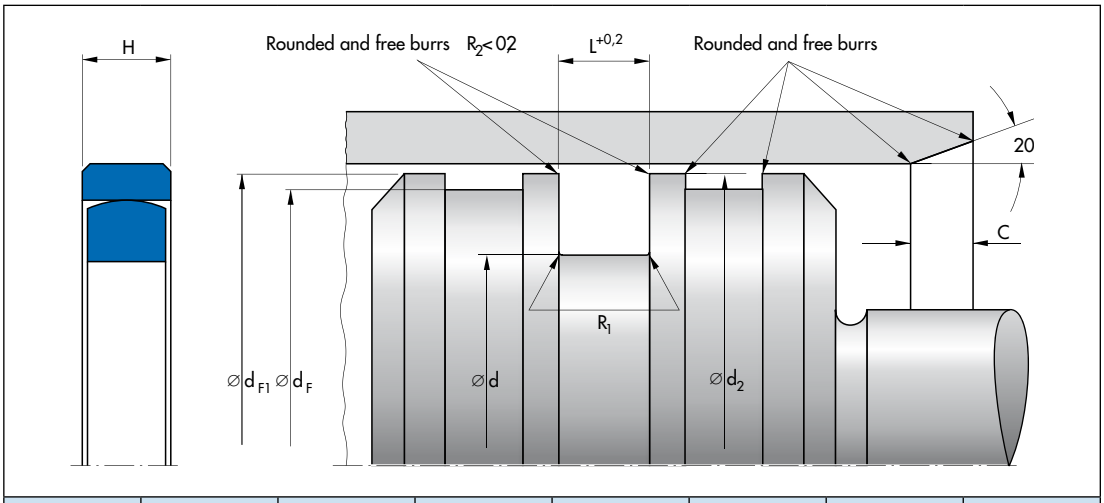

D	d	Profile	H	L	C	R_1	Article No.
260	230	15,0	14,5	15,0	12,0	0,8	24129020
270	240	15,0	14,5	15,0	12,0	0,8	24214997
275	245	15,0	14,5	15,0	12,0	0,8	24224541
280	250	15,0	14,5	15,0	12,0	0,8	24075829
285	255	15,0	14,5	15,0	12,0	0,8	24215698
290	260	15,0	14,5	15,0	12,0	0,8	24224702
300	270	15,0	14,5	15,0	12,0	0,8	24064404
305	275	15,0	14,5	15,0	12,0	0,8	24199259
310	280	15,0	14,5	15,0	12,0	0,8	24136342
320	290	15,0	14,5	15,0	12,0	0,8	24096115
325	295	15,0	14,5	15,0	12,0	0,8	24250595
330	300	15,0	14,5	15,0	12,0	0,8	24137235
335	305	15,0	14,5	15,0	12,0	0,8	24235222
340	310	15,0	14,5	15,0	12,0	0,8	24075894
350	320	15,0	14,5	15,0	12,0	0,8	24141407
355	325	15,0	14,5	15,0	12,0	0,8	24214995
360	330	15,0	14,5	15,0	12,0	0,8	24096116
370	340	15,0	14,5	15,0	12,0	0,8	24193346
380	350	15,0	14,5	15,0	12,0	0,8	24129082
390	360	15,0	14,5	15,0	12,0	0,8	24175268
400	370	15,0	14,5	15,0	12,0	0,8	24096117
455	420	17,5	17,0	17,5	12,0	1,2	24235223
460	425	17,5	17,0	17,5	12,0	1,2	24090834
460	430	15,0	14,5	15,0	12,0	1,2	24373069
470	435	17,5	17,0	17,5	12,0	1,2	24261687
480	450	15,0	14,5	15,0	12,0	1,2	24209896
490	460	15,0	14,5	15,0	12,0	1,2	24224710
500	470	15,0	14,5	15,0	12,0	1,2	24118462
510	475	17,5	17,0	17,5	12,0	1,2	24357906
520	485	17,5	17,0	17,5	12,0	1,2	24179374
530	495	17,5	17,0	17,5	12,0	1,2	24195593
540	505	17,5	17,0	17,5	12,0	1,2	24090835
550	515	17,5	17,0	17,5	12,0	1,2	24135192

オメガット OMK-S

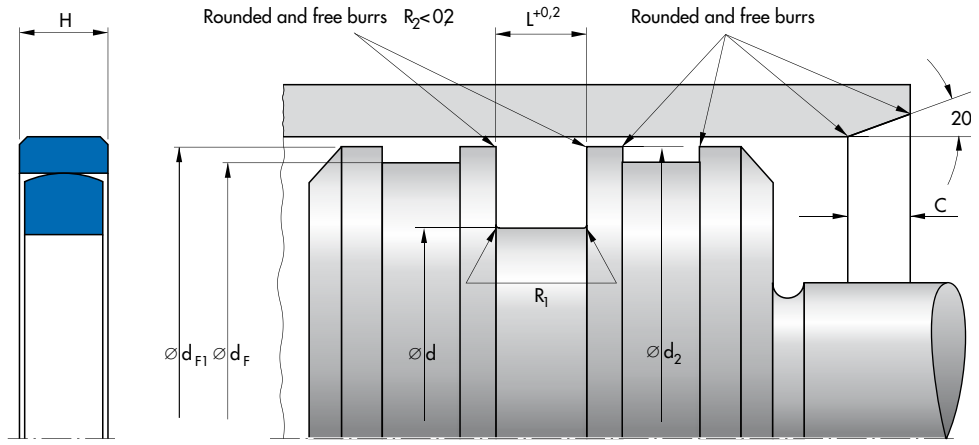

D	d	Profile	H	L	C	R_1	Article No.
560	525	17,5	17,0	17,5	12,0	1,2	24108716
565	530	17,5	17,0	17,5	12,0	1,2	24227409
570	535	17,5	17,0	17,5	12,0	1,2	24127145
580	545	17,5	17,0	17,5	12,0	1,2	24215675
590	555	17,5	17,0	17,5	12,0	1,2	24144379
600	565	17,5	17,0	17,5	12,0	1,2	24224706
610	575	17,5	17,0	17,5	12,0	1,2	24224709
620	585	17,5	17,0	17,5	12,0	1,2	24191196
630	595	17,5	17,0	17,5	12,0	1,2	24139430
640	605	17,5	17,0	17,5	12,0	1,2	24224708
650	615	17,5	17,0	17,5	12,0	1,2	24224711
655	620	17,5	17,0	17,5	12,0	1,2	49015993
660	625	17,5	17,0	17,5	12,0	1,2	24214031
670	635	17,5	17,0	17,5	12,0	1,2	24224714
680	645	17,5	17,0	17,5	12,0	1,2	24224724
690	655	17,5	17,0	17,5	12,0	1,2	24224729
700	665	17,5	17,0	17,5	12,0	1,2	24143108
710	675	17,5	17,0	17,5	12,0	1,2	24188274
720	685	17,5	17,0	17,5	12,0	1,2	24178331
730	695	17,5	17,0	17,5	12,0	1,2	24224726
740	705	17,5	17,0	17,5	12,0	1,2	24224731
750	715	17,5	17,0	17,5	12,0	1,2	24191361
760	725	17,5	17,0	17,5	15,0	1,2	24216167
770	730	20,0	19,5	20,0	15,0	1,2	24146978
775	735	20,0	19,5	20,0	15,0	1,2	24377268
780	740	20,0	19,5	20,0	15,0	1,2	24224727
800	760	20,0	19,5	20,0	15,0	1,2	24149064
820	780	20,0	19,5	20,0	15,0	1,2	24179588
830	790	20,0	19,5	20,0	15,0	1,2	24224717
840	800	20,0	19,5	20,0	15,0	1,2	24194420
850	810	20,0	19,5	20,0	15,0	1,2	24193103
855	815	20,0	19,5	20,0	15,0	1,2	24239928
870	830	20,0	19,5	20,0	15,0	1,2	24358273

ピストンシール **オメガット OMK-S**

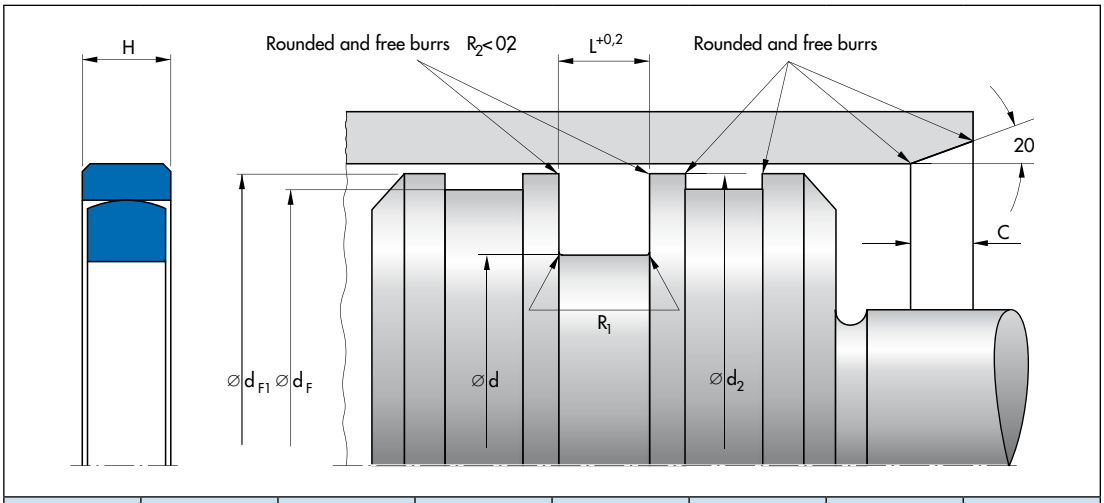

D	d	Profile	H	L	C	R_1	Article No.
880	840	20,0	19,5	20,0	15,0	1,2	24188752
890	850	20,0	19,5	20,0	15,0	1,2	24192177
900	860	20,0	19,5	20,0	15,0	1,2	24140132
920	880	20,0	19,5	20,0	15,0	1,2	24224723
930	890	20,0	19,5	20,0	15,0	1,2	49011296
940	900	20,0	19,5	20,0	15,0	1,2	24234404
950	910	20,0	19,5	20,0	15,0	1,2	24224728
965	925	20,0	19,5	20,0	15,0	1,2	24128975
980	940	20,0	19,5	20,0	15,0	1,2	24224716
1000	960	20,0	19,5	20,0	15,0	1,2	24132056
1050	1010	20,0	19,5	20,0	15,0	1,2	24343584
1090	1050	20,0	19,5	20,0	15,0	1,2	530622
1100	1060	20,0	19,5	20,0	15,0	1,2	24217067
1120	1080	20,0	19,5	20,0	15,0	1,2	24224715
1160	1120	20,0	19,5	20,0	15,0	1,2	49002143
1400	1360	20,0	19,5	20,0	15,0	1,2	24338509
1450	1410	20,0	19,5	20,0	15,0	1,2	24307394

Ordering example

Article No.	Type	D	d	H	Material
24307394	OMK-S	1450	1410	19,5	PTFE bronze compound

オメガット OMK-E

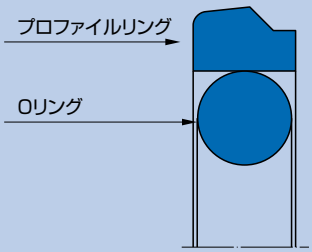

材質

PTFEプロファイルリング

材質	材質記号
PTFE ブロンズ	PTFE B602
PTFE ガラス/ 二硫化モリブデン	PTFE GM201

Oリング

材質	材質記号	硬度
NBR	70 NBR B276	70 ショア A
FKM	70 FKM K655	70 ショア A

使用条件

材質	PTFE GM201/70 NBR B276	PTFE B602/70 NBR B276	PTFE B602/70 FKM K655
温度 ℃			
一般鉱物系作動油 HL, HLP	−30 … +100	−30 … +100	−10 … +200
HFA液	+5 … +60	–	–
HFB液	+5 … +60	–	–
HFC液	−30 … +60	–	–
HFD液	–	–	−10 … +200
水	+5 … +100	–	–
HETG (菜種油)	−30 … +80	−30 … +80	−10 … +80
HEES (合成エステル)	−30 … +80	−30 … +80	−10 … +100
HEPG (グリコール)	−30 … +60	−30 … +60	−10 … +80
一般鉱物系グリス	−30 … +100	−30 … +100	−10 … +200
圧力 Mpa	40		
摺動速度　m/s	5		

表面仕上げ

表面粗さ	R_a	R_{max}
摺動面	0,05 … 0,3 µm	≤ 2,5 µm
シールハウジングの底面	≤ 1,6 µm	≤ 6,3 µm
シールハウジングの側面	≤ 3 µm	≤ 15 µm

許容すき間

最大許容すき間は、シールの機能にとって非常に重要です。

断面		最大許容隙間			
L	Profile	16 MPa	26 MPa	32 MPa	40 MPa
2,2	2,45	0,35	0,3	–	–
3,2	3,65	0,4	0,35	–	–
4,2	5,35	0,5	0,4	0,3	–
6,3	7,55	0,55	0,45	0,35	0,3
8,1	10,25	0,6	0,5	0,4	0,4
8,1	12	0,7	0,6	0,55	0,5
9,5	13,65	0,75	0,65	0,6	0,55

推奨公差とD2寸法

樹脂軸受けを使用する場合には、D2を決めるときに注意が必要です。理由は、高荷重が軸受けに作用すると、弾性変形により、メタルタッチの危険性があるからです。詳細についてはご相談ください。

樹脂性軸受け用推奨公差

2,45 ... 7,55	16 MPa		26 MPa		32 MPa		40 MPa	
呼び径 Ø D	D	d	D	d	D	d	D	d
< 270	H8	h8	H8	h8	H8	h8	H8	h8

10,25	16 MPa		26 MPa		32 MPa		40 MPa	
呼び径 Ø D	D	d	D	d	D	d	D	d
< 500	H8	h8	H8	h8	H8	h8	H8	h8
500 ... 690	H8	h7	H8	h7	H8	h7	H8	h7

12,00	16 MPa		26 MPa		32 MPa		40 MPa	
呼び径 Ø D	D	d	D	d	D	d	D	d
< 500	H8	h8	H8	h8	H8	h8	H8	h8
500 ... 690	H8	h7	H8	h7	H8	h7	H8	h7

13,65	16 MPa		26 MPa		32 MPa		40 MPa	
呼び径 Ø D	D	d	D	d	D	d	D	d
< 1000	H8	h7	H8	h7	H8	h7	H8	h7
1000 ... 1100	H8	h7	H8	h7	H7	h7	H7	h7

d1とdFについては、ガイドリングの寸法表をご参照ください。

材質選定表

	PTFE M201/ 70 NBR B276 (PTFE ガラス/ 二硫化モリブデン入り/NBR)	PTFE B602/ 70 NBR B276 (PTFE ブロンズ/NBR)	PTFE B602/ 70 FKM K655 (PTFE ブロンズ/FKM)
一般鉱物系作動油 - 30 ... + 100 °	C	B	D
一般鉱物系作動油 - 10 ... + 200 °	D	D	B
ショートストローク、高頻度	B	D	D
水	B	D	D

B=非常に適　C=適　D=不適

装着について

シールを正しく機能させるために注意深く取り付けることが重要です。

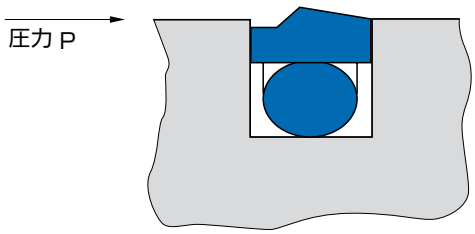

寸法表

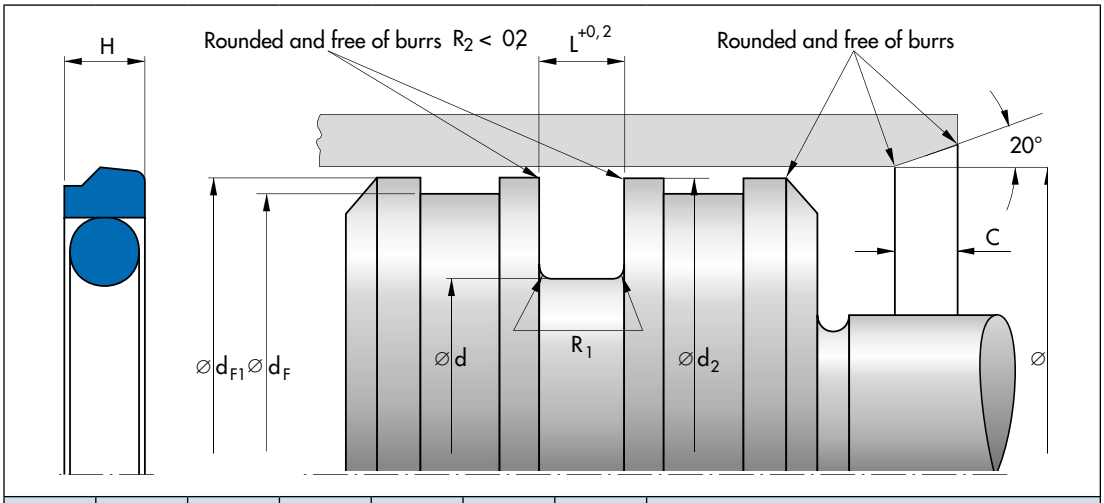

D	d	H	L	Profile	c	R_1	Article No. Material PTFE-bronze/ NBR	Material PTFE-bronze/ FKM	Material PTFE-glass/ NBR
8	3,1	2	2,2	2,45	3,0	0,3	24275916	24262428	24276238
10	5,1	2	2,2	2,45	3,0	0,3	24275925	24345101	24276247
12	7,1	2	2,2	2,45	3,0	0,3	24275944	24345102	24276265
14	9,1	2	2,2	2,45	3,0	0,3	24256812	24345103	24276368
15	10,1	2	2,2	2,45	3,0	0,3	24276002	24345104	24276346
16	11,1	2	2,2	2,45	3,0	0,3	24275929	24329838	24276250
18	10,7	3	3,2	3,65	4,5	0,5	24275921	24345106	24276243
20	12,7	3	3,2	3,65	4,5	0,5	24248890	24339788	24231905
22	14,7	3	3,2	3,65	4,5	0,5	24275923	24345107	24276245
25	17,7	3	3,2	3,65	4,5	0,5	24260930	24260932	24275717
28	17,3	4	4,2	5,35	6,0	0,8	24275935	24345108	24276256
30	19,3	4	4,2	5,35	6,0	0,8	24275926	24316411	24276248
32	21,3	4	4,2	5,35	6,0	0,8	24258449	24345109	24276370
35	24,3	4	4,2	5,35	6,0	0,8	24257786	24339868	24276369
36	25,3	4	4,2	5,35	6,0	0,8	24276021	24345110	24276364
38	27,3	4	4,2	5,35	6,0	0,8	24275930		24276251
40	29,3	4	4,2	5,35	6,0	0,8	24249194	24316410	24276367
42	31,3	4	4,2	5,35	6,0	0,8	24275932	24345112	24276253
45	34,3	4	4,2	5,35	6,0	0,8	24275914	24269472	24276236
48	37,3	4	4,2	5,35	6,0	0,8	24275934	24345113	24276255
50	39,3	4	4,2	5,35	6,0	0,8	24258850	24345114	24258849
55	44,3	4	4,2	5,35	6,0	0,8	24275936	24334506	24276257
56	45,3	4	4,2	5,35	6,0	0,8	24276014	24345115	24276358
60	44,9	5,9	6,3	7,55	9,0	1,2	24275938	24290446	24269473
63	47,9	5,9	6,3	7,55	9,0	1,2	24275917	24260919	24274574
65	49,9	5,9	6,3	7,55	9,0	1,2	24275940	24345116	24276261
68	52,9	5,9	6,3	7,55	9,0	1,2		533174	
70	54,9	5,9	6,3	7,55	9,0	1,2	24276004	24345117	24276348
75	59,9	5,9	6,3	7,55	9,0	1,2	24275942	24345118	24276263
80	64,9	5,9	6,3	7,55	9,0	1,2	24275984	24269662	24192313

ピストンシール

オメガット OMK-E

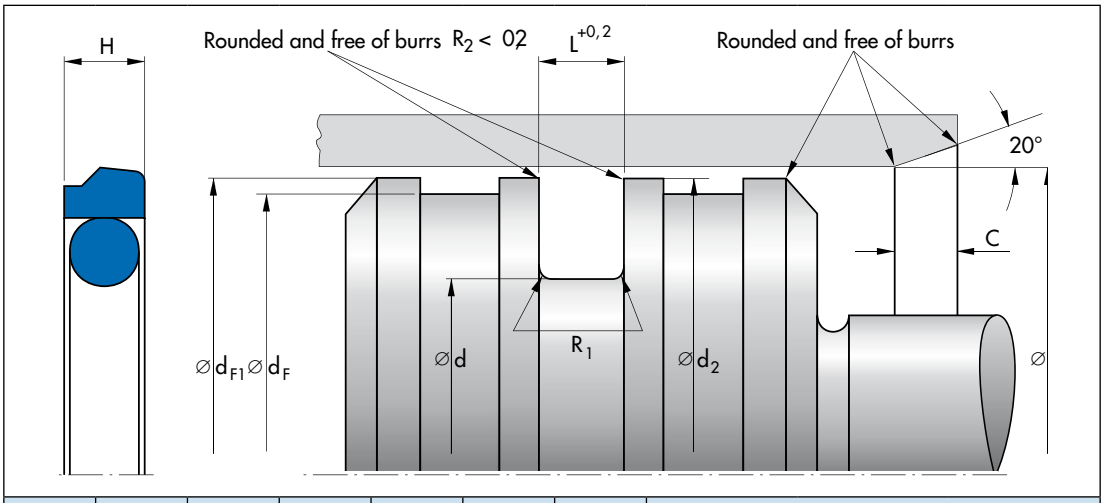

D	d	H	L	Profile	c	R_1	Article No. Material PTFE-bronze/ NBR	Material PTFE-bronze/ FKM	Material PTFE-glass/ NBR
85	69,9	5,9	6,3	7,55	9,0	1,2	24275915	24356574	24276237
90	74,9	5,9	6,3	7,55	9,0	1,2	24276020	24345119	24276363
95	79,9	5,9	6,3	7,55	9,0	1,2	24259254	24356575	24245655
100	84,9	5,9	6,3	7,55	9,0	1,2	24275986	24338059	24148860
105	89,9	5,9	6,3	7,55	9,0	1,2	24275948	24345121	24187342
110	94,9	5,9	6,3	7,55	9,0	1,2	24276006	24345122	24276350
115	99,9	5,9	6,3	7,55	9,0	1,2	24275950	24302827	24242319
120	104,9	5,9	6,3	7,55	9,0	1,2	24258844	24345123	24139834
125	104,5	7,6	8,1	10,25	12,0	2,0	24356586	24356576	24356597
125	109,9	5,9	6,3	7,55	9,0	1,2	24274575	24345124	24198545
130	109,5	7,6	8,1	10,25	12,0	2,0	24356587	24356577	24356598
130	114,9	5,9	6,3	7,55	9,0	1,2	24258843	24345125	24276371
135	114,5	7,6	8,1	10,25	12,0	2,0	24356588	24356578	24356599
135	119,9	5,9	6,3	7,55	9,0	1,2	24275954	24345126	24276272
140	119,5	7,6	8,1	10,25	12,0	2,0	24356589	24356579	24356600
140	124,9	5,9	6,3	7,55	9,0	1,2	24275990	24327625	24276336
145	129,9	5,9	6,3	7,55	9,0	1,2	24351730		
150	129,5	7,6	8,1	10,25	12,0	2,0	24356590	24356580	24356601
150	134,9	5,9	6,3	7,55	9,0	1,2	24275956	24345127	24276274
160	139,5	7,6	8,1	10,25	12,0	2,0	24356591	24356581	24356602
160	144,9	5,9	6,3	7,55	9,0	1,2	24276008	24345128	24274576
170	149,5	7,6	8,1	10,25	12,0	2,0	24356592	24356582	24356603
170	154,9	5,9	6,3	7,55	9,0	1,2	24275958	24345129	24276276
180	159,5	7,6	8,1	10,25	12,0	2,0	24356593	24356583	24356604
180	164,9	5,9	6,3	7,55	9,0	1,2	24275992	24345130	24257397
190	169,5	7,6	8,1	10,25	12,0	2,0	24356594	24356584	24356605
190	174,9	5,9	6,3	7,55	9,0	1,2	24356595	24345131	24356606
200	179,5	7,6	8,1	10,25	12,0	2,0	24276022	24345132	24239837
210	189,5	7,6	8,1	10,25	12,0	2,0	24275962	24345133	24276280
215	194,5	7,6	8,1	10,25	12,0	2,0	525317		
220	199,5	7,6	8,1	10,25	12,0	2,0	24275994	24345134	24208106

オメガット OMK-E

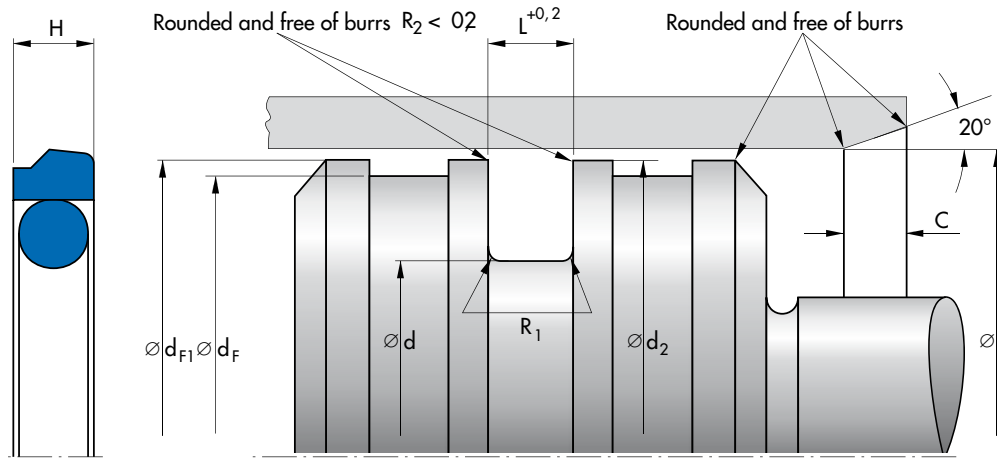

D	d	H	L	Profile	c	R_1	Article No.		
							Material PTFE-bronze/ NBR	Material PTFE-bronze/ FKM	Material PTFE-glass/ NBR
230	209,5	7,6	8,1	10,25	12,0	2,0	24275964	24345135	24276282
240	219,5	7,6	8,1	10,25	12,0	2,0	24276010	24345136	24276354
250	229,5	7,6	8,1	10,25	12,0	2,0	24263958	24345137	24245626
260	236	7,6	8,1	12,00	14,0	2,0	24275996	24345138	24276340
270	246	7,6	8,1	12,00	14,0	2,0	24275968	24345139	24276286
280	256	7,6	8,1	12,00	14,0	2,0	24276018	24343298	24267603
290	266	7,6	8,1	12,00	14,0	2,0	24275970	24345141	24276288
300	276	7,6	8,1	12,00	14,0	2,0	24275998	24345142	24276342
310	286	7,6	8,1	12,00	14,0	2,0	24275972	24345143	24276290
320	296	7,6	8,1	12,00	14,0	2,0	24276012	24345144	24276356
330	306	7,6	8,1	12,00	14,0	2,0	24275974	24345145	24276292
340	316	7,6	8,1	12,00	14,0	2,0	24275924	24345146	24276246
350	326	7,6	8,1	12,00	14,0	2,0	24275918	24345147	24276240
360	336	7,6	8,1	12,00	14,0	2,0	24275927	24345148	24242310
370	346	7,6	8,1	12,00	14,0	2,0	24275919	24345149	24276241
380	356	7,6	8,1	12,00	14,0	2,0	24275920	24345150	24276242
390	366	7,6	8,1	12,00	14,0	2,0	24275922	24345151	24276244
400	376	7,6	8,1	12,00	14,0	2,0	24234456	24345152	24276366
410	386,0	7,6	8,1	12,00	14	2	24275937	24345153	24276258
420	396,0	7,6	8,1	12,00	14	2	24275939	24345154	24276260
430	406,0	7,6	8,1	12,00	14	2	24275941	24345155	24276262
440	416,0	7,6	8,1	12,00	14	2	24275943	24354843	24276264
450	426,0	7,6	8,1	12,00	14	2	24275945	24345157	24276266
460	436,0	7,6	8,1	12,00	14	2	24275947	24345158	24276268
470	446,0	7,6	8,1	12,00	14	2	24275949	24345159	24276269
480	456,0	7,6	8,1	12,00	14	2	24275951	24345160	24276270
490	466,0	7,6	8,1	12,00	14	2	24275953	24345161	24276271
500	476,0	7,6	8,1	12,00	14	2	24275955	24345162	24276273
510	486,0	7,6	8,1	12,00	14	2	24275957	24345163	24276275
520	496,0	7,6	8,1	12,00	14	2	24275959	24345164	24276277
530	506,0	7,6	8,1	12,00	14	2	24275961	24354844	24276279

ピストンシール **オメガット OMK-E**

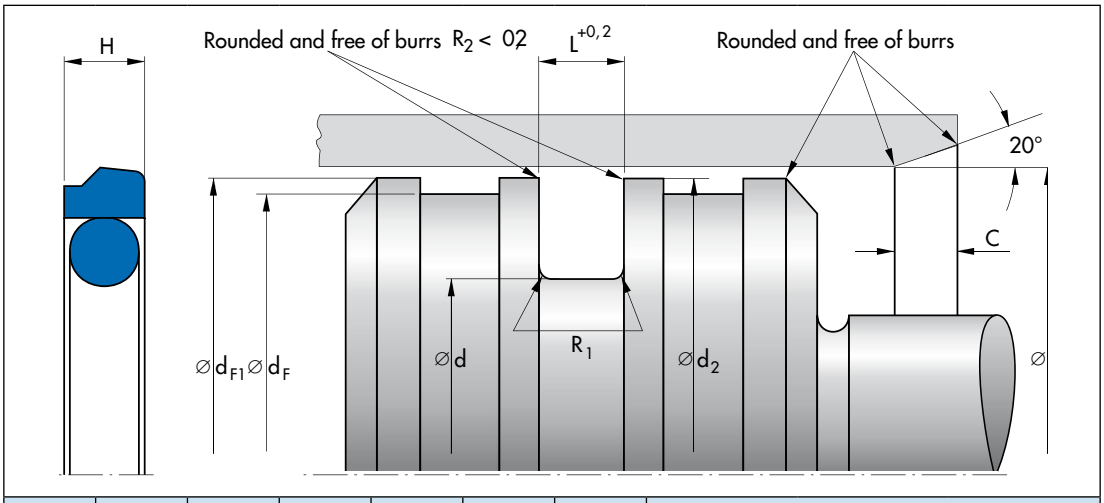

D	d	H	L	Profile	c	R_1	Article No. Material PTFE-bronze/ NBR	Material PTFE-bronze/ FKM	Material PTFE-glass/ NBR
540	516,0	7,6	8,1	12,00	14	2	24275963	24345166	24276281
550	526,0	7,6	8,1	12,00	14	2	24275965	24345167	24276283
560	536,0	7,6	8,1	12,00	14	2	24275967	24345168	24276285
570	546,0	7,6	8,1	12,00	14	2	24275969	24345169	24276287
580	556,0	7,6	8,1	12,00	14	2	24275971	24345170	24276289
590	566,0	7,6	8,1	12,00	14	2	24275973	24345171	24276291
600	576,0	7,6	8,1	12,00	14	2	24275975	24345172	24276293
610	586,0	7,6	8,1	12,00	14	2	24275977	24345173	24276295
620	596,0	7,6	8,1	12,00	14	2	24275979	24345174	24276297
630	606,0	7,6	8,1	12,00	14	2	24275981	24345175	24276299
640	616,0	7,6	8,1	12,00	14	2	24275983	24345176	24276331
650	626,0	7,6	8,1	12,00	14	2	24275985	24345177	24276332
660	636,0	7,6	8,1	12,00	14	2	24275987	24345178	24276333
670	642,7	9	9,5	13,65	15	2	24275989	24345179	24276335
680	652,7	9	9,5	13,65	15	2	24269413	24345180	24276337
690	662,7	9	9,5	13,65	15	2	24275993	24345181	24276338
700	672,7	9	9,5	13,65	15	2	24275995	24345182	24276339
710	682,7	9	9,5	13,65	15	2	24275997	24345183	24276341
720	692,7	9	9,5	13,65	15	2	24275999	24345184	24276343
730	702,7	9	9,5	13,65	15	2	24276001	24345185	24276345
740	712,7	9	9,5	13,65	15	2	24276003	24345186	24276347
750	722,7	9	9,5	13,65	15	2	24276005	24345187	24276349
760	732,7	9	9,5	13,65	15	2	24276007	24345188	24276351
770	742,7	9	9,5	13,65	15	2	24276009	24345189	24276353
780	752,7	9	9,5	13,65	15	2	24276011	24345190	24276355
790	762,7	9	9,5	13,65	15	2	24276013	24345191	24267605
800	772,7	9	9,5	13,65	15	2	24276015	24345192	24276359
810	782,7	9	9,5	13,65	15	2	24276017	24345193	24276361
820	792,7	9	9,5	13,65	15	2	24276019	24445194	24276362
830	802,7	9	9,5	13,65	15	2	24276023	24345195	24276365
840	812,7	9	9,5	13,65	15	2	24276000	24345196	24276344

オメガット OMK-E

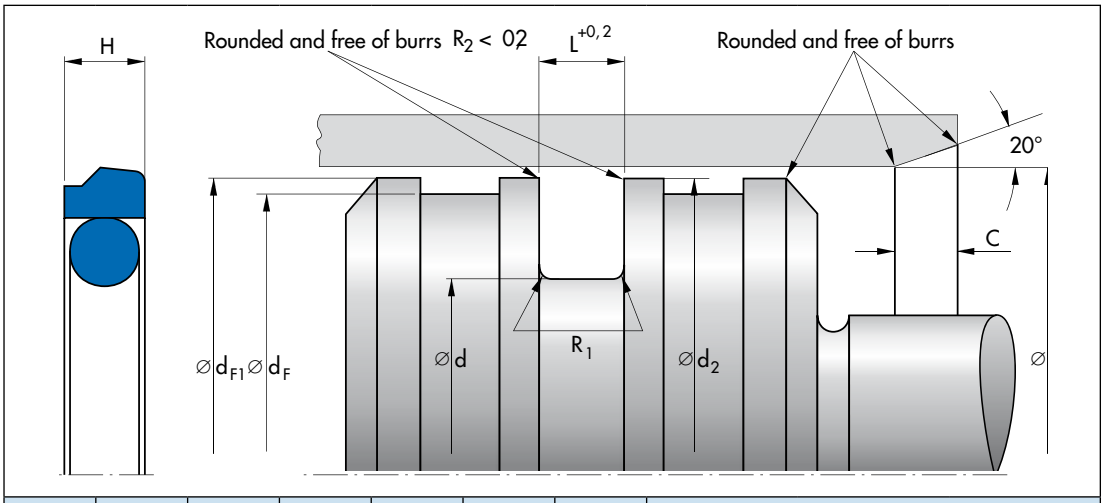

D	d	H	L	Profile	c	R_1	Article No.		
							Material PTFE-bronze/ NBR	Material PTFE-bronze/ FKM	Material PTFE-glass/ NBR
850	822,7	9	9,5	13,65	15	2	24275933	24345197	24276254
860	832,7	9	9,5	13,65	15	2	24275931	24345198	24276252
870	842,7	9	9,5	13,65	15	2	24275966	24345199	24276284
880	852,7	9	9,5	13,65	15	2	24276016	24345200	24276360
890	862,7	9	9,5	13,65	15	2	24275988	24345201	24276334
900	872,7	9	9,5	13,65	15	2	24275946	24345202	24276267
910	882,7	9	9,5	13,65	15	2	24275982	24345203	24276300
920	892,7	9	9,5	13,65	15	2	24275980	24345204	24276298
930	902,7	9	9,5	13,65	15	2	24275978	24345205	24276296
940	912,7	9	9,5	13,65	15	2	24275928	24345206	24276249
950	922,7	9	9,5	13,65	15	2	24275976	24345207	24276294

Ordering example

Article No.	Type	D	d	H	Material
24276294	OMK-E	950	922,7	9	PTFE glass/NBR

オメガット OMK-ES

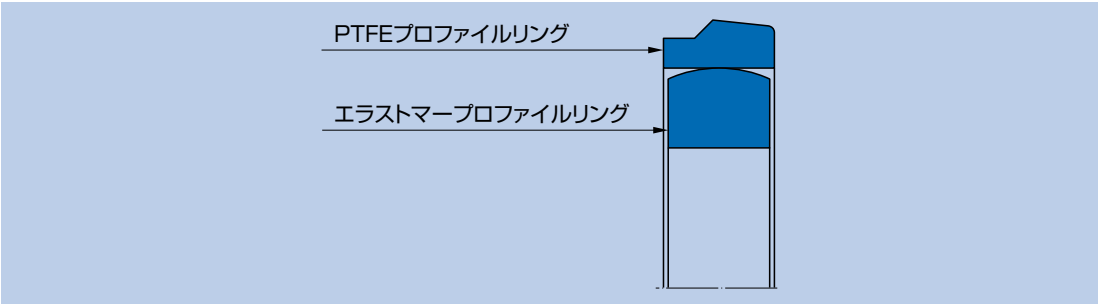

材質

PTFE プロファイルリング

材料	材料記号
PTFE ブロンズ	PTFE B602
PTFE ガラス/ 二硫化モリブデン入り	PTFE GM201

エラストマープロファイルリング

材質	材料記号	硬度
ニトリルゴムNBR	80 NBR B246	80 ショア A

他の材質についてはお問い合わせください。

使用条件

材質	PTFE B602/ 80 NBR B246	PTFE GM201/ 80 NBR B246
温度 ℃		
一般鉱物系作動油 HL, HLP	–30 … +100	–30 … +100
HFA液	–	+5 … +60
HFB液	–	+5 … +60
HFC液	–	–30 … +60
HFD液	–	–
水	–	+5 … +100
HETG (菜種油)	–30 … +80	–30 … +80
HEES (合成エステル)	–30 … +80	–30 … +80
HEPG (グリコール)	–30 … +60	–30 … +60
一般鉱物系グリス	–30 … +100	–30 … +100
圧力 Mpa	40	
摺動速度　m/s	5	

表面仕上げ

表面粗さ	R_a	R_{max}
摺動面	0,05 … 0,3 µm	≤ 2,5 µm
シールハウジングの底面	≤ 1,6 µm	≤ 6,3 µm
シールハウジングの側面	≤ 3 µm	≤ 15 µm

許容すき間

最大許容すき間は、シールの機能にとって非常に重要です。

断面		最大許容隙間			
L	Profile	16 MPa	26 MPa	32 MPa	40 MPa
10	10	0,6	0,5	0,4	0,4
12,5	12,5	0,75	0,65	0,55	0,5
15	15	0,75	0,65	0,55	0,5
17,5	17,5	0,75	0,65	0,55	0,5
20	20	0,8	0,7	0,6	0,55

推奨公差とD2寸法

樹脂軸受けを使用する場合には、D2を決めるときに注意が必要です。理由は、高荷重が軸受けに作用すると、弾性変形により、メタルタッチの危険性があるからです。詳細についてはご相談ください。

16 MPa			26 MPa		
呼び径 Ø D	D	d	呼び径 Ø D	D	d
100 … 500	H8	h8	100 … 500	H8	h8
>500 … 1000	H8	h8	>500 … 1000	H8	h8

32 MPa			40 MPa		
呼び径 Ø D	D	d	呼び径 Ø D	D	d
100 … 500	H8	h8	100 … 500	H8	h8
>500 … 1000	H8	h8	>500 … 1000	H7	h7

装着について

シールを正しく機能させるために注意深く取り付けることが重要です

寸法表

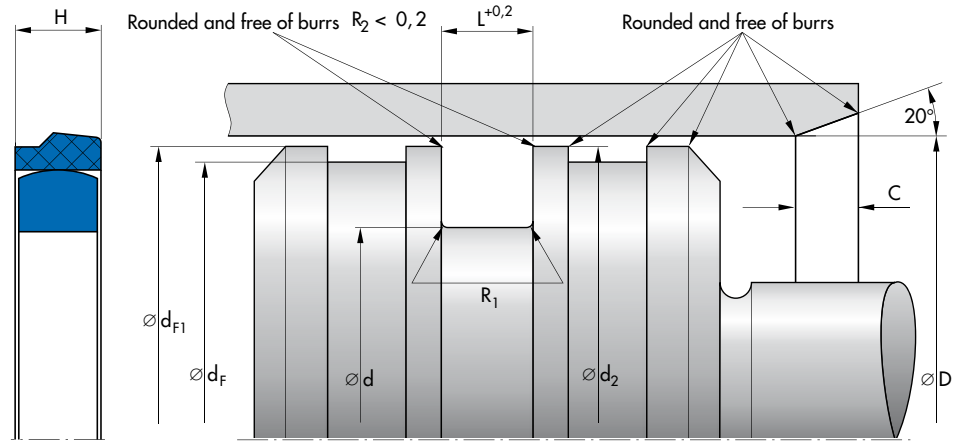

D	d	Profile	H	L	R_1	Article No.	
						Material PTFE GM201/ NBR	Material PTFE B602/ NBR
125	105	10,0	9,4	10,0	0,4	24351404	49000473
130	110	10,0	9,4	10,0	0,4	531548	
140	120	10,0	9,4	10,0	0,4	24351116	
160	135	12,5	11,7	12,5	0,4	24351168	
170	145	12,5	11,7	12,5	0,4	526064	24339183
180	155	12,5	11,7	12,5	0,4		24298561
190	165	12,5	11,7	12,5	0,4	24351169	
200	175	12,5	11,7	12,5	0,4	24380283	
210	185	12,5	11,7	12,5	0,4	24351170	
220	195	12,5	11,7	12,5	0,4		24339184
240	210	15,0	14,0	15,0	0,8		24343734
260	230	15,0	14,0	15,0	0,8	24227066	24378105
280	250	15,0	14,0	15,0	0,8	24265687	24339180
300	270	15,0	14,0	15,0	0,8	24209307	24339181
320	290	15,0	14,0	15,0	0,8	24265690	24339182
330	300	15,0	14,0	15,0	0,8		24339186
340	310	15,0	14,0	15,0	0,8		24353070
350	320	15,0	14,0	15,0	0,8	24248305	
380	350	15,0	14,0	15,0	0,8	526957	
410	375	17,5	16,4	17,5	1,2	24213829	
500	465	17,5	16,4	17,5	1,2	49013401	24346901
520	485	17,5	16,4	17,5	1,2	24357903	
540	505	17,5	16,4	17,5	1,2		24353071
550	515	17,5	16,4	17,5	1,2	24372694	
600	565	17,5	16,4	17,5	1,2		24338042
620	585	17,5	16,4	17,5	1,2	530238	
630	595	17,5	16,4	17,5	1,2		24353072
660	625	17,5	16,4	17,5	1,2		24291575
700	665	17,5	16,4	17,5	1,2		24353073
720	685	17,5	16,4	17,5	1,2	24213578	

ピストンシール

オメガット OMK-ES

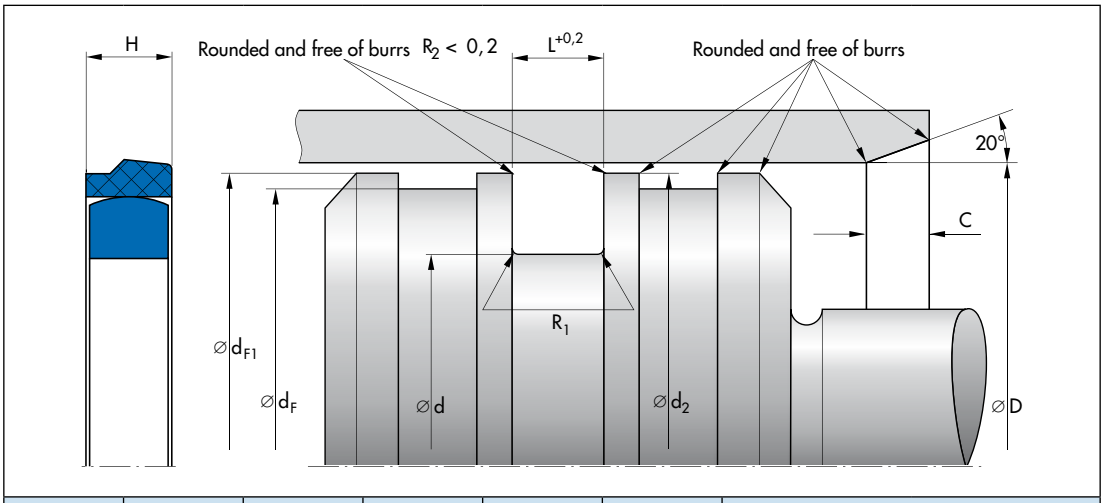

D	d	Profile	H	L	R_1	Article No.	
						Material PTFE GM201/ NBR	Material PTFE B602/ NBR
740	705	17,5	16,4	17,5	1,2	24378497	
750	710	20,0	18,7	20,0	1,2	49011384	
800	760	20,0	18,7	20,0	1,2		24346528
900	860	20,0	18,7	20,0	1,2	24345420	
1000	960	20,0	18,7	20,0	1,2	49000366	

Ordering example

Article No.	Type	D	d	H	Material
49000366	OMK-ES	1000	960	18,7	PTFE GM201/NBR

Uリング T18

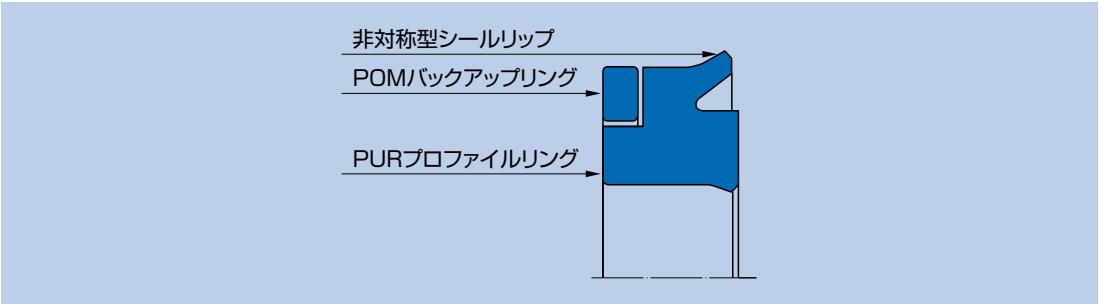

材質

プロファイルリング

材質	材質記号	硬度
ポリウレタン	95 AU V142	95 ショア A

バックアップリング

材質	材質記号
POM	PO202

使用条件

材質	**95 AU V142/ POM PO202**
温度 ℃	
一般鉱物系作動油 HL, HLP	−30 … +100
HFA液	+5 … +50
HFB液	+5 … +50
HFC液	−30 … +40
HFD液	–
水	+5 … +50
HETG (菜種油)	−30 … +60
HEES (合成エステル)	−30 … +80
HEPG (グリコール)	−30 … +50
一般鉱物系グリス	−30 … +110
圧力 Mpa	40
摺動速度　m/s	0,5

表面仕上げ

表面粗さ	R_a	R_{max}
摺動面	0,05 … 0,3 µm	≤ 2,5 µm
シールハウジングの底面	≤ 1,6 µm	≤ 6,3 µm
シールハウジングの側面	≤ 3 µm	≤ 15 µm

許容すき間

最大許容すき間は、シールの機能にとって非常に重要です。

断面	最大許容隙間			
	16 MPa	26 MPa	32 MPa	40 MPa
7,5	0,85	0,7	0,65	0,6
>7,5	1,05	0,9	0,85	0,8

推奨公差とD2寸法

樹脂軸受けを使用する場合には、D2を決めるときに注意が必要です。理由は、高荷重が軸受けに作用すると、弾性変形により、メタルタッチの危険性があるからです。詳細についてはご相談ください。

呼び径 Ø D	**<40MPa**	
	D	d
≤400	H8	h11

装着について

シールを正しく機能させるために注意深く取り付けることが重要です。

ピストンシール **Uリング T18**

寸法表

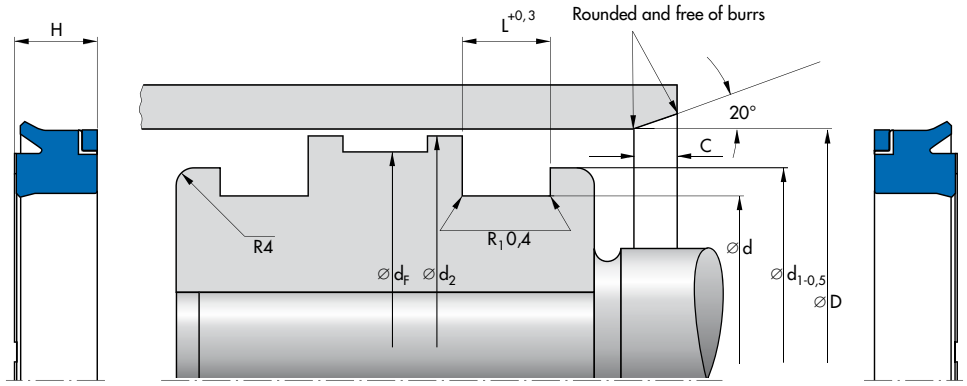

Housing	D	d	d1	Profile	H	L	C	Installation	Article No.
	40	25	35	7,5	9,3	10,0	4	w	24245876
	40	25	35	7,5	9,3	9,5	4	w	24245851
	45	30	40	7,5	9,3	9,5	4	w	24245852
	45	30	40	7,5	9,3	10,0	4	w	24245877
ISO	50	35	45	7,5	9,3	9,5	4	w	24245853
	50	35	45	7,5	9,3	10,0	4	w	24245878
	55	40	50	7,5	9,3	9,5	4	w	24245854
	55	40	50	7,5	9,3	10,0	4	w	24245879
	60	45	55	7,5	9,3	9,5	4	w	24245855
	60	45	55	7,5	9,3	10,0	4	w	24245880
ISO	63	48	58	7,5	9,3	9,5	4	w	24245856
	63	48	58	7,5	9,3	10,0	4	w	24245881
	65	50	60	7,5	9,3	10,0	4	w	24245882
	65	50	60	7,5	9,3	9,5	4	w	24245857
	70	50	64	10,0	12,2	12,5	5	w	24245858
	70	50	64	10,0	12,2	13,0	5	w	24245883
	70	55	64	7,5	9,3	9,5	4	h	24298857
	75	55	69	10,0	12,2	12,5	5	w	24338114
	80	60	74	10,0	12,2	13,0	5	w	24245884
ISO	80	60	74	10,0	12,2	12,5	5	w	24245859
ISO	80	65	75	7,5	9,3	9,5	4	h	24290783
	85	70	80	7,5	9,3	9,5	4	h	24315436
	90	70	84	10,0	12,2	13,0	5	w	24245885
	90	70	84	10,0	12,2	12,5	5	w	24245860
	90	75	85	7,5	9,3	9,5	4	h	24298858
ISO	100	80	94	10,0	12,2	12,5	5	w	24245861
	100	80	94	10,0	12,2	13,0	5	w	24245886
ISO	100	85	95	7,5	9,3	9,5	4	h	24269439
	105	85	99	10,0	12,2	13,0	5	w	24345515
	110	90	104	10,0	12,2	13,0	5	w	24245887
	110	90	104	10,0	12,2	12,5	5	w	24245862
	115	95	109	10,0	12,2	13,0	5	w	24245888
	115	95	109	10,0	12,2	12,5	5	w	24245863
ISO	125	100	117	12,5	15,2	16,0	6,5	w	24245889

* h = by hand; w = with fitting tool; blank = axially accessible housing

Uリング T18

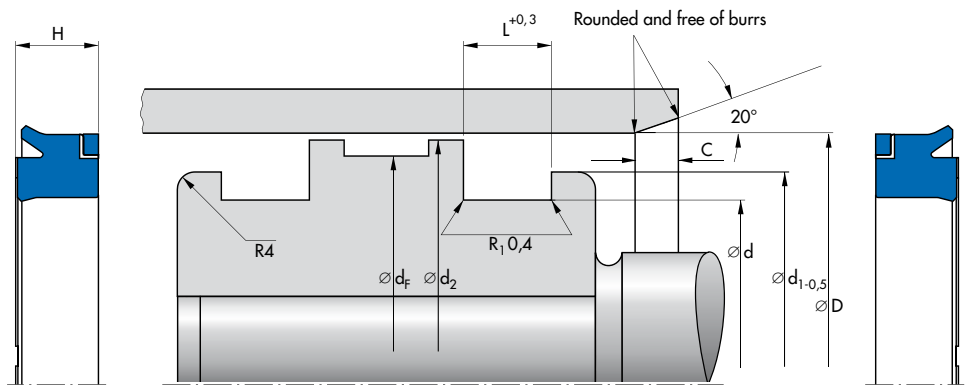

Housing	D	d	d1	Profile	H	L	C	Installation	Article No.
	125	100	117	12,5	15,2	15,5	6,5	w	24245864
	125	100	117	12,5	15,2	16,2	6,5	w	24245865
ISO	125	105	119	10,0	12,2	12,5	5	h	24288858
	130	110	124	10,0	12,2	12,5	5	w	24269441
	140	115	132	12,5	15,2	15,5	6,5	w	24245890
	140	115	132	12,5	15,2	16,2	6,5	w	24245866
	140	120	134	10,0	12,2	12,5	5	h	24275200
	150	120	140	15,0	18,6	19,8	7,5	w	24245867
	150	120	140	15,0	18,6	19,0	7,5	w	24245891
	150	130	144	10,0	12,2	12,5	5	h	24265868
	160	130	150	15,0	18,6	19,0	7,5	w	24245892
	160	130	150	15,0	18,6	19,8	7,5	w	24245868
ISO	160	140	154	10,0	12,2	12,5	5	h	24269443
	170	150	164	10,0	12,2	12,5	5	h	24274946
	180	150	170	15,0	18,6	19,8	7,5	w	24245869
	180	150	170	15,0	18,6	19,0	7,5	w	24245893
	180	160	174	10,0	12,2	12,5	5	h	24287370

* h = by hand; w = with fitting tool; blank = axially accessible housing

Ordering example

Article No.	Type	D	d	H	Material
24287370	T 18	180	160	12,2	Polyurethane

Uリング TMP21

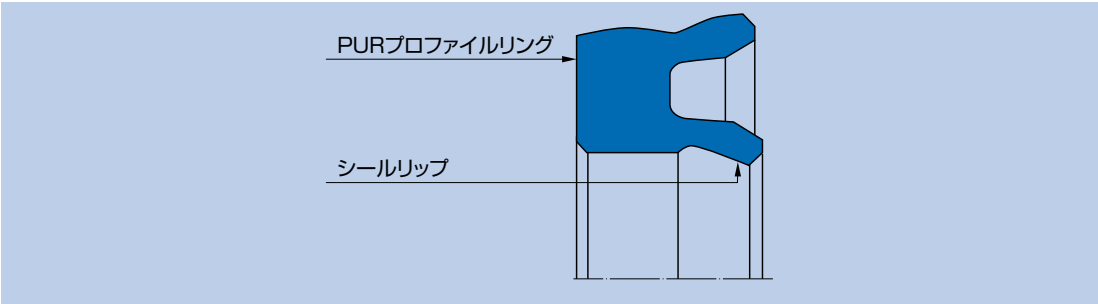

材質

直径 < 500

材質	材質記号	硬度	色
ポリウレタン	95 AU V142	95 ショア A	赤

直径 > 500

材質	材質記号	硬度	色
ポリウレタン	93 AU V167	93 ショア A	赤

使用条件

材質	**93 AU V167/93 AU V168**
温度 ℃	
空気	−10 … +80
圧力 MPa	2
摺動速度 m/s	1,5

表面仕上げ

表面粗さ	R_a	R_{max}
摺動面	0,05 … 0,3 µm	≤ 2,5 µm
シールハウジングの底面	≤ 1,6 µm	≤ 6,3 µm
シールハウジングの側面	≤ 3 µm	≤ 15 µm

新規設計用ハウジング

D	d	L	C
>200 … 630	D −30	25	9
>630 … 800	D −40	32	11
>800 … 2000	D −50	40	13

装着について

Uリング　TMP21は、金属製の治具を使って、手や、木のハンマーで装着することができます。古い機械等でハウジング寸法が違う場合は、お問い合わせください。理想的なならし運転を行うために、使用前に、Uリングに薄く、油かグリスを塗布ください。(初期潤滑)

Uリング TMP21

寸法表

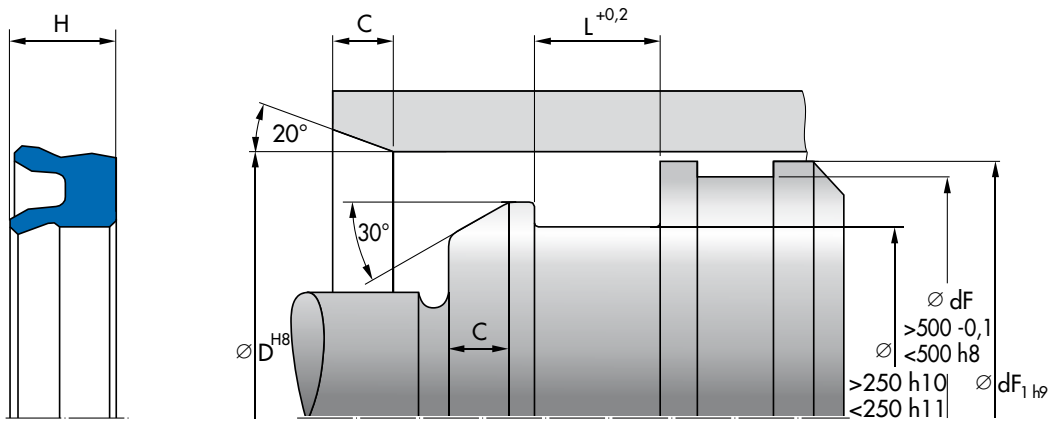

D	d	Profile	H	L	C	Article No.	
						Material 93 AU V167	Material 93 AU V168
190	160	15	20,9	23,0	11,5	24370319*	
200	170	15	20,9	23,0	11,5	24370320	
210	180	15	20,9	23,0	11,5	24368203	
220	190	15	20,9	23,0	11,5	24368204	
230	200	15	20,9	23,0	11,5	24368205	
240	210	15	20,9	23,0	11,5	24368206	
250	220	15	20,9	23,0	11,5	24368207	
270	240	15	20,9	23,0	11,5	24368317	
280	250	15	20,9	23,0	11,5	24368209	
300	270	15	20,9	23,0	11,5	24372471	
310	280	15	20,9	23,0	11,5	24368210	
330	300	15	20,9	23,0	11,5	24368211	
350	320	15	20,9	23,0	11,5	24368212	
360	330	15	20,9	23,0	11,5	24377184	
380	350	15	23,7	26,0	11,5	24368213	
400	370	15	23,7	26,0	11,5	24368214	
420	390	15	23,7	26,0	11,5	24372719	
430	400	15	23,7	26,0	11,5	24368215	
450	410	20	29,1	32,0	11,5	24368218	
450	420	15	23,7	26,0	11,5	24368216	
480	450	15	23,7	26,0	11,5	24370400	
500	470	15	23,7	26,0	11,5	24368217	
530	500	15	23,7	26,0	11,5	24368219	
550	520	15	23,7	26,0	11,5		24380029
560	530	15	23,7	26,0	11,5		24368220
600	560	20	24,9	26,5	12,5		24368221
610	570	20	24,9	26,5	12,5		49001223
630	600	15	23,7	26,0	11,5		24367303
660	620	20	24,9	26,5	12,5		49001224
670	630	20	24,9	26,5	12,5		24376128

* A housing which is axially accessible is required for assembly; further dimensions on request

ピストンシール

Uリング TMP21

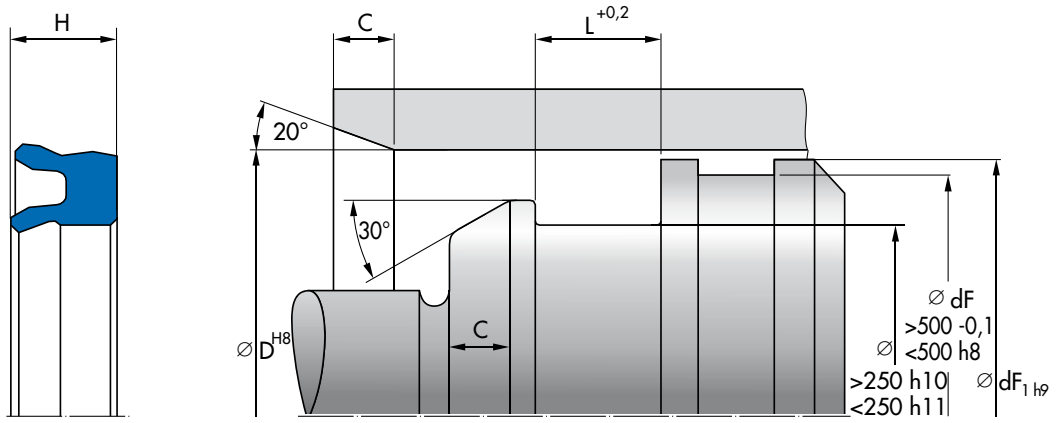

D	d	Profile	H	L	C	Article No.	
						Material 93 AU V167	Material 93 AU V168
700	660	20	24,9	26,5	12,5		49001225
710	670	20	24,9	26,5	12,5		24368222
750	710	20	24,9	26,5	12,5		24368223
800	750	25	32,0	34,0	16,0		24368224
820	780	20	30,9	34,0	16,0		49001226
840	790	25	32,0	34,0	12,5		49005726
850	800	25	32,0	34,0	16,0		24368225
900	850	25	32,0	34,0	16,0		24368226
950	900	25	32,0	34,0	16,0		24368227
1000	950	25	32,0	34,0	16,0		24368228
1060	1000	30	40,0	42,5	18,0		24368050
1120	1060	30	40,0	42,5	18,0		24368229
1180	1120	30	40,0	42,5	18,0		24367969
1240	1180	30	40,0	42,5	18,0		24367640

* A housing which is axially accessible is required for assembly; further dimensions on request

Ordering example

Article No.	Type	D	d	H	Material
24367640	TMP 21	1240	1180	40,0	Polyurethane

ガイドリング SB

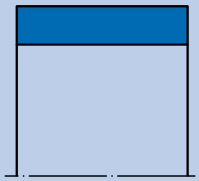

材質

直径 ≤ 300

材質	材料記号
帆布積層材	HGW HG517
帆布積層材	HGW HG650

直径 > 300

材質	材料記号
帆布積層材	HGW HG600

使用条件

材質	**HGW HG517/ HGW HG600**
温度 ℃	
一般鉱物系作動油 HL, HLP	−40 … +120
HFA液	+5 … +60
HFB液	+5 … +60
HFC液	−40 … +60
HFD液	−40 … +120
水	+5 … +60
HETG (菜種油)	−40 … +80
HEES (合成エステル)	−40 … +100
HEPG (グリコール)	−40 … +80
一般鉱物系グリス	−40 … +120

表面仕上げ

表面粗さ	R_a	R_{max}
摺動面	0,05 … 0,3 µm	≤ 2,5 µm
シールハウジングの底面	≤ 2 µm	≤ 10 µm
シールハウジングの側面	≤ 3 µm	≤ 15 µm

推奨公差

D_1
H8

DとdFの推奨公差は使用されているシールと合わせて考慮する必要があります。寸法表に明記されているd1はガイドリングのみに対応しています。隣り合うシール溝との間のd1寸法は装着されるシール溝の寸法をご参照ください。

製造公差

断面厚み S
− 0,02 … − 0,08

許容荷重

※詳細は16ページを参照ください。

許容荷重
60℃以下 p <50 N/mm²
100℃以下 p <25 N/mm²

摺動速度は併用シールシステムを参照ください。

寸法表

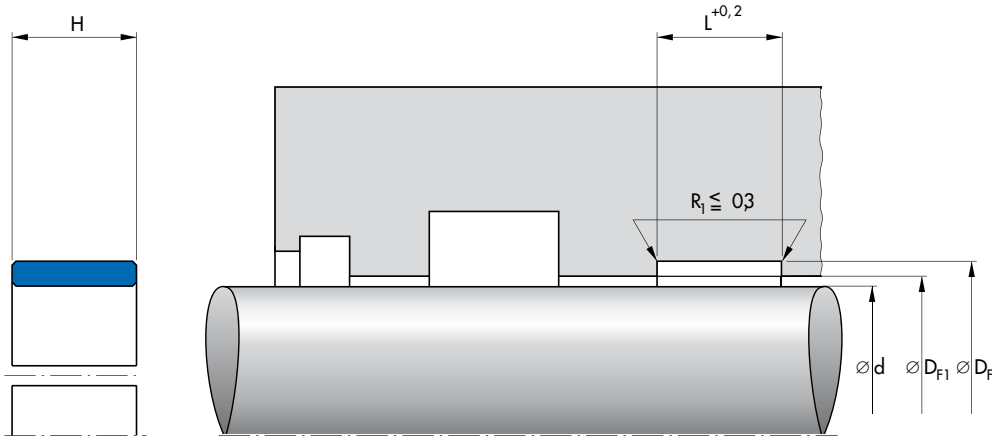

d	D_F	D_{F1}	Profile	L	H	Article No.	
						Material HGW HG517	Material HGW HG600
20	23	21,0	1,5	5,6	5,5	24269402	
22	25	23,0	1,5	5,6	5,5	24288276	
25	28	26,0	1,5	5,6	5,5	24226044	
28	31	29,0	1,5	5,6	5,5	24226045	
30	33	31,0	1,5	5,6	5,5	24226046	
32	35	33,0	1,5	5,6	5,5	24226047	
32	35	33,0	1,5	9,7	9,6	24306287	
35	38	36,0	1,5	5,6	5,5	24226048	
36	39	37,0	1,5	5,6	5,5	24226049	
36	41	37,6	2,5	9,7	9,6	24131021	
38	41	39,0	1,5	5,6	5,5	24226050	
40	43	41,0	1,5	5,6	5,5	24226052	
40	43	41,6	1,5	9,7	9,6	24328543	
42	45	43,0	1,5	5,6	5,5	24131026	
45	50	46,6	2,5	9,7	9,6	24131030	
45	50	46,6	2,5	5,6	5,5	24131029	
50	55	51,6	2,5	5,6	5,5	24131032	
50	55	51,6	2,5	15	14,8	24237133	
50	55	51,6	2,5	9,7	9,6	24131033	
55	60	56,6	2,5	9,7	9,6	24131036	
55	60	56,6	2,5	15	14,8	24275189	
56	61	57,6	2,5	5,6	5,5	24131038	
56	61	57,6	2,5	15	14,8	24290092	
56	61	57,6	2,5	9,7	9,6	24131039	
60	65	61,6	2,5	15	14,8	24194850	
60	65	61,6	2,5	20	19,8	24237268	
60	65	61,6	2,5	5,6	5,5	24131041	
60	65	61,6	2,5	9,7	9,6	24131042	
63	68	64,6	2,5	9,7	9,6	24131045	
65	70	66,6	2,5	15	14,8	24341762	
65	70	66,6	2,5	9,7	9,6	24131048	

ガイドリング SB

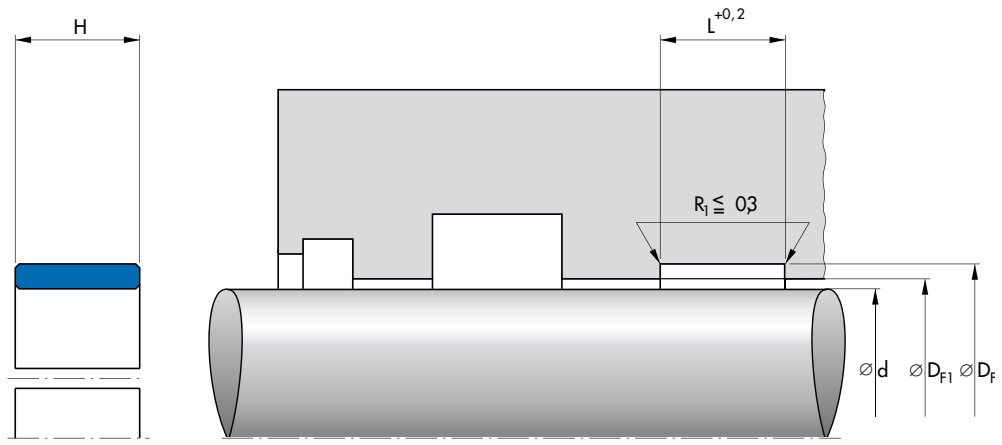

d	D_F	D_{F1}	Profile	L	H	Article No.	
						Material HGW HG517	Material HGW HG600
70	75	71,6	2,5	15	14,8	24180724	
70	75	71,6	2,5	9,7	9,6	24131051	
75	80	76,6	2,5	15	14,8	24351115	
75	80	76,6	2,5	9,7	9,6	24131054	
80	85	81,6	2,5	9,7	9,6	24131056	
80	85	81,6	2,5	25	24,5	24345442	
80	85	81,6	2,5	15	14,8	24138557	
85	90	86,6	2,5	9,7	9,6	24131058	
85	90	86,6	2,5	15	14,8	24346624	
90	95	91,6	2,5	15	14,8	24232557	
90	95	91,6	2,5	9,7	9,6	24131060	
95	100	96,6	2,5	9,7	9,6	24148244	
100	105	101,6	2,5	25	24,5	24294287	
100	105	101,6	2,5	15	14,8	24174684	
100	105	101,6	2,5	9,7	9,6	24131062	
105	110	106,6	2,5	9,7	9,6	24197459	
105	110	106,6	2,5	15	14,8	24191184	
110	115	111,6	2,5	15	14,8	24193285	
110	115	111,6	2,5	25	24,5	24306764	
111,1	116,1	112,7	2,5	25,0	24,5	24375990	
115	120	116,6	2,5	25	24,5	24311951	
120	125	121,6	2,5	25	24,5	24240122	
120	125	121,6	2,5	9,7	9,6	24136649	
120	125	121,6	2,5	15	14,8	24174685	
125	130	126,6	2,5	15	14,8	24131069	
125	130	126,6	2,5	9,7	9,6	24131068	
130	135	131,6	2,5	20	19,8	24375478	
130	135	131,6	2,5	15	14,8	24172594	
140	145	141,6	2,5	15	14,8	24131072	
140	145	141,6	2,5	9,7	9,6	24131071	
140	145	141,6	2,5	25	24,5	24143420	
145	150	146,6	2,5	25	24,5	24349284	

ガイドリング **ガイドリング SB**

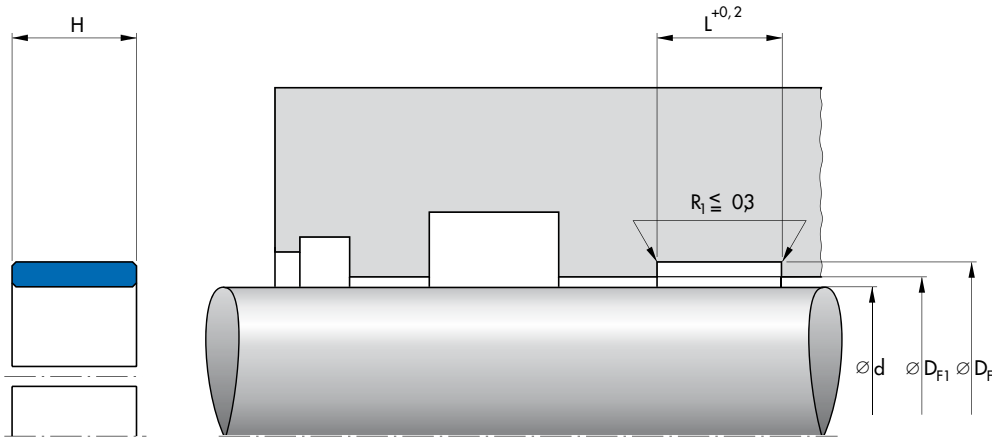

d	D_F	D_{F1}	Profile	L	H	Article No.	
						Material HGW HG517	Material HGW HG600
145	150	146,6	2,5	20	19,8	24342271	
150	155	151,6	2,5	15	14,8	24131075	
160	165	161,6	2,5	15	14,8	24131078	
165	170	166,6	2,5	15	14,8	24183087	
170	175	171,6	2,5	25	24,5	24375858	
170	175	171,6	2,5	15	14,8	24190517	
180	185	181,6	2,5	15	14,8	24131081	
180	188	182,5	4,0	25	24,5	24354370	
190	195	191,6	2,5	15	14,8	24216375	
190	195	191,6	2,5	25	24,5	24262387	
200	208	202,5	4,0	25	24,5	24227974	
200	205	201,6	2,5	15	14,8	24131084	
210	215	211,6	2,5	15	14,8	24226067	
210	218	212,5	4,0	25	24,5	24263732	
220	225	221,6	2,5	15	14,8	24209167	
230	235	231,6	2,5	15	14,8	24226069	
230	235	231,6	2,5	20	19,8	24342273	
240	245	241,6	2,5	15	14,8	24197575	
240	248	242,5	4,0	25	24,5	24262692	
240	245	241,6	2,5	25	24,5	24354796	
250	255	251,6	2,5	15	14,8	24226070	
260	265	261,6	2,5	15	14,8	24226071	
280	288	282,5	4,0	25	24,5	24353315	
280	285	281,6	2,5	15	14,8	24226073	
280	285	281,6	2,5	25	24,5	24351791	
300	305	301,6	2,5	15	14,8	24191327	
300	308	302,5	4,0	25	24,5		24256760
300	305	301,6	2,5	25	24,5		24334866
310	318	312,5	4,0	25	24,5		24294293
310	315	311,6	2,5	15	14,8		24226075
310	315	311,6	2,5	25	24,5		24343892
320	325	321,6	2,5	15	14,8		24226076

ガイドリング SB

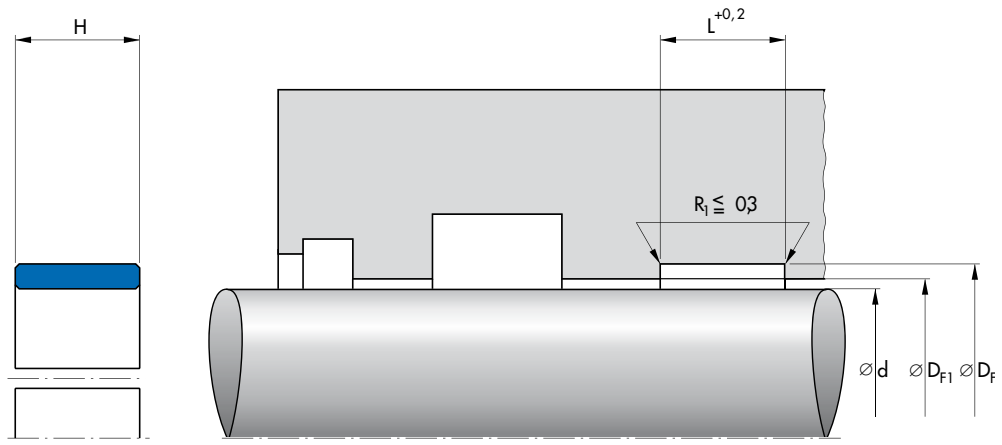

d	D_F	D_{F1}	Profile	L	H	Article No.	
						Material HGW HG517	Material HGW HG600
320	328	322,5	4,0	25	24,5		24308092
320	325	321,6	2,5	25	24,5		24226077
330	335	331,6	2,5	25	24,5		24187413
330	335	331,6	2,5	15	14,8		24226078
340	345	341,6	2,5	15	14,8		24226079
340	345	341,6	2,5	25	24,5		24226080
350	355	351,6	2,5	15	14,8		24226081
350	355	351,6	2,5	25	24,5		24226082
350	358	352,5	4,0	25	24,5		24337997
360	365	361,6	2,5	25	24,5		24226084
360	365	361,6	2,5	15	14,8		24226083
360	368	362,5	4,0	25	24,5		24342012
370	375	371,6	2,5	25	24,5		24327519
380	385	381,6	2,5	15	14,8		24353459
380	385	381,6	2,5	25	24,5		24250195
390	395	391,6	2,5	25	24,5		24187414
390	395	391,6	2,5	15	14,8		24375951
390	398	392,5	4,0	25	24,5		24307327
400	405	401,6	2,5	25	24,5		24333824
400	408	402,5	4,0	25	24,5		24259182
400	405	401,6	2,5	15	14,8		24345757
406,4	414,4	408,9	4,0	25	24,5		24361390
410	415	411,6	2,5	25	24,5		24294216
410	415	411,6	2,5	15	14,9		24288046
420	425	421,6	2,5	25	24,5		24329919
420	428	422,5	4,0	25	24,5		24346468
420	425	421,6	2,5	15	14,8		24356361
440	448	442,5	4,0	25	24,5		24363242
450	458	452,5	4,0	25	24,5		24294987
450	455	451,6	2,5	25	24,5		24339926
450	455	451,6	2,5	15	14,8		24265877
457,2	465,2	459,7	4,0	25	24,5		24367537

ガイドリング

ガイドリング SB

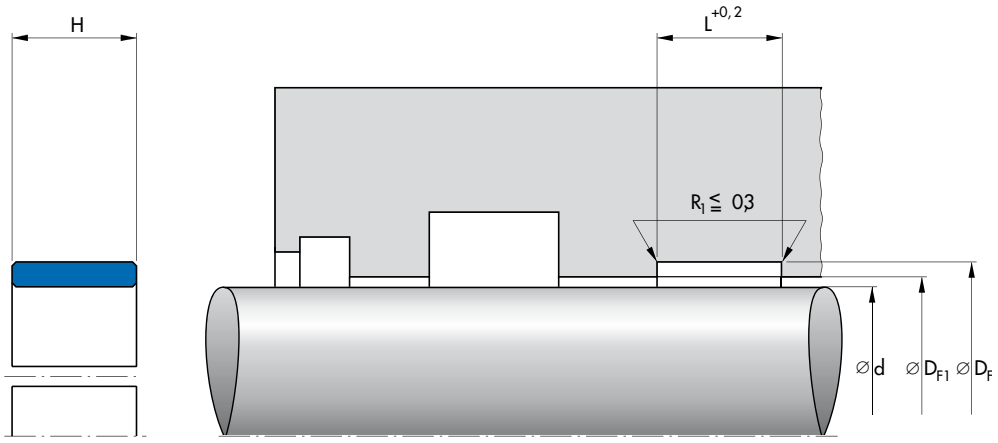

d	D_F	D_{F1}	Profile	L	H	Article No.	
						Material HGW HG517	Material HGW HG600
460	465	461,6	2,5	25	24,5		24339221
460	465	461,6	2,5	15	14,8		24356363
460	468	462,5	4,0	25	24,5		24269407
463,6	471,6	466,1	4,0	25	24,5		24361809
470	475	471,6	2,5	25	24,5		24359238
470	475	471,6	2,5	15	14,8		24327589
475	483	477,5	4,0	25	24,5		24334724
480	485	481,6	2,5	25	24,5		24339373
480	488	482,5	4,0	25	24,5		24291803
490	498	492,5	4,0	25	24,5		24290172
500	505	501,6	2,5	15	14,8		24356362
500	505	501,6	2,5	25	24,5		24269675
500	508	502,5	4,0	25	24,5		24269421
508	516	510,5	4,0	25	24,5		24346656
510	518	512,5	4,0	25	24,5		24299556
520	528	522,5	4,0	25	24,5		24329460
520	525	521,6	2,5	25	24,5		24345682
530	535	531,6	2,5	15	14,8		24356360
530	538	532,5	4,0	25	24,5		24363243
535	540	536,6	2,5	9,7	9,6		24351386
540	548	542,5	4,0	25	24,5		24274965
550	555	551,6	2,5	25	24,5		24362838
558,8	566,8	561,3	4,0	25	24,5		24361615
560	568	562,5	4,0	25	24,5		24275169
570	575	571,6	2,5	25	24,5		24250196
570	578	572,5	4,0	25	24,5		24315103
580	588	582,5	4,0	25	24,5		24307424
590	598	592,5	4,0	25	24,5		24288148
590	595	591,6	2,5	25	24,5		24316066
600	605	601,6	2,5	25	24,5		24337098
600	608	602,5	4,0	25	24,5		24340044
630	638	632,5	4,0	25	24,5		24308091

ガイドリング SB

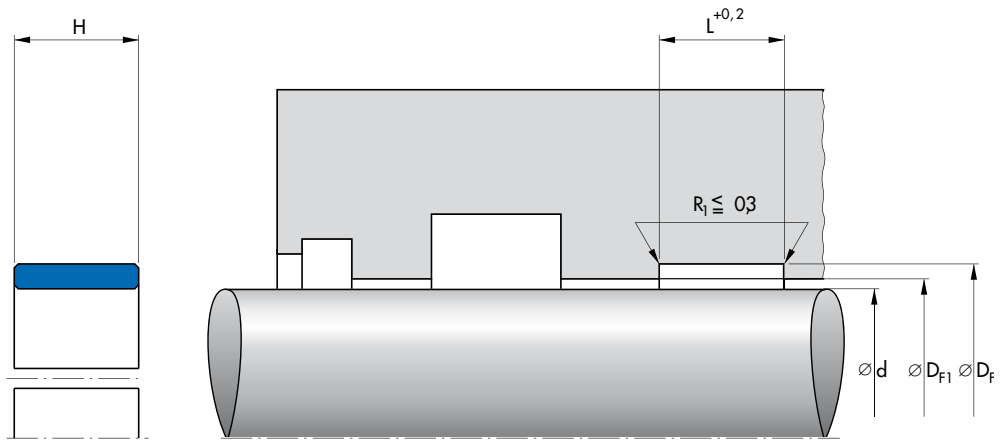

d	D_F	D_{F1}	Profile	L	H	Article No.	
						Material HGW HG517	Material HGW HG600
640	648	642,5	4,0	25	24,5		24298435
650	658	652,5	4,0	25	24,5		24293966
650	655	651,6	2,5	25	24,8		24302589
650	655	651,6	2,5	15	14,8		24302588
660	665	661,6	2,5	25	24,5		24336388
670	678	672,5	4,0	25	24,5		24300401
670	675	671,6	2,5	25	24,5		24353636
680	688	682,5	4,0	25	24,5		24269484
700	705	701,6	2,5	15	14,8		24257373
710	715	711,6	2,5	25	24,5		24359709
720	728	722,5	4,0	25	24,5		24295834
730	735	731,6	2,5	25	24,5		24362406
740	748	742,5	4,0	25	24,5		24243177
749,5	757,5	752,0	4,0	25	24,5		24367124
750	758	752,5	4,0	25	24,5		24306400
787,4	795,4	789,9	4,0	25	24,5		24331518
790	798	792,5	4,0	25	24,5		24351818
800	808	802,5	4,0	25	24,5		24295217
820	828	822,5	4,0	25	24,5		24335809
830	838	832,5	4,0	25	24,5		24339267
850	858	852,5	4,0	25	24,5		24269891
860	868	862,5	4,0	25	24,5		24294618
880	888	882,5	4,0	25	24,5		24336302
890	898	892,5	4,0	15	14,8		24297567
890	898	892,5	4,0	25	24,5		24338494
900	908	902,5	4,0	25	24,5		24257240
950	958	952,5	4,0	25	24,5		24294142
970	978	972,5	4,0	25	24,5		24359657
975	983	977,5	4,0	25	24,5		24293718
1000	1005	1001,6	2,5	25	24,5		24352886
1050	1058	1052,5	4,0	25	24,5		24296553
1150	1158	1152,5	4,0	25	24,5		24357301

ガイドリング SB

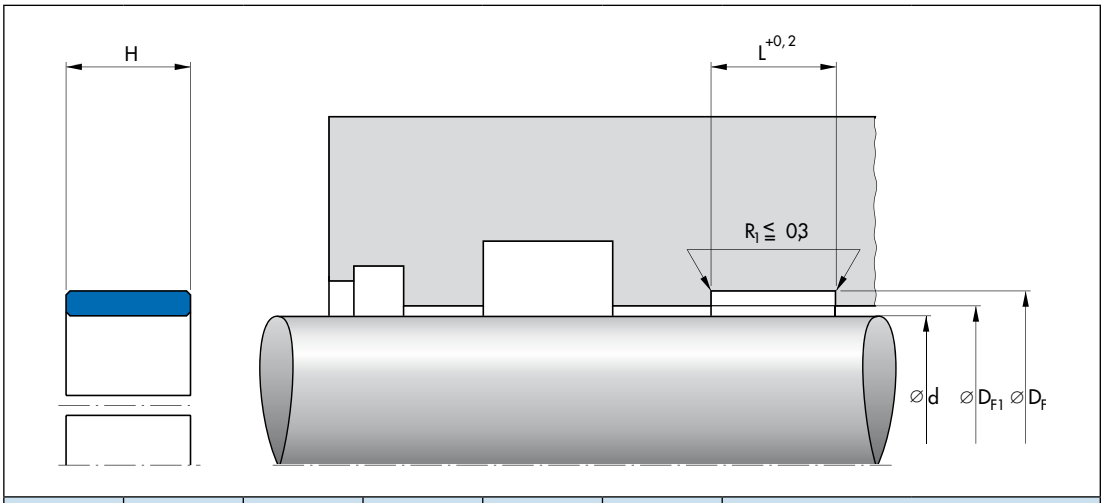

d	D_F	D_{F1}	Profile	L	H	Article No.	
						Material HGW HG517	Material HGW HG600
1295,4	1303,4	1297,9	4,0	25	24,5		24363063
1650	1658	1652,5	4,0	25	24,5		24335492

Ordering example

Article No.	Type	d	D_F	H	Material
24335492	SB	1650	1658	24,5	Fabric-base laminate

ガイドリング KB

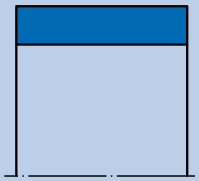

材質

直径 ≤ 300

材質	材料記号
帆布積層材	HGW HG517

直径 > 300

材質	材料記号
帆布積層材	HGW HG600

使用条件

材質	HGW HG517/ HGW HG600
温度 ℃	
一般鉱物系作動油 HL, HLP	−40 … +120
HFA液	+5 … +60
HFB液	+5 … +60
HFC液	−40 … +60
HFD液	−40 … +120
水	+5 … +60
HETG (菜種油)	−40 … +80
HEES (合成エステル)	−40 … +100
HEPG (グリコール)	−40 … +80
一般鉱物系グリス	−40 … +120

表面仕上げ

表面粗さ	R_a	R_{max}
摺動面	0,05 … 0,3 µm	≤ 2,5 µm
シールハウジング底面	≤ 2 µm	≤ 10 µm
シールハウジング側面	≤ 3 µm	≤ 15 µm

推奨公差

d_1
h8

DとdFの推奨公差は使用されているシールと合わせて考慮する必要があります。寸法表に明記されているd1はガイドリングのみに対応しています。隣り合うシール溝との間のd1寸法は装着されるシール溝の寸法をご参照ください。

製造公差

断面厚み S
− 0,02 … − 0,08

許容荷重

※詳細は16ページを参照ください。

許容荷重
60℃以下　p <50 N/mm²
100℃以下　p <25 N/mm²

摺動速度は併用シールシステムを参照ください。

ガイドリング KB

寸法表

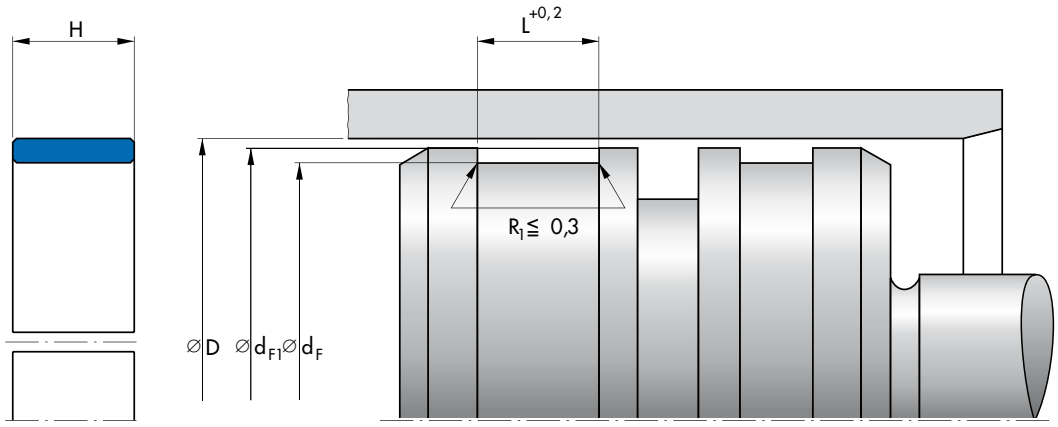

D	d_F	d_{F1}	L	H	Profile	Article No.
30	27	29	5,6	5,5	1,5	24300231
32	29	31	5,6	5,5	1,5	24300232
36	33	35	5,6	5,5	1,5	24300234
40	35	38,4	5,6	5,5	2,5	24130923
40	37	39	5,6	5,5	1,5	24300235
42	37	40,4	5,6	5,5	2,5	24130926
45	40	43,4	5,6	5,5	2,5	24130929
50	45	48,4	5,6	5,5	2,5	24130932
50	45	48,4	9,7	9,6	2,5	24130933
55	50	53,4	5,6	5,5	2,5	24130935
56	51	54,4	5,6	5,5	2,5	24130938
60	55	58,4	9,7	9,6	2,5	24130942
60	55	58,4	10	9,8	2,5	24375278
60	55	58,4	5,6	5,5	2,5	24130941
63	58	61,4	5,6	5,5	2,5	24130944
63	58	61,4	9,7	9,6	2,5	24130945
65	60	63,4	9,7	9,6	2,5	24133632
70	65	68,4	15	14,8	2,5	24345783
70	65	68,4	9,7	9,6	2,5	24130948
70	62	67,5	25	24,5	4	24298678
75	70	73,4	9,7	9,6	2,5	24220353
80	75	78,4	9,7	9,6	2,5	24130950
80	75	78,4	15	14,8	2,5	24128202
85	80	83,4	15	14,8	2,5	24351574
85	80	83,4	9,7	9,6	2,5	24135787
90	85	88,4	9,7	9,6	2,5	24130952
90	85	88,4	15	14,8	2,5	24269687
95	90	93,4	9,7	9,6	2,5	24300241
95	90	93,4	15	14,8	2,5	24337625
100	95	98,4	9,7	9,6	2,5	24130954
100	95	98,4	15	14,8	2,5	24132237
105	100	103,4	9,7	9,6	2,5	24209853

ガイドリング KB

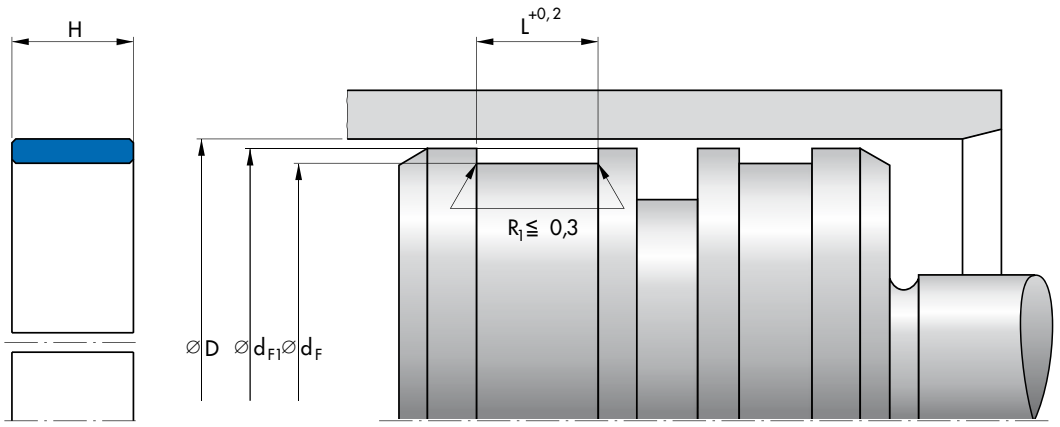

D	d_F	d_{F1}	L	H	Profile	Article No.
110	102	107,5	25	24,5	4	24146909
110	105	108,4	9,7	9,6	2,5	24130956
110	105	108,4	15	14,8	2,5	24245043
115	110	113,4	15	14,8	2,5	24245178
120	112	117,5	25	24,5	4	24302126
120	115	118,4	9,7	9,6	2,5	24300246
120	115	118,4	15	14,8	2,5	24144161
125	117	122,5	25	24,5	4	24137311
125	120	123,4	15	14,8	2,5	24130961
125	120	123,4	25	24,5	2,5	24174689
125	120	123,4	9,7	9,6	2,5	24130960
133,4	128,4	131,8	10	9,8	2,5	24375988
140	135	138,4	15	14,8	2,5	24130964
140	132	137,5	20	19,8	4	24335709
140	132	137,5	25	24,5	4	24137312
140	135	138,4	9,7	9,6	2,5	24130963
140	135	138,4	20	19,8	2,5	24349281
150	145	148,4	15	14,8	2,5	24130967
150	142	147,5	20	19,8	4	24335710
150	142	147,5	25	24,5	4	24146908
150	145	148,4	9,7	9,6	2,5	24130966
150	145	148,4	20	19,8	2,5	24342275
150	145	148,4	25	24,5	2,5	24245817
160	152	157,5	25	24,5	4	24176821
160	155	158,4	9,7	9,6	2,5	24130969
160	155	158,4	15	14,8	2,5	24130970
160	155	158,4	25	24,5	2,5	24263520
160	155	158,4	20	19,8	2,5	24351443
170	165	168,4	15	14,8	2,5	24130973
180	175	178,4	15	14,8	2,5	24130976
180	175	178,4	9,7	9,6	2,5	24130975
180	172	177,5	25	24,5	4	24290191
180	172	177,5	20	19,8	4	24140088

ガイドリング

ガイドリング KB

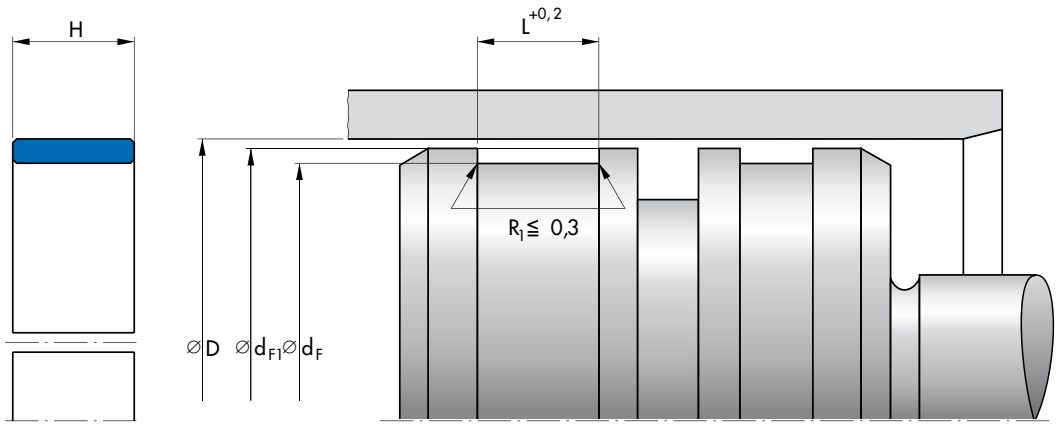

D	d_F	d_{F1}	L	H	Profile	Article No.
200	195	198,4	25	24,5	2,5	24344891
200	195	198,4	20	19,8	2,5	24350641
200	195	198,4	15	14,8	2,5	24130982
200	195	198,4	9,7	9,6	2,5	24130981
200	192	197,5	25	24,5	4	24290195
210	205	208,4	15	14,8	2,5	24334874
220	215	218,4	15	14,8	2,5	24300249
220	215	218,4	25	24,5	2,5	24143328
225	217	222,5	15	14,8	4	24339297
225	217	222,5	25	24,5	4	24330488
225	220	223,4	25	24,5	2,5	24142350
225	220	223,4	15	14,8	2,5	24212963
230	225	228,4	15	14,8	2,5	24334044
230	222	227,5	15	14,8	4	24349607
240	235	238,4	20	19,8	2,5	24342277
240	235	238,4	15	14,8	2,5	24147696
240	235	238,4	25	24,5	2,5	24349511
250	242	247,5	25	24,5	4	24299851
250	245	248,4	15	14,8	2,5	24130988
250	245	248,4	25	24,5	2,5	24144514
260	255	258,4	15	14,8	2,5	24131488
260	252	257,5	25	24,5	4	24299314
280	272	277,5	25	24,5	4	24299023
280	275	278,4	15	14,8	2,5	24130991
280	275	278,4	25	24,5	2,5	24350273
300	295	298,4	15	14,8	2,5	24137782
305	300	303,4	15	14,8	2,5	24142162
310	305	308,4	25	24,5	2,5	24353021
315	310	313,4	15	14,8	2,5	24351270
320	315	318,4	25	24,5	2,5	24130994
320	315	318,4	15	14,8	2,5	24130993
330	325	328,4	15	14,5	2,5	24311172
330	325	328,4	25	24,5	2,5	24260227

ガイドリング KB

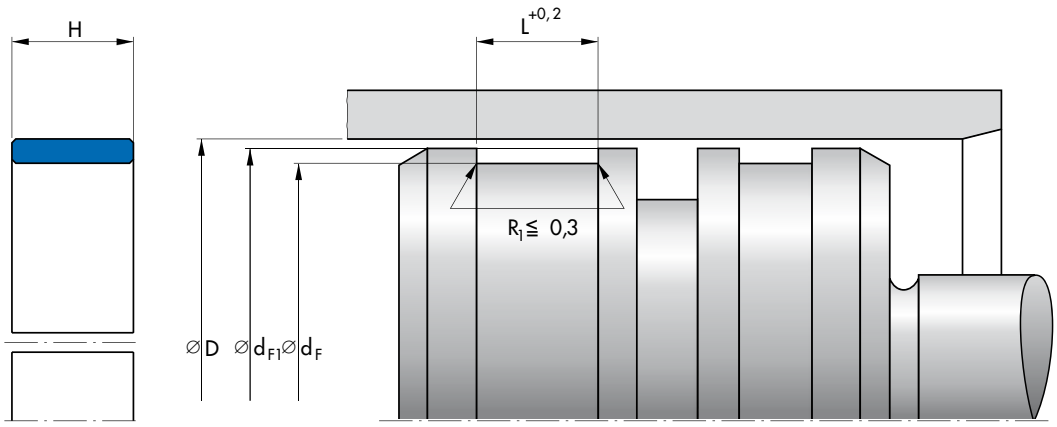

D	d_F	d_{F1}	L	H	Profile	Article No.
340	335	338,4	15	14,8	2,5	24300250
340	335	338,4	25	24,5	2,5	24300251
350	342	347,5	25	24,5	4	24300936
350	345	348,4	25	24,5	2,5	24330500
350	345	348,4	15	14,8	2,5	24338667
355	350	353,4	25	24,5	2,5	24215447
360	355	358,4	15	14,8	2,5	24130996
360	355	358,4	25	24,5	2,5	24130997
360	352	357,5	25	24,5	4	24331493
380	372	377,5	25	24,5	4	24294294
380	375	378,4	15	14,8	2,5	24333136
380	375	378,4	25	24,5	2,5	24352259
390	385	388,4	25	24,5	2,5	24256744
390	385	388,4	15	14,8	2,5	24338260
390	382	387,5	25	24,5	4	24344183
400	395	398,4	25	24,5	2,5	24300253
400	392	397,5	25	24,5	4	24307328
400	395	398,4	15	14,8	2,5	24300252
410	405	408,4	15	14,8	2,5	24375939
410	402	407,5	25	24,5	4	24263733
420	415	418,4	15	14,8	2,5	24259239
420	415	418,4	25	24,5	2,5	24261300
430	425	428,4	25	24,5	2,5	24339689
430	425	428,4	15	14,8	2,5	24296973
440	435	438,4	25	24,5	2,5	24368282
440	435	438,4	15	14,8	2,5	24338261
440	432	437,5	25	24,5	4	24289887
450	445	448,4	15	14,5	2,5	24345674
450	442	447,5	25	24,5	4	24259181
450	445	448,4	25	24,5	2,5	24250199
460	455	458,4	25	24,5	2,5	24339270
460	455	458,4	15	14,8	2,5	24341856
460	455	458,4	20	19,5	2,5	24341855

ガイドリング **ガイドリング KB**

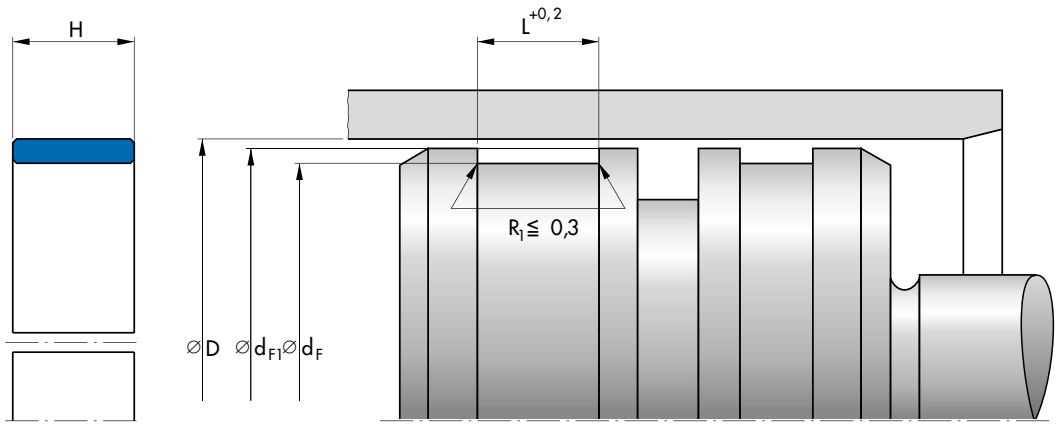

D	d_F	d_{F1}	L	H	Profile	Article No.
470	465	468,4	25	24,5	2,5	24294215
480	475	478,4	25	24,5	2,5	24250198
480	472	477,5	25	24,5	4	24331494
490	482	487,5	25	24,5	4	24262693
500	495	498,4	25	24,5	2,5	24302073
500	492	497,5	25	24,5	4	24294986
508	500	505,5	25	24,5	4	24360120
510	505	508,4	25	24,5	2,5	24359433
520	515	518,4	15	14,8	2,5	24274934
530	522	527,5	25	24,5	4	24290173
530	525	528,4	15	14,8	2,5	24294259
540	532	537,5	25	24,5	4	24299558
540	535	538,4	15	14,8	2,5	24359735
540	535	538,4	25	24,5	2,5	24359576
550	545	548,4	25	24,5	2,5	24302134
560	555	558,4	15	14,8	2,5	24185838
560	552	557,5	25	24,5	4	24332680
560	555	558,4	25	24,5	2,5	24336491
570	565	568,4	25	24,5	2,5	24351059
575	570	573,4	25	24,5	2,5	24289831
580	575	578,4	25	24,5	2,5	24345487
580	572	577,5	25	24,5	4	24298400
600	592	597,5	25	24,5	4	24275141
600	595	598,4	25	24,5	2,5	24362837
600	595	598,4	15	14,8	2,5	24274937
610	602	607,5	25	24,5	4	24344890
620	612	617,5	25	24,5	4	24291804
620	615	618,4	25	24,5	2,5	24309946
625	620	623,4	9,7	9,6	2,5	24351384
630	622	627,5	25	24,5	4	24340041
640	632	637,5	25	24,5	4	24275165
650	642	647,5	25	24,5	4	24358966
660	652	657,5	25	24,5	4	24315102

ガイドリング KB

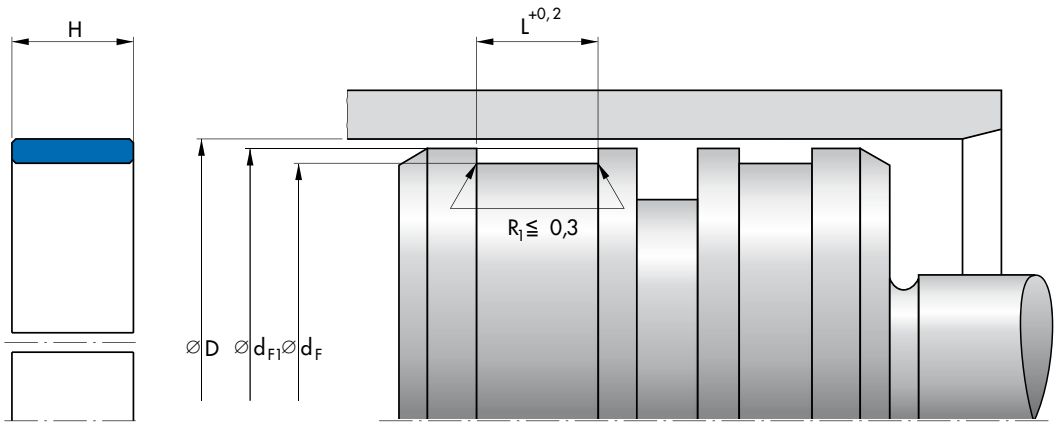

D	d_F	d_{F1}	L	H	Profile	Article No.
680	672	677,5	25	24,5	4	24298436
680	675	678,4	25	24,5	2,5	24344258
700	692	697,5	25	24,5	4	24314495
700	695	698,4	15	14,8	2,5	24275184
710	702	707,5	25	24,5	4	24340042
710	705	708,4	15	14,8	2,5	24287808
720	715	718,4	15	14,8	2,5	24302590
720	715	718,4	25	24,5	2,5	24250197
730	722	727,5	25	24,5	4	24269481
740	732	737,5	25	24,5	4	24263271
750	742	747,5	25	24,5	4	24293965
770	765	768,4	25	24,5	2,5	24344259
780	775	778,4	15	14,8	2,5	24358669
800	795	798,4	15	14,8	2,5	24257374
800	792	797,5	25	24,5	4	24243178
813,3	805,3	810,8	25	24,5	4	24346654
820	812	817,5	25	24,5	4	24341040
830	822	827,5	25	24,5	4	24295835
850	842	847,5	25	24,5	4	24293544
870	862	867,5	25	24,5	4	24359019
878	870	875,5	25	24,5	4	24358857
880	872	877,5	25	24,5	4	24339269
900	892	897,5	25	24,5	4	24344382
914,4	906,4	911,9	25	24,5	4	24358613
965	957	962,5	25	24,5	4	24263886
965,2	957,2	962,7	25	24,5	4	24331519
1050	1042	1047,5	25	24,5	4	24257239

Ordering example

Article No.	Type	D	d_F	H	Material
24257239	KB	1050	1042	24,5	Fabric-base laminate

ガイドリング・ガイベックス SBK

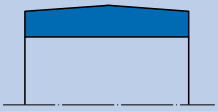

材質

直径 ≤ 300

材質	材料記号
帆布積層材	HGW HG517

直径 > 300

材質	材料記号
帆布積層材	HGW HG600

使用条件

材質	HGW HG517/ HGW HG600
温度 ℃	
一般鉱物系作動油 HL, HLP	−40 … +100
HFA液	+5 … +60
HFB液	+5 … +60
HFC液	−40 … +60
HFD液	−40 … +100
水	+5 … +60
HETG (菜種油)	−40 … +80
HEES (合成エステル)	−40 … +100
HEPG (グリコール)	−40 … +80
一般鉱物系グリス	−40 … +100

表面仕上げ

表面粗さ	R_a	R_{max}
摺動面	0,05 … 0,3 µm	≤ 2,5 µm
シールハウジングの底面	≤ 2 µm	≤ 10 µm
シールハウジングの側面	≤ 3 µm	≤ 15 µm

推奨公差

D_1
H8

DとdFの推奨公差は使用されているシールと合わせて考慮する必要があります。寸法表に明記されているd1はガイドリングのみに対応しています。隣り合うシール溝との間のd1寸法は装着されるシール溝の寸法をご参照ください。

製造公差

断面厚み S
− 0,01 … − 0,06

許容荷重

※詳細は16ページを参照ください。

許容荷重
60℃以下　p <80 N/mm²
100℃以下　p <40 N/mm²

摺動速度は併用シールシステムを参照ください。

寸法表

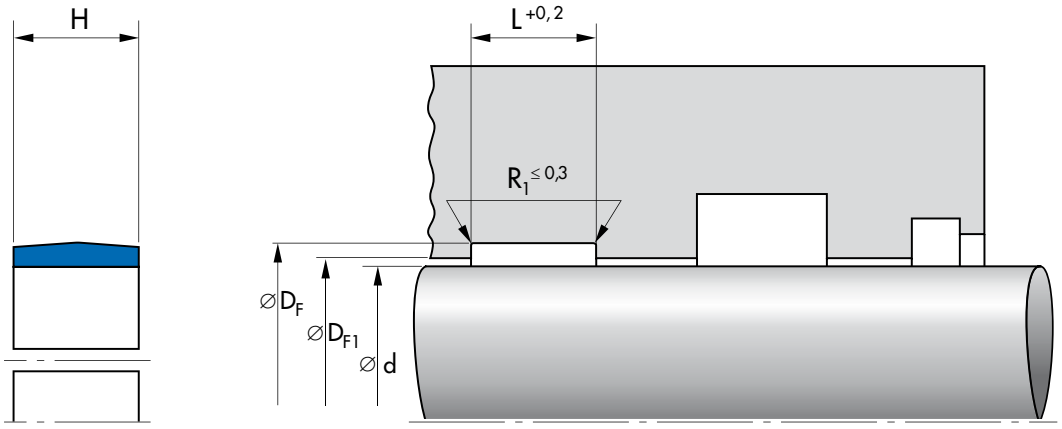

d	D_F	D_{F1}	Profile	L	H	Article No.	
						Material HGW HG517	Material HGW HG600
25	30	26,6	2,5	9,7	9,6	533551	
40	45	41,6	2,5	9,7	9,6	24370469	
45	50	46,6	2,5	9,7	9,6	24375662	
45	50	46,6	2,5	15	14,8	24380507	
50	55	51,6	2,5	9,7	9,6	24367539	
55	60	56,6	2,5	9,7	9,6	524832	
55	60	56,6	2,5	15	14,8	24380889	
60	65	61,6	2,5	15	14,8	24375946	
63	68	64,6	2,5	9,7	9,6	49000672	
65	70	66,6	2,5	9,7	9,6	24367540	
65	70	66,6	2,5	15	14,8	24380160	
70	75	71,6	2,5	9,7	9,6	24367541	
75	83	77,5	4,0	15	14,8	49004925	
75	80	76,6	2,5	9,7	9,6	528479	
75	80	76,6	2,5	15	14,8	529802	
78	83	79,6	2,5	20	19,8	49002107	
80	85	81,6	2,5	15	14,8	24370470	
80	85	81,6	2,5	9,7	9,6	24380101	
80	88	82,5	4,0	15	14,8	49004810	
85	90	86,6	2,5	15	14,8	24380161	
90	95	91,6	2,5	15	14,8	24379371	
90	98	92,5	4,0	20	19,8	24359046	
90	95	91,6	2,5	25	24,5	528119	
90	95	91,6	2,5	35	34,5	24380556	
93	98	94,6	2,5	20	19,8	49002108	
95	100	96,6	2,5	15	14,8	24379355	
100	105	101,6	2,5	15	14,8	24380162	
100	105	101,6	2,5	20	19,8	24379370	
100	108	102,5	4,0	25	24,5	49005018	
110	118	112,5	4,0	15	14,8	24358242	
110	115	111,6	2,5	20	19,8	24379369	

ガイドリング

ガイドリング・ガイベックス SBK

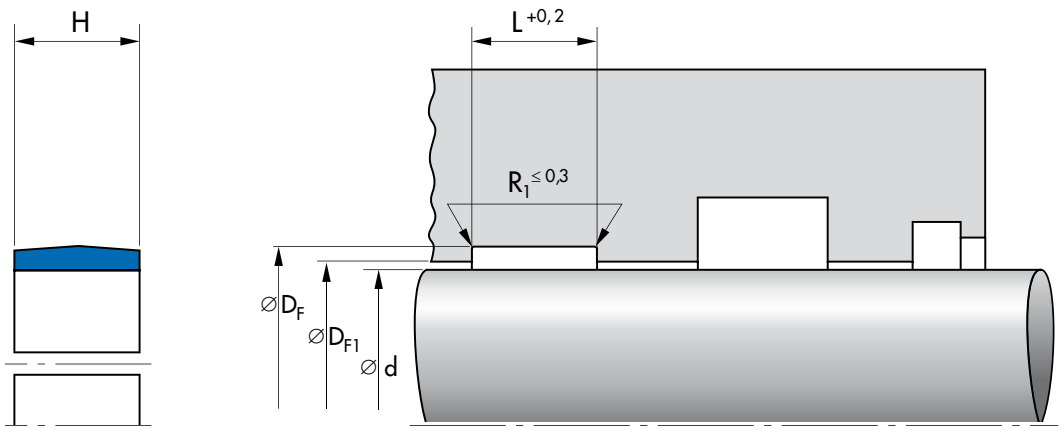

d	D_F	D_{F1}	Profile	L	H	Article No.	
						Material HGW HG517	Material HGW HG600
110	115	111,6	2,5	25	24,5	24377187	
112	117	113,6	2,5	20	19,8	49000534	
120	125	121,6	2,5	35	34,5	24380557	
120	125	121,6	2,5	20	19,8	529483	
120	125	121,6	2,5	15	14,8	525470	
125	130	126,6	2,5	15	14,8	24380163	
125	130	126,6	2,5	25	24,5	24379074	
140	148	142,5	4,0	40	39,5	528995	
140	145	141,6	2,5	25	24,5	528820	
145	150	146,6	2,5	15	14,8	24380690	
155	160	156,6	2,5	15	14,8	24380691	
160	168	162,5	4,0	40	39,5	24370365	
160	165	161,6	2,5	15	14,8	24380782	
160	165	161,6	2,5	25	24,5	24375641	
170	178	172,5	4,0	25	24,5	530870	
170	175	171,6	2,5	15	14,8	24380692	
170	178	172,5	4,0	40	39,5	24378034	
170	175	171,6	2,5	25	24,5	524993	
180	185	181,6	2,5	40	39,5	530602	
180	188	182,5	4,0	40	39,5	24378035	
180	185	181,6	2,5	15	14,8	24380693	
180	185	181,6	2,5	25	24,5	24379035	
180	185	181,6	2,5	30	29,5	526594	
190	195	191,6	2,5	15	14,8	24380270	
190	198	192,5	4,0	35	34,5	49002019	
200	205	201,6	2,5	25	24,5	24379075	
200	208	202,5	4,0	40	39,5	24378036	
200	205	201,6	2,5	15	14,8	24380775	
200	205	201,6	2,5	35	34,5	24378003	
210	215	211,6	2,5	15	14,8	24380694	
210	218	212,5	4,0	25	24,5	530265	
220	228	222,5	4,0	40	39,5	24378037	

ガイドリング・ガイベックス SBK

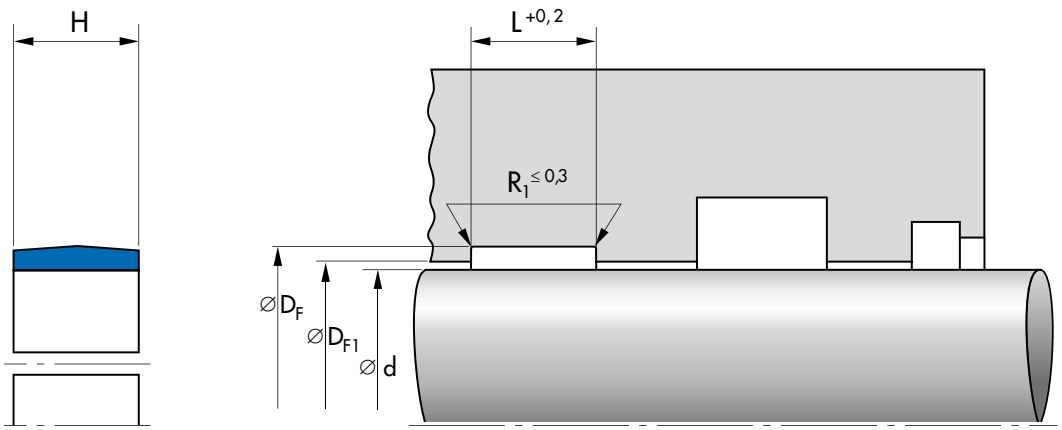

d	D_F	D_{F1}	Profile	L	H	Article No.	
						Material HGW HG517	Material HGW HG600
220	225	221,6	2,5	25	24,5	24379036	
220	225	221,6	2,5	15	14,8	24372435	
230	235	231,6	2,5	25	24,5	24379253	
230	235	231,6	2,5	15	14,8	24380269	
240	245	241,6	2,5	15	14,8	24380255	
240	248	242,5	4,0	40	39,5	24378038	
240	245	241,6	2,5	25	24,5	530267	
250	255	251,6	2,5	15	14,8	24380273	
250	255	251,6	2,5	25	24,5	24379037	
255	260	256,6	2,5	25	24,5	49002907	
260	268	262,5	4,0	25	24,5	49003297	
260	268	262,5	4,0	40	39,5	24378039	
270	275	271,6	2,5	25	24,5	24380271	
280	285	281,6	2,5	15	14,8	24380777	
280	288	282,5	4,0	15	14,8	24379158	
280	285	281,6	2,5	25	24,5	24379038	
280	288	282,5	4,0	40	39,5	24378040	
280	288	282,5	4,0	35	34,5	24379347	
290	298	292,5	4,0	25	24,5	24379491	
292	297	293,6	2,5	25	24,5	528857	
300	308	302,5	4,0	25	24,5		24380482
300	308	302,5	4,0	40	39,5		24379155
310	318	312,5	4,0	25	24,5		24379039
320	328	322,5	4,0	30	29,5		528486
320	328	322,5	4,0	40	39,5		532132
320	325	321,6	2,5	25	24,5		24380272
320	325	321,6	2,5	15	14,8		24380778
320	328	322,5	4,0	25	24,5		24379076
330	338	332,5	4,0	25	24,5		24379040
350	358	352,5	4,0	25	24,5		24379041
360	368	362,5	4,0	40	39,5		531873
360	365	361,6	2,5	25	24,5		24380275

ガイドリング

ガイドリング・ガイベックス SBK

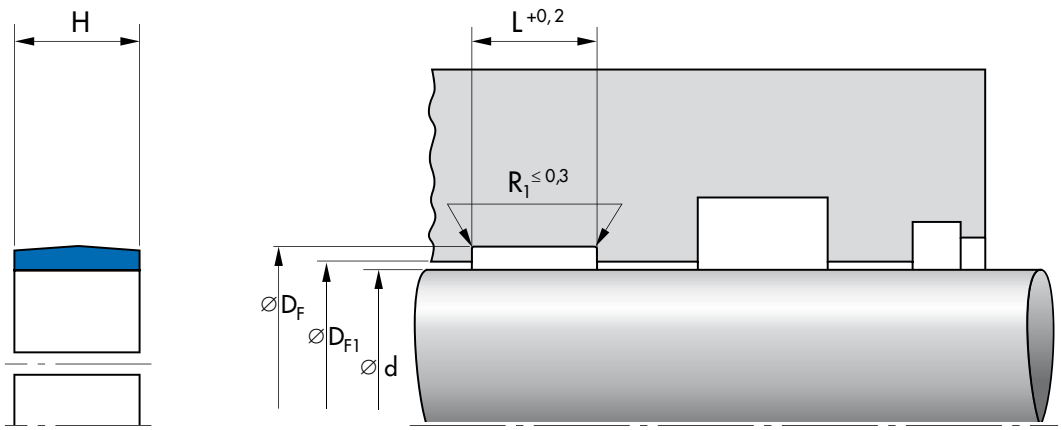

d	D_F	D_{F1}	Profile	L	H	Article No.	
						Material HGW HG517	Material HGW HG600
360	368	362,5	4,0	25	24,5		24375318
370	378	372,5	4,0	25	24,5		24379042
370	378	372,5	4,0	35	34,5		49000975
380	385	381,6	2,5	25	24,5		531516
380	388	382,5	4,0	25	24,5		24379138
380	388	382,5	4,0	40	39,5		24379245
390	395	391,6	2,5	25	24,5		24380276
400	405	401,6	2,5	15	14,8		24380781
400	405	401,6	2,5	25	24,5		49012525
400	408	402,5	4,0	40	39,5		526027
400	408	402,5	4,0	25	24,5		24375319
420	428	422,5	4,0	25	24,5		24379043
420	428	422,5	4,0	40	39,5		24379322
420	425	421,6	2,5	25	24,5		527921
440	448	442,5	4,0	20	19,8		24378391
440	448	442,5	4,0	40	39,5		526028
440	448	442,5	4,0	25	24,5		24375320
445	453	447,5	4,0	40	39,5		49004008
450	458	452,5	4,0	25	24,5		24380453
460	468	462,5	4,0	25	24,5		24375321
460	465	461,6	2,5	25	24,5		49001818
500	508	502,5	4,0	40	39,5		24379324
500	508	502,5	4,0	25	24,5		24375322
500	508	502,5	4,0	20	19,8		24378392
510	518	512,5	4,0	25	24,5		530266
530	538	532,5	4,0	25	24,5		24375323
530	538	532,5	4,0	40	39,5		49004922
540	548	542,5	4,0	40	39,5		49018518
550	558	552,5	4,0	25	24,5		49016779
550	558	552,5	4,0	40	39,5		49005155
560	568	562,5	4,0	25	24,5		24375324
600	605	601,6	2,5	25	24,5		528326

ガイドリング・ガイベックス SBK

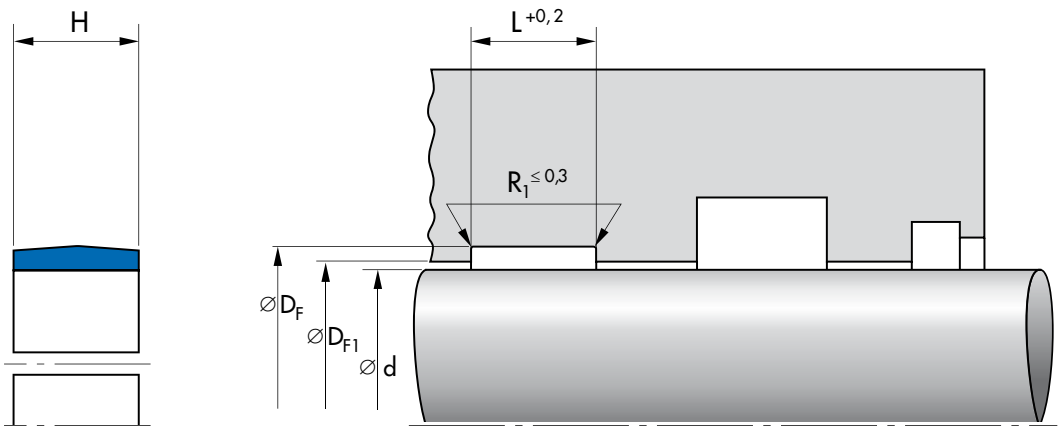

d	D_F	D_{F1}	Profile	L	H	Article No.	
						Material HGW HG517	Material HGW HG600
600	608	602,5	4,0	25	24,5		24375325
600	608	602,5	4,0	40	39,5		49003964
630	638	632,5	4,0	15	14,8		524927
650	658	652,5	4,0	35	34,5		24378494
700	708	702,5	4,0	40	39,5		529519
710	718	710,5	4,0	25	24,5		49017422
710	718	710,5	4,0	40	39,5		49012632
730	738	732,5	4,0	40	39,5		49015646
740	748	742,5	4,0	25	24,5		49000239
760	768	762,5	4,0	25	24,5		24380545
790	798	792,5	4,0	20	19,8		531677
790	798	792,5	4,0	40	39,5		49015647
790	798	792,5	4,0	35	34,5		49003032
800	808	802,5	4,0	25	24,5		526190
820	828	822,5	4,0	40	39,5		528716
820	828	822,5	4,0	25	24,5		528715
890	898	892,5	4,0	20	19,8		49003043
890	898	892,5	4,0	35	34,5		49020525
970	978	972,5	4,0	25	24,5		24376186
1000	1008	1002,5	4,0	25	24,5		49017423
1100	1108	1102,5	4,0	35	34,5		533289
1100	1108	1102,5	4,0	25	24,5		49017424
1130	1138	1132,5	4,0	25	24,5		530019
1145	1153	1147,5	4,0	40	39,5		49002141
1340	1348	1342,5	4,0	40	39,5		531144
1350	1358	1352,5	4,0	40	39,5		531904
1625,6	1633,6	1628,1	4,0	40	39,5		528780
1626	1634	1628,5	4,0	40	39,5		527116

Ordering example

Article No.	Type	d	D_F	L	Material
527116	SBK	1626	1634	40	Fabric-base laminate

ガイドリング・ガイベックス KBK

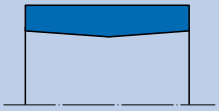

材質

直径 ≤ 300

材質	材料記号
帆布積層材	HGW HG517

直径 > 300

材質	材料記号
帆布積層材	HGW HG600

使用条件

材質	HGW HG517/ HGW HG600
温度 ℃	
一般鉱物系作動油 HL, HLP	−40 … +120
HFA液	+5 … +60
HFB液	+5 … +60
HFC液	−40 … +60
HFD液	−40 … +120
水	+5 … +60
HETG (菜種油)	−40 … +80
HEES (合成エステル)	−40 … +100
HEPG (グリコール)	−40 … +80
一般鉱物系グリス	−40 … +120

表面仕上げ

表面粗さ	R_a	R_{max}
摺動面	0,05 … 0,3 µm	≤ 2,5 µm
シールハウジングの底面	≤ 2 µm	≤ 10 µm
シールハウジングの側面	≤ 3 µm	≤ 15 µm

推奨公差

d_1
h8

DとdFの推奨公差は使用されているシールと合わせて考慮する必要があります。寸法表に明記されているd1はガイドリングのみに対応しています。隣り合うシール溝との間のd1寸法は装着されるシール溝の寸法をご参照ください。

製造公差

断面厚み S
− 0,01 … − 0,06

許容荷重

※詳細は16ページを参照ください。

許容荷重
60℃以下　p < 80 N/mm²
100℃以下　Cp < 40 N/mm²

摺動速度は併用シールシステムを参照ください。

ガイドリング・ガイベックス KBK

寸法表

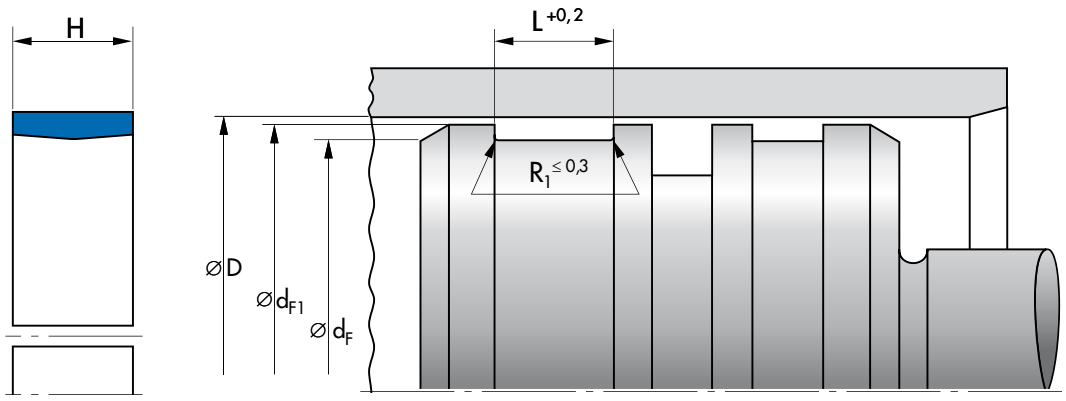

D	d_F	d_{F1}	Profile	L	H	Article No.	
						Material HGW HG517	Material HGW HG600
40	35	38,6	2,5	15	14,8	24373629	
50	45	48,6	2,5	9,7	9,6	24376320	
60	55	58,6	2,5	9,7	9,6	24381008	
63	58	61,6	2,5	9,7	9,6	24377609	
65	60	63,6	2,5	9,7	9,6	24379281	
70	65	68,4	2,5	9,7	9,6	24378390	
75	70	61,6	2,5	9,7	9,6	24379280	
80	75	78,4	2,5	9,7	9,6	24378388	
85	80	83,4	2,5	9,7	9,6	24380508	
90	85	88,4	2,5	9,7	9,6	49000753	
95	90	93,4	2,5	9,7	9,6	24378389	
95	90	93,4	2,5	15	14,8	24380164	
98	93	96,4	2,5	9,7	9,6	528477	
100	95	98,4	2,5	20	19,8	24373283	
100	95	98,4	2,5	15	14,8	24375947	
105	100	103,4	2,5	9,7	9,6	24367544	
110	102	107,5	4,0	20	19,5	24359047	
110	105	108,4	2,5	20	19,5	24380278	
115	110	113,4	2,5	15	14,8	24378948	
120	115	118,4	2,5	15	14,8	49000752	
120	115	118,4	2,5	20	19,5	24380279	
125	120	123,4	2,5	15	14,8	24375948	
130	122	127,5	4,0	25	24,5	24358243	
130	125	128,4	2,5	25	24,5	528114	
140	135	138,4	2,5	25	24,5	528117	
140	135	138,4	2,5	15	14,8	24380185	
140	135	138,4	2,5	20	19,5	24380281	
149	144	147,4	2,5	15	14,8	24380165	
150	145	148,4	2,5	25	24,5	529384	
160	155	158,4	2,5	15	14,8	24378946	

Further dimensions on request

ガイドリング

ガイドリング・ガイベックス KBK

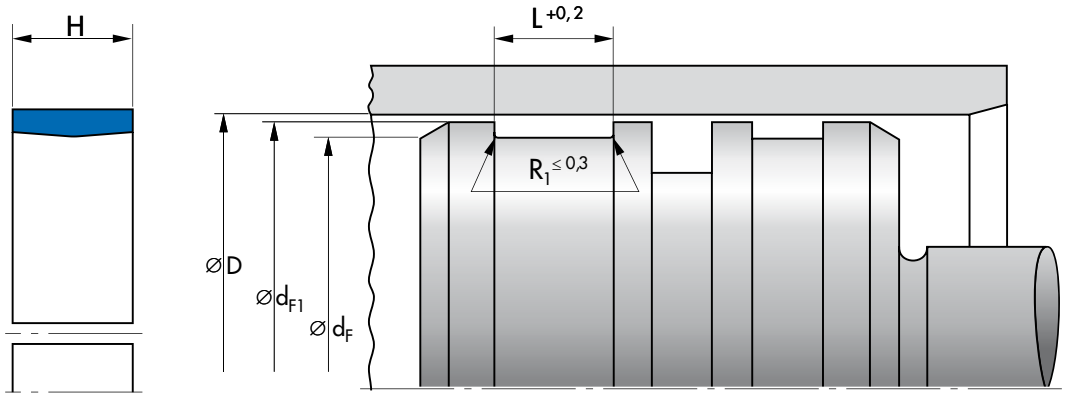

D	d_F	d_{F1}	Profile	L	H	Article No.	
						Material HGW HG517	Material HGW HG600
160	155	158,4	2,5	20	19,8	526097	
160	155	158,4	2,5	20	19,5	24380280	
160	155	158,4	2,5	35	34,5	24379367	
170	165	168,4	2,5	25	24,5	526071	
180	175	178,4	2,5	15	14,8	24378947	
180	175	178,4	2,5	35	34,5	24377817	
180	175	178,4	2,5	25	24,5	24380555	
190	185	188,4	2,5	25	24,5	24379077	
200	192	197,5	4,0	35	34,5	24380583	
200	195	198,4	2,5	20	19,8	24380282	
200	195	198,4	2,5	30	29,7	24380416	
215	210	213,4	2,5	15	14,8	24380699	
220	215	218,4	2,5	35	34,5	24379368	
225	220	223,4	2,5	25	24,5	24380539	
225	217	222,5	4,0	40	39,5	530604	
230	225	228,4	2,5	20	19,8	24378298	
230	225	228,4	2,5	15	14,8	24372436	
230	225	228,4	2,5	35	34,5	24378002	
230	225	228,4	2,5	9,7	9,6	24380706	
240	235	238,4	2,5	25	24,5	24379078	
240	235	238,4	2,5	15	14,8	24380340	
250	245	248,4	2,5	15	14,8	24378945	
260	252	257,5	4,0	40	39,5	24378051	
260	255	258,4	2,5	35	34,5	529482	
268	263	266,4	2,5	15	14,8	24380700	
270	265	268,4	2,5	25	24,5	24379079	
280	272	277,5	4,0	40	39,5	24378052	
280	275	278,4	2,5	25	24,5	527111	
300	295	298,4	2,5	25	24,5		24378787
300	295	298,4	2,5	35	34,5	529484	
310	305	303,4	2,5	15	14,8		24380701

Further dimensions on request

ガイドリング・ガイベックス KBK

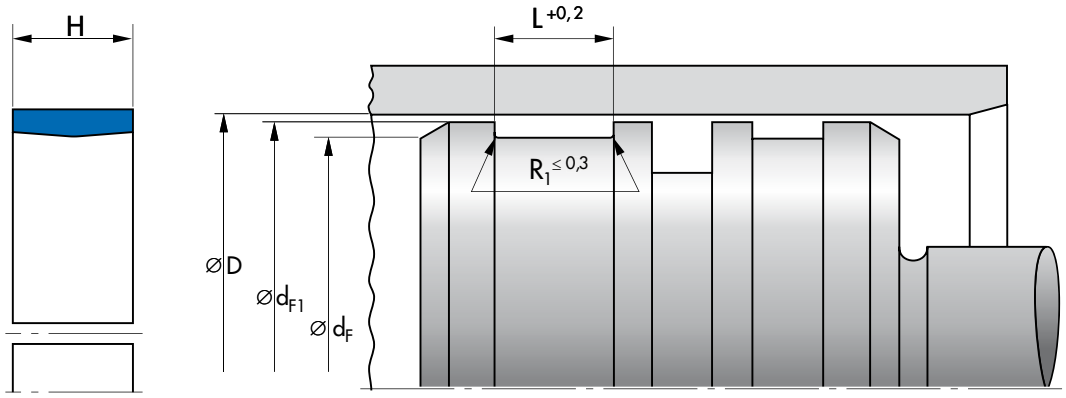

D	d_F	d_{F1}	Profile	L	H	Article No.	
						Material HGW HG517	Material HGW HG600
310	302	307,5	4,0	40	39,5		24378053
320	312	317,5	4,0	25	24,5		24379044
320	312	317,5	4,0	40	39,5		24378054
330	322	328,4	4,0	25,2	24,7		24379256
340	332	337,5	4,0	25	24,5		24379045
340	332	337,5	4,0	40	39,5		24378055
340	332	337,5	4,0	30	29,5		528485
350	342	347,5	4,0	25	24,5		530277
360	352	357,5	4,0	40	39,6		24378056
360	352	337,5	4,0	40	39,5		24379154
375	370	373,4	2,5	25	24,5		24378788
375	367	372,5	4,0	25	24,4		24379080
380	372	377,5	4,0	40	39,5		24378057
400	392	397,5	4,0	40	39,5		24378058
420	412	417,5	4,0	40	39,6		24378059
420	412	417,5	4,0	25	24,5		24379046
460	452	457,5	4,0	40	39,5		24379244
460	452	457,5	4,0	25	24,5		24379348
480	475	478,4	2,5	25	24,5		24378805
480	472	477,5	4,0	40	39,5		24378060
480	472	477,5	4,0	25	24,5		24379081
530	522	527,5	4,0	25	24,5		530276
540	535	538,4	2,5	25	24,5		24378806
540	532	537,5	4,0	25	24,5		24379047
560	552	557,5	4,0	25	24,5		24377622
580	572	577,5	4,0	25	24,5		24379048
600	595	598,4	2,5	25	24,5		24378808
600	592	557,5	4,0	25	24,5		24377999
600	592	557,5	4,0	40	39,5		24379323
630	622	627,5	4,0	25	24,5		24379049
680	672	677,5	4,0	25	24,5		527133

Further dimensions on request

ガイドリング

ガイドリング・ガイベックス KBK

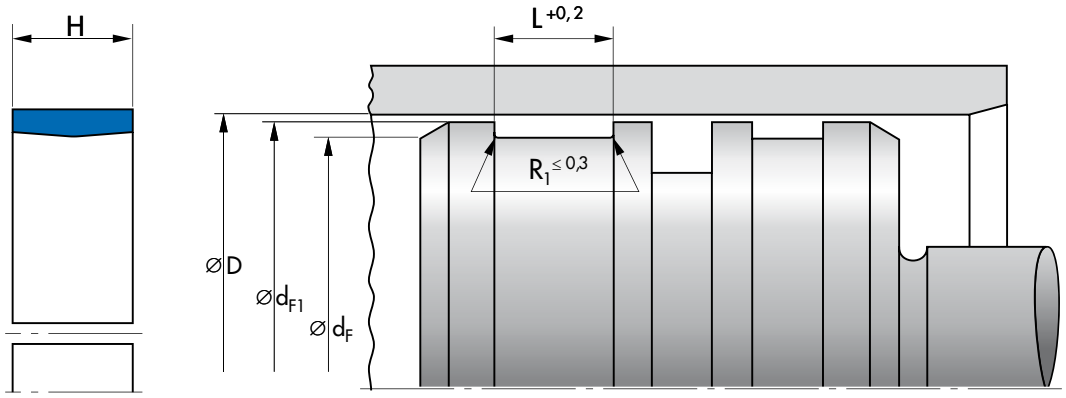

D	d_F	d_{F1}	Profile	L	H	Article No.	
						Material HGW HG517	Material HGW HG600
680	675	678,4	2,5	25	24,5		526191
700	692	697,5	4,0	25	24,5		24376187
740	732	737,5	4,0	35	34,5		24378498
760	752	757,5	4,0	40	39,5		24379321
800	792	797,5	4,0	25	24,5		24378000
950	942	947,5	4,0	25	24,5		24379050
1050	1042	1047,5	4,0	24	24,5		24376188
1250	1242	1247,5	4,0	24	24,5		530020

Further dimensions on request

Ordering example

Article No.	Type	D	d_F	L	Material
530020	KBK	1250	1242	24	Fabric-base laminate

ガイドストリップ SF

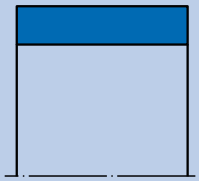

材質

材質	材料記号
PTFE ブロンズ	PTFE B500

使用条件

材質	材料記号
温度 ℃	
一般鉱物系作動油 HL, HLP	−40 … +200
HFA液	–
HFB液	–
HFC液	–
HFD液	−40 … +200
水	–
HETG (菜種油)	−40 … +80
HEES (合成エステル)	−40 … +100
HEPG (グリコール)	−40 … +80
一般鉱物系グリス	−40 … +200

表面仕上げ

表面粗さ	R_a	R_{max}
摺動面	0,05 … 0,3 µm	≤ 2,5 µm
シールハウジングの底面	≤ 2 µm	≤ 10 µm
シールハウジングの側面	≤ 3 µm	≤ 15 µm

ロッド用L2寸法長さ計算

L2	製造公差
>20 … 80	… 0,5
>80 … 250	… 1,0
>250 … 500	… 1,5
>500 … 1000	… 2,0
>1000 … 2000	… 3,0
>2000 … 4000	… 4,0

推奨公差

D_1
H8

DとdFの推奨公差は使用されているシールと合わせて考慮する必要があります。隣り合うシール溝との間のD1寸法は装着されるシール溝の寸法をご参照ください。

製造公差

断面厚みSの製造公差
– 0,05

許容荷重

※詳細は16ページを参照ください。

許容荷重
20℃以下　p <15 N/mm²
80℃以下　p <7,5 N/mm²
120℃以下　p <5 N/mm²

摺動速度は併用シールシステムを参照ください。

メーター単位の供給

L2長さは以下の式で決定されます。熱膨張を考慮すると、装着後の隙間kは不可欠です。斜めカットの場合、エッジ部が衝撃を受けると、損傷したり、破断する危険性があるため、ストレートカットを推奨いたします。

ロッド用L2長さの計算方法

L2 = (d + S) x 3,11 – 0,5

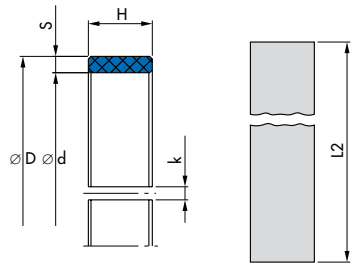

溝長さ L	テープ厚み	メルケルREF No.
8	2,5	24226174
9,7	2,5	24102775
10	2,5	24102563
12	2,5	24099191
15	2,5	24102564
20	2,5	24076217
25	2,5	24107955
15	4	24160019
20	4	24238052
25	4	24148093

寸法表

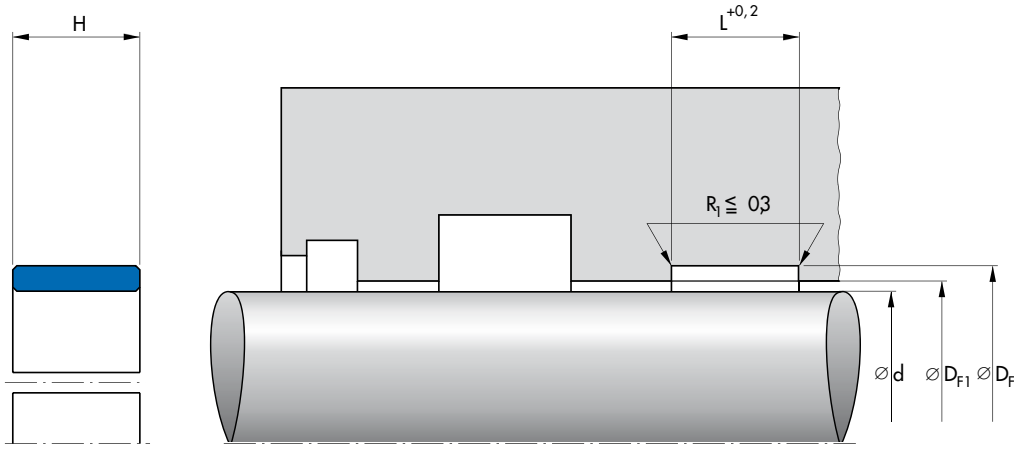

d	D_F	D_{F1}	Profile	H	L	Article No.
25	28	25,8	1,5	5,5	5,6	24300101
28	31	28,8	1,5	5,5	5,6	24300102
35	38	35,8	1,5	5,5	5,6	24300105
32	37	33,6	2,5	9,6	9,7	24294062
36	41	37,6	2,5	5,5	5,6	24165260
40	45	41,6	2,5	9,6	9,7	24216883
42	47	43,6	2,5	5,5	5,6	24300109
44	49	45,6	2,5	9,6	9,7	24333828
45	50	46,6	2,5	5,5	5,6	24300110
45	50	46,6	2,5	14,8	15,0	24311361
45	50	46,6	2,5	9,6	9,7	24266350
50	55	51,6	2,5	14,8	15,0	24203345
50	55	51,6	2,5	9,6	9,7	24169558
50	55	51,6	2,5	5,5	5,6	24110082
55	60	56,6	2,5	14,8	15,0	24275190
55	60	56,6	2,5	9,6	9,7	24160646
56	61	57,6	2,5	5,5	5,6	24300111
56	61	57,6	2,5	14,8	15,0	24316593
56	61	57,6	2,5	9,6	9,7	24245671
58	63	59,6	2,5	9,6	9,7	24333829
60	65	61,6	2,5	9,6	9,7	24165598
60	65	61,6	2,5	14,8	15,0	24203612
63	68	64,6	2,5	9,6	9,7	24300114
63	68	64,6	2,5	14,8	15,0	24275191
65	70	66,6	2,5	9,6	9,7	24300116
68	73	69,6	2,5	9,6	9,7	24332153
70	75	71,6	2,5	9,6	9,7	24300118
75	80	76,6	2,5	14,8	15,0	24244742
75	80	76,6	2,5	9,6	9,7	24300120
80	85	81,6	2,5	9,6	9,7	24300122
80	85	81,6	2,5	14,8	15,0	24266958
80	85	81,6	2,5	24,5	25,0	24265250

Further dimensions on request

ガイドストリップ SF

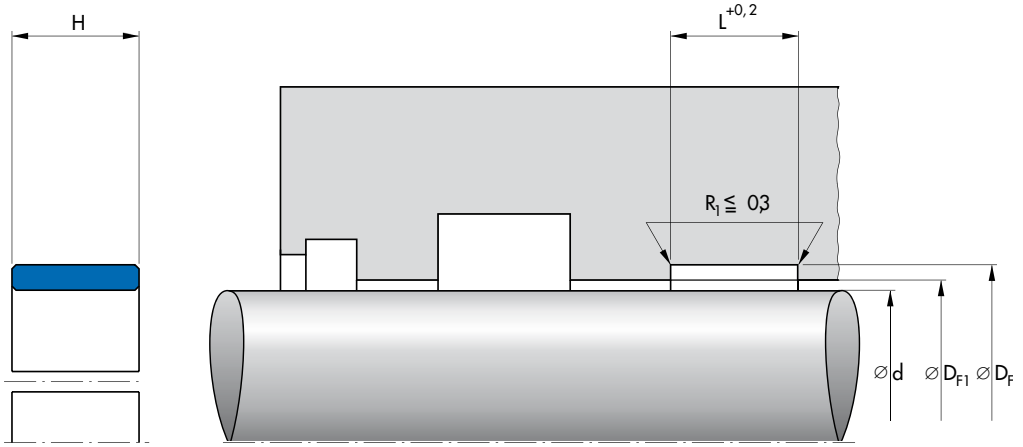

d	D_F	D_{F1}	Profile	H	L	Article No.
85	90	86,6	2,5	9,6	9,7	24167352
85	90	86,6	2,5	14,8	15,0	24244741
90	95	91,6	2,5	14,8	15,0	24291194
90	95	91,6	2,5	9,6	9,7	24300125
95	100	96,6	2,5	9,6	9,7	24300127
100	105	101,6	2,5	24,5	25,0	24342265
100	105	101,6	2,5	9,6	9,7	24300129
100	105	101,6	2,5	14,8	15,0	24250627
100	105	101,6	2,5	19,5	20,0	24260605
105	110	106,6	2,5	9,6	9,7	24300131
110	115	111,6	2,5	24,5	25,0	24292915
110	115	111,6	2,5	19,5	20,0	24166931
110	115	111,6	2,5	9,6	9,7	24300133
110	115	111,6	2,5	14,8	15,0	24293684
115	120	116,6	2,5	9,6	9,7	24300135
115	120	116,6	2,5	19,5	20,0	24242172
120	125	121,6	2,5	9,6	9,7	24300137
120	125	121,6	2,5	14,8	15,0	24300138
125	130	126,6	2,5	14,8	15,0	24300141
125	130	126,6	2,5	9,6	9,7	24300140
125	130	126,6	2,5	19,5	20,0	24230162
130	135	131,6	2,5	9,6	9,7	24300143
130	135	131,6	2,5	24,5	25,0	24262562
130	135	131,6	2,5	14,8	15,0	24300144
135	140	136,6	2,5	9,6	9,7	24300146
140	145	141,6	2,5	14,8	15,0	24300149
140	145	141,6	2,5	24,5	25,0	24256885
140	145	141,6	2,5	19,5	20,0	24328413
145	150	146,6	2,5	9,6	9,7	24248043
150	155	151,6	2,5	14,8	15,0	24300151
150	155	151,6	2,5	19,5	20,0	24203276
150	155	151,6	2,5	24,5	25,0	24168884
160	165	161,6	2,5	24,5	25,0	24263903

Further dimensions on request

ガイドリング

ガイドストリップ SF

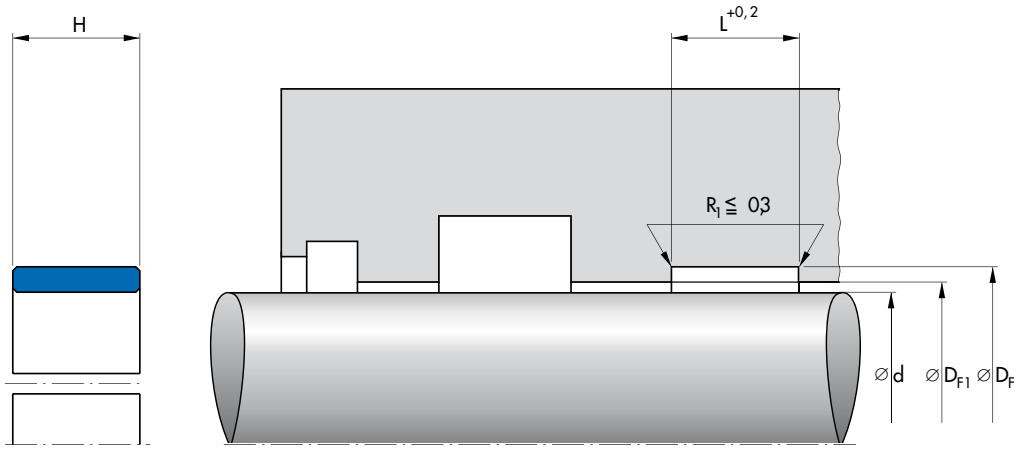

d	D_F	D_{F1}	Profile	H	L	Article No.
160	165	161,6	2,5	14,8	15,0	24204055
160	165	161,6	2,5	9,6	9,7	24204644
170	175	171,6	2,5	14,8	15,0	24300153
175	180	176,6	2,5	24,5	25,0	24264758
180	185	181,6	2,5	9,6	9,7	24300154
180	185	181,6	2,5	14,8	15,0	24300155
185	190	186,6	2,5	9,6	9,7	24291724
190	195	191,6	2,5	14,8	15,0	24300157
195	200	196,6	2,5	9,6	9,7	24242182
200	205	201,6	2,5	24,5	25,0	24266925
200	205	201,6	2,5	14,8	15,0	24154721
210	215	211,6	2,5	9,6	9,7	24300159
210	215	211,6	2,5	19,5	20,0	24239042
210	215	211,6	2,5	14,8	15,0	24300160
220	225	221,6	2,5	14,8	15,0	24300162
220	225	221,6	2,5	19,5	20,0	24157304
220	225	221,6	2,5	9,6	9,7	24300161
230	235	231,6	2,5	14,8	15,0	24154716
230	235	231,6	2,5	19,5	20,0	24342108
240	245	241,6	2,5	14,8	15,0	24223045
240	245	241,6	2,5	24,5	25,0	24314554
240	245	241,6	2,5	9,6	9,7	24258216
245	250	246,6	2,5	24,5	25,0	24311377
250	255	251,6	2,5	14,8	15,0	24300163
260	265	261,6	2,5	14,8	15,0	24300164
270	275	271,6	2,5	24,5	25,0	24262561
280	285	281,6	2,5	14,8	15,0	24300166
290	295	291,6	2,5	14,8	15,0	24300167
300	305	301,6	2,5	14,8	15,0	24300168
300	305	301,6	2,5	24,5	25,0	24348072
310	315	311,6	2,5	14,8	15,0	24300169
325	330	326,6	2,5	24,5	25,0	24293821
330	335	331,6	2,5	14,8	15,0	24300172

Further dimensions on request

ガイドストリップ SF

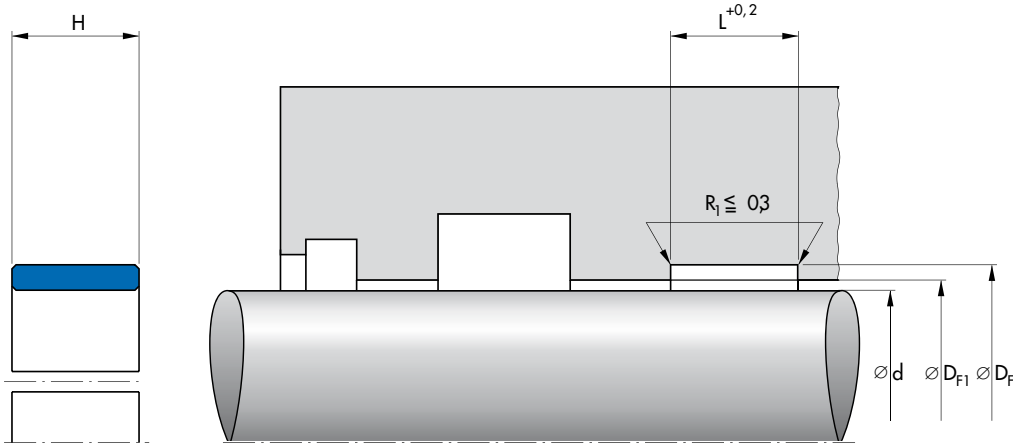

d	D_F	D_{F1}	Profile	H	L	Article No.
330	335	331,6	2,5	24,5	25,0	24300173
340	345	341,6	2,5	14,8	15,0	24300174
340	345	341,6	2,5	24,5	25,0	24162997
343	348	344,6	2,5	14,8	15,0	24301095
350	355	351,6	2,5	24,5	25,0	24300176
350	355	351,6	2,5	14,8	15,0	24300175
360	365	361,6	2,5	14,8	15,0	24300177
390	395	391,6	2,5	24,5	25,0	24336658
390	395	391,6	2,5	14,8	15,0	24350238
400	405	401,6	2,5	14,8	15,0	24274959
410	415	411,6	2,5	24,5	25,0	24296901
420	425	421,6	2,5	24,5	25,0	24233817
420	425	421,6	2,5	19,5	20,0	24230161
425	430	426,6	2,5	24,5	25,0	24261535
430	435	431,6	2,5	19,5	20,0	24203171
430	435	431,6	2,5	24,5	25,0	24348071
435	440	436,6	2,5	24,5	25,0	24162988
440	445	441,6	2,5	24,5	25,0	24344261
450	455	451,6	2,5	24,5	25,0	24257338
450	455	451,6	2,5	14,8	15,0	24265878
460	465	461,6	2,5	24,5	25,0	24308715
470	475	471,6	2,5	24,5	25,0	24347036
475	480	476,6	2,5	24,5	25,0	24261562
480	485	481,6	2,5	24,5	25,0	24261536
490	495	491,6	2,5	14,8	15,0	24366903
500	505	501,6	2,5	24,5	25,0	24263467
500	505	501,6	2,5	14,8	15,0	24264832
510	515	511,6	2,5	24,5	25,0	24269186
520	525	521,6	2,5	19,5	20,0	24242786
540	545	541,6	2,5	24,5	25,0	24358194
550	555	551,6	2,5	24,5	25,0	24344262
570	575	571,6	2,5	24,5	25,0	24263227
590	595	591,6	2,5	24,5	25,0	24290939

Further dimensions on request

ガイドリング

ガイドストリップ SF

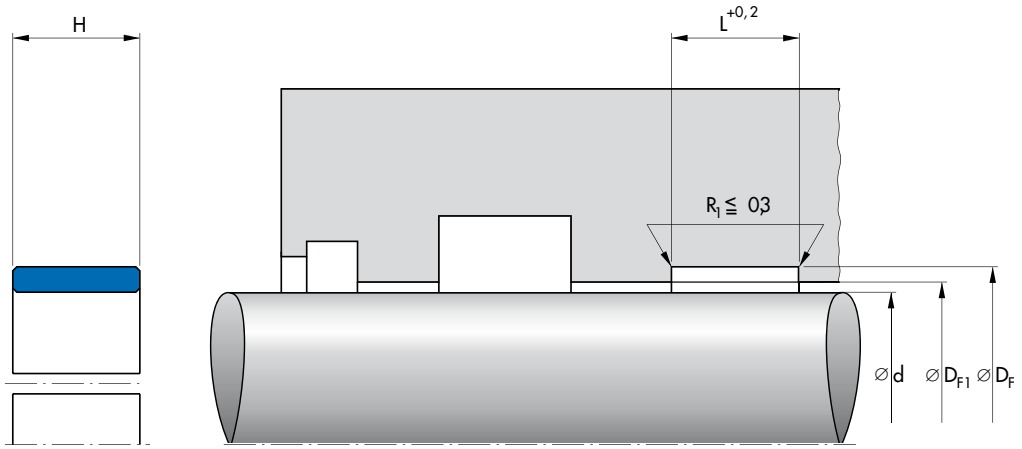

d	D_F	D_{F1}	Profile	H	L	Article No.
600	605	601,6	2,5	14,8	15,0	24316132
600	605	601,6	2,5	19,5	20,0	24300403
620	625	621,6	2,5	19,5	20,0	24291416
620	625	621,6	2,5	24,5	25,0	24354129
630	635	631,6	2,5	24,5	25,0	24263904
630	635	631,6	2,5	19,5	20,0	24361332
670	675	671,6	2,5	24,5	25,0	24162996
675	680	676,6	2,5	24,5	25,0	24261537
700	705	701,6	2,5	14,8	15,0	24234909
700	705	701,6	2,5	24,5	25,0	24223046
735	740	736,6	2,5	24,5	25,0	24163718
750	755	751,6	2,5	24,5	25,0	24227972
800	805	801,6	2,5	24,5	25,0	24162994
100	108	102,5	4,0	14,8	15,0	24327233
110	118	112,5	4,0	14,8	15,0	24327234
140	148	142,5	4,0	14,8	15,0	24327236
200	208	202,5	4,0	24,5	25,0	24299021
350	358	352,5	4,0	24,5	25,0	24337998
360	368	362,5	4,0	24,5	25,0	24342011
390	398	392,5	4,0	24,5	25,0	24355839
400	408	402,5	4,0	24,5	25,0	24269425
420	428	422,5	4,0	24,5	25,0	24269684
431,8	439,8	434,3	4,0	24,5	25,0	24362369
450	458	452,5	4,0	24,5	25,0	24294991
460	468	462,5	4,0	24,5	25,0	24269409
463,6	471,6	466,1	4,0	24,5	25,0	24361808
470	478	472,5	4,0	24,5	25,0	24274936
480	488	482,5	4,0	24,5	25,0	24337938
500	508	502,5	4,0	24,5	25,0	24269420
500	508	502,5	4,0	19,5	20,0	24360925
540	548	542,5	4,0	24,5	25,0	24332687
560	568	562,5	4,0	24,5	25,0	24274998
580	588	582,5	4,0	24,5	25,0	24307426

Further dimensions on request

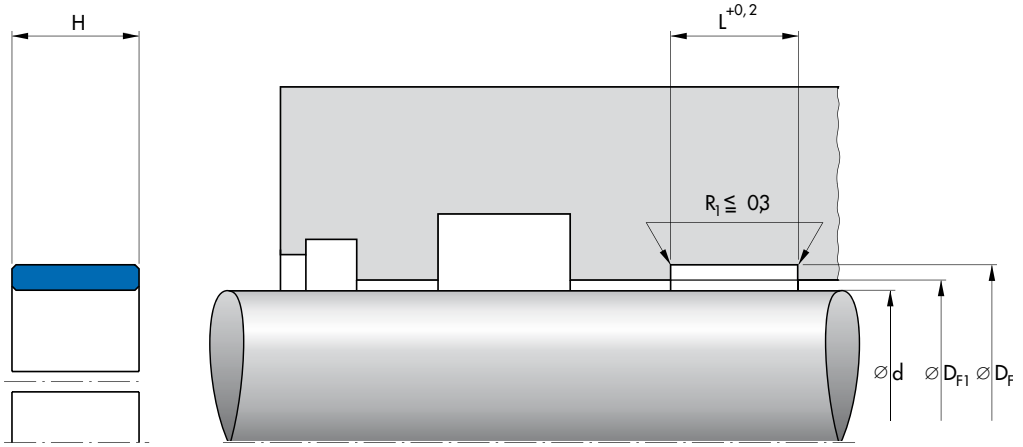

d	D_F	D_{F1}	Profile	H	L	Article No.
596,9	604,9	599,4	4,0	29,5	30,0	24236371
600	608	602,5	4,0	24,5	25,0	24354936
640	648	642,5	4,0	24,5	25,0	24298429
650	658	652,5	4,0	24,5	25,0	24293967
670	678	672,5	4,0	24,5	25,0	24361116
700	708	702,5	4,0	29,5	30,0	24262945
710	718	712,5	4,0	14,8	15,0	24216172
720	728	722,5	4,0	24,5	25,0	24359660
723,9	731,9	726,4	4,0	19,5	20,0	24249366
730	738	732,5	4,0	24,5	25,0	24263632
740	748	742,5	4,0	19,5	20,0	24344397
740	748	742,5	4,0	24,5	25,0	24243175
787,4	795,4	789,9	4,0	24,5	25,0	24331521
790	798	792,5	4,0	24,5	25,0	24351827
800	808	802,5	4,0	24,5	25,0	24295216
820	828	822,5	4,0	19,5	20,0	24238051
830	838	832,5	4,0	24,5	25,0	24344381
850	858	852,5	4,0	24,5	25,0	24314615
890	898	892,5	4,0	24,5	25,0	24263885
890	898	892,5	4,0	14,8	15,0	24263607
900	908	902,5	4,0	24,5	25,0	24257241
950	958	952,5	4,0	24,5	25,0	24233242
975	983	977,5	4,0	24,5	25,0	24361413
1050	1058	1052,5	4,0	24,5	25,0	24296554
1150	1158	1152,5	4,0	24,5	25,0	24357284

Further dimensions on request

Ordering example

Article No.	Type	d	D	H	Material
24357284	SF	1150	1158	24,5	PTFE bronze compound

ガイドストリップ KF

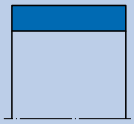

材質

材質	材料記号
PTFE ブロンズ	PTFE B500

使用条件

材質	**PTFE B500**
温度 ℃	
一般鉱物系作動油 HL, HLP	−40 … +200
HFA液	–
HFB液	–
HFC液	–
HFD液	−40 … +200
水	–
HETG (菜種油)	−40 … +80
HEES (合成エステル)	−40 … +100
HEPG (グリコール)	−40 … +80
一般鉱物系グリス	−40 … +200

表面仕上げ

表面粗さ	R_a	R_{max}
摺動面	0,05 … 0,3 µm	≤ 2,5 µm
シールハウジング底面	≤ 2 µm	≤ 10 µm
シールハウジング側面	≤ 3 µm	≤ 15 µm

ピストン用L2長さの計算方法

L2	製造公差
>20 … 80	… 0,5
>80 … 250	… 1,0
>250 … 500	… 1,5
>500 … 1000	… 2,0
>1000 … 2000	… 3,0
>2000 … 4000	… 4,0

推奨公差

d_1
h8

DとdFの推奨公差は使用されているシールと合わせて考慮する必要があります。隣り合うシール溝との間のD1寸法は装着されるシール溝の寸法をご参照ください。

製造公差

断面厚みSの製造公差
– 0,05

許容荷重

※詳細は16ページを参照ください。

許容荷重
20℃以下　p <15 N/mm²
80℃以下　p <7,5 N/mm²
120℃以下　p <5 N/mm²

摺動速度は併用シールシステムを参照ください。

メーター単位の供給

L2長さは以下の式で決定されます。熱膨張を考慮すると、装着後の隙間kは不可欠です。斜めカットの場合、エッジ部が衝撃を受けると、損傷したり、破断する危険性があるため、ストレートカットを推奨いたします。

ピストン用L2長さの計算方法

L2 = (D – S) x 3,11 – 0,5

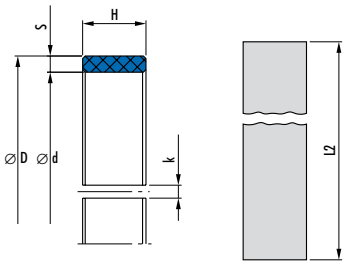

溝長さ L	テープ厚み S	メルケル REF No.
8	2,5	24226174
9,7	2,5	24102775
10	2,5	24102563
12	2,5	24099191
15	2,5	24102564
20	2,5	24076217
25	2,5	24107955
15	4	24160019
20	4	24238052
25	4	24148093

寸法表

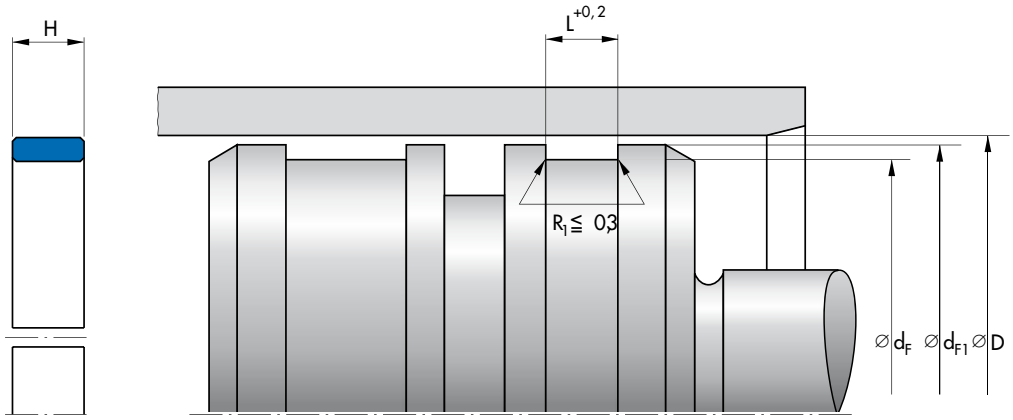

D	d_F	d_{F1}	L	H	Profile	Article No.
170	165	168,4	20,0	19,5	2,5	24336310
170	165	168,4	9,7	9,6	2,5	24300210
170	165	168,4	15,0	14,8	2,5	24300211
180	175	178,4	15,0	14,8	2,5	24219351
180	175	178,4	9,7	9,6	2,5	24203474
180	175	178,4	25,0	24,5	2,5	24258396
190	185	188,4	15,0	14,8	2,5	24300213
190	185	188,4	9,7	9,6	2,5	24300212
200	195	198,4	20,0	19,5	2,5	24227497
200	195	198,4	25,0	24,5	2,5	24306765
200	195	198,4	9,7	9,6	2,5	24300214
200	195	198,4	15,0	14,8	2,5	24300215
210	205	208,4	9,7	9,6	2,5	24301068
210	205	208,4	15,0	14,8	2,5	24236228
220	215	218,4	15,0	14,8	2,5	24203911
220	215	218,4	9,7	9,6	2,5	24300216
220	215	218,4	20,0	19,5	2,5	24340941
220	215	218,4	25,0	24,5	2,5	24290417
225	220	223,4	9,7	9,6	2,5	24259939
225	220	223,4	20,0	19,5	2,5	24260604
225	220	223,4	15,0	14,8	2,5	24169846
225	220	223,4	25,0	24,5	2,5	24298509
230	225	228,4	15,0	14,8	2,5	24338432
230	225	228,4	20,0	19,5	2,5	24233567
240	235	238,4	15,0	14,8	2,5	24167876
250	245	248,4	9,7	9,6	2,5	24344263
250	245	248,4	20,0	19,5	2,5	24338719
250	245	248,4	15,0	14,8	2,5	24300217
260	255	258,4	15,0	14,8	2,5	24300218
260	255	258,4	25,0	24,5	2,5	24293567
270	265	268,4	25,0	24,5	2,5	24332002

Further dimensions on request

ガイドリング

ガイドストリップ KF

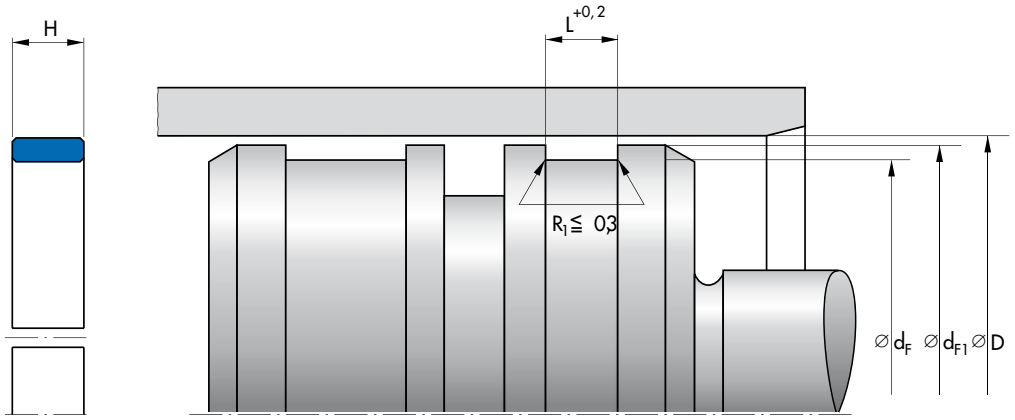

D	d_F	d_{F1}	L	H	Profile	Article No.
270	265	268,4	15,0	14,8	2,5	24238840
280	275	278,4	15,0	14,8	2,5	24300219
280	275	278,4	25,0	24,5	2,5	24203990
280	275	278,4	20,0	19,5	2,5	24153362
300	295	298,4	15,0	14,8	2,5	24137238
300	295	298,4	25,0	24,5	2,5	24134951
300	295	298,4	20,0	19,5	2,5	24328393
305	300	303,4	15,0	14,8	2,5	24350592
310	305	308,4	25,0	24,5	2,5	24237194
320	315	318,4	15,0	14,8	2,5	24300220
320	315	318,4	20,0	19,5	2,5	24231223
320	315	318,4	25,0	24,5	2,5	24300221
320	312	317.5	20,0	19,5	4,0	24245663
330	325	328,4	15,0	14,8	2,5	24296714
330	325	328,4	25,0	24,5	2,5	24314011
340	335	338,4	25,0	24,5	2,5	24300223
340	335	338,4	15,0	14,8	2,5	24300222
350	345	348,4	15,0	14,8	2,5	24234725
350	345	348,4	9,7	9,6	2,5	24316713
355	350	353,4	25,0	24,5	2,5	24336608
360	352	357,5	15,0	14,8	4,0	24266168
360	355	358,4	15,0	14,8	2,5	24300224
360	352	357,5	25,0	24,5	4,0	24298511
360	355	358,4	25,0	24,5	2,5	24164558
380	375	378,4	25,0	24,5	2,5	24299555
380	375	378,4	20,0	19,5	2,5	24257157
390	382	387,5	25,0	24,5	4,0	24344184
390	385	388,4	25,0	24,5	2,5	24215936
390	385	388,4	20,0	19,5	2,5	24248042
400	395	398,4	15,0	14,8	2,5	24300225
400	395	398,4	25,0	24,5	2,5	24237477
400	392	397.5	25,0	24,5	4,0	24353170

Further dimensions on request

ガイドストリップ KF

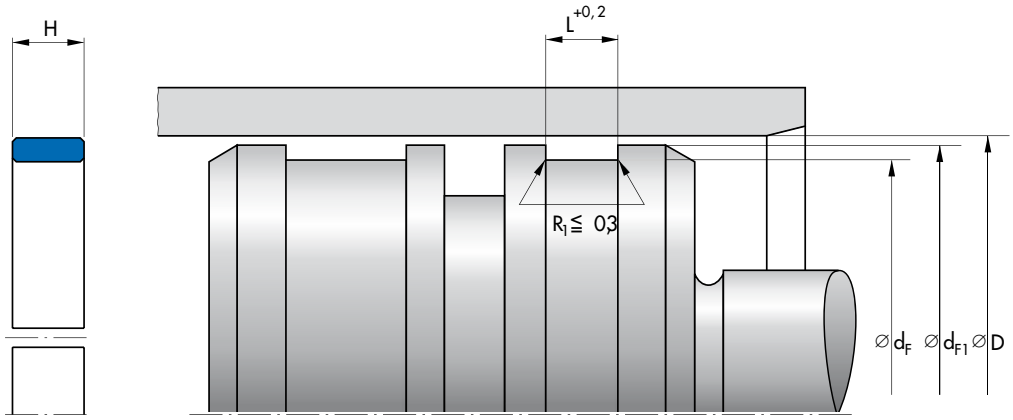

D	d_F	d_{F1}	L	H	Profile	Article No.
400	395	398,4	20,0	19,5	2,5	24241924
410	405	408,4	25,0	24,5	2,5	24292267
420	415	418,4	25,0	24,5	2,5	24298563
420	415	418,4	20,0	19,5	2,5	24246829
430	425	428,4	25,0	24,5	2,5	24356343
430	425	428,4	15,0	14,8	2,5	24274579
440	435	438,4	25,0	24,5	2,5	24238056
440	435	438,4	15,0	14,8	2,5	24362293
445	440	443,4	25,0	24,5	2,5	24169312
450	445	448,4	25,0	24,5	2,5	24339916
450	442	447.5	25,0	24,5	4,0	24336064
450	445	448,4	25,0	24,5	2,5	24231182
450	445	448,4	20,0	19,5	2,5	24218386
450	445	448,4	15,0	14,8	2,5	24295904
457,2	449,2	454.7	25,0	24,5	4,0	24361018
460	455	458,4	15,0	14,8	2,5	24237495
460	455	458,4	20,0	19,5	2,5	24216297
460	455	458,4	25,0	24,5	2,5	24258000
480	475	478,4	25,0	24,5	2,5	24250182
480	472	477,5	25,0	24,5	4,0	24298510
500	492	497,5	15,0	14,8	4,0	24344266
500	495	498,4	15,0	14,8	2,5	24274580
500	492	497,5	25,0	24,5	4,0	24261230
500	495	498,4	25,0	24,5	2,5	24263977
510	505	508,4	15,0	14,8	2,5	24291161
510	505	508,4	25,0	24,5	2,5	24360396
510,2	502,2	507,7	25,0	24,5	4,0	24355928
520	515	518,4	20,0	19,5	2,5	24230163
520,7	515,7	519,1	15,0	14,8	2,5	24224011
530	525	528,4	15,0	14,8	2,5	24258834
540	535	538,4	25,0	24,5	2,5	24339008
545	540	543,4	25,0	24,5	2,5	24250579

Further dimensions on request

ガイドリング

ガイドストリップ KF

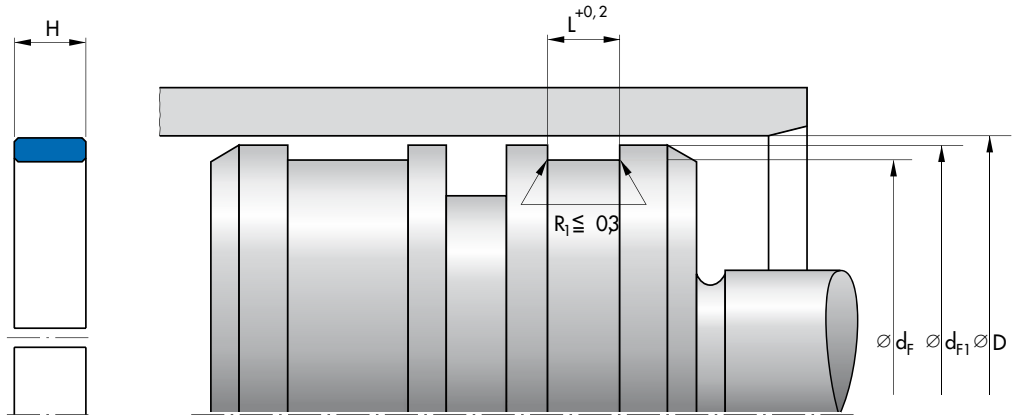

D	d_F	d_{F1}	L	H	Profile	Article No.
550	545	548,4	25,0	24,5	2,5	24257339
560	555	558,4	15,0	14,8	2,5	24351466
560	552	557,5	25,0	24,5	4,0	24359710
560	555	558,4	25,0	24,5	2,5	24269185
570	562	567,5	15,0	14,8	4,0	24352095
570	562	567,5	25,0	24,5	4,0	24351060
580	572	577,5	15,0	14,8	4,0	24344267
580	575	578,4	25,0	24,5	2,5	24339500
584,2	576,2	581,7	25,0	24,5	4,0	24362368
600	595	598,4	25,0	24,5	2,5	24234912
600	595	598,4	15,0	14,8	2,5	24234910
600	592	597,5	25,0	24,5	4,0	24275000
600	595	598,4	20,0	19,5	2,5	24329803
625	620	623,4	15,0	14,8	2,5	24352637
630	625	628,4	25,0	24,5	2,5	24263466
630	625	628,4	15,0	14,8	2,5	24161640
640	632	637,5	25,0	24,5	4,0	24275167
650	645	648,4	25,0	24,5	2,5	24239182
650	642	647,5	25,0	24,5	4,0	24358984
655	650	653,4	25,0	24,5	2,5	24231930
660,4	652.4	657,9	25,0	24,5	4,0	24361508
665	660	663,4	25,0	24,5	2,5	24336379
680	672	677,5	15,0	14,8	4,0	24344269
680	672	677,5	25,0	24,5	4,0	24298430
680	675	678,4	25,0	24,5	2,5	24357190
690	682	687,5	25,0	24,5	4,0	24361405
700	692	697,5	25,0	24,5	4,0	24349705
700	695	698,4	15,0	14,8	2,5	24275183
700	695	698,4	25,0	24,5	2,5	24338859
710	705	708,4	20,0	19,5	2,5	24162128
720	712	717,5	20,0	19,5	4,0	24226253
720	715	718,4	20,0	19,5	2,5	24291417

Further dimensions on request

ガイドストリップ KF

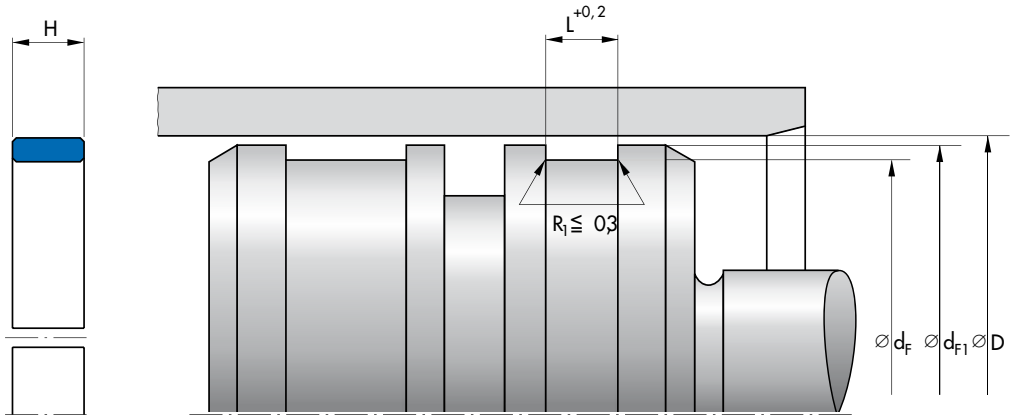

D	d_F	d_{F1}	L	H	Profile	Article No.
720	712	717,5	25,0	24,5	4,0	24355876
720	715	718,4	15,0	14,8	2,5	24348252
720	715	718,4	25,0	24,5	2,5	24240256
725	720	723,4	25,0	24,5	2,5	24340198
750	742	747,5	25,0	24,5	4,0	24293964
760	752	757,5	20,0	19,5	4,0	24216170
760	752	757,5	15,0	14,8	4,0	24216171
760	755	758,4	25,0	24,5	2,5	24162992
770	762	767,5	15,0	14,8	4,0	24344270
775	770	773,4	25,0	24,5	2,5	24245794
780	775	778,4	15,0	14,8	2,5	24358668
800	792	797,5	15,0	14,8	4,0	24348279
800	792	797,5	25,0	24,5	4,0	24243176
812,8	804,8	810,3	25,0	24,5	4,0	24249318
820	812	817,5	25,0	24,5	4,0	24341042
830	822	827,5	25,0	24,5	4,0	24354856
830	825	828,4	25,0	24,5	2,5	24353637
850	842	847,5	25,0	24,5	4,0	24300402
850	845	848,4	20,0	19,5	2,5	24265124
850	845	848,4	25,0	24,5	2,5	24163721
900	895	898,4	25,0	24,5	2,5	24162990
900	892	897,5	20,0	19,5	4,0	24238053
900	892	897,5	25,0	24,5	4,0	24344380
914,5	906,5	912	25,0	24,5	4,0	24354414
920	915	918,4	25,0	24,5	2,5	24258318
940	932	937,5	25,0	24,5	4,0	24352164
940	935	938,4	25,0	24,5	2,5	24163720
965	957	962,5	15,0	14,8	4,0	24263608
965	957	962,5	25,0	24,5	4,0	24295215
965,2	957,2	962,7	25,0	24,5	4,0	24331520
1000	995	998,4	25,0	24,5	2,5	24162989
1050	1045	1048,4	25,0	24,5	2,5	24227975

Further dimensions on request

ガイドリング

ガイドストリップ KF

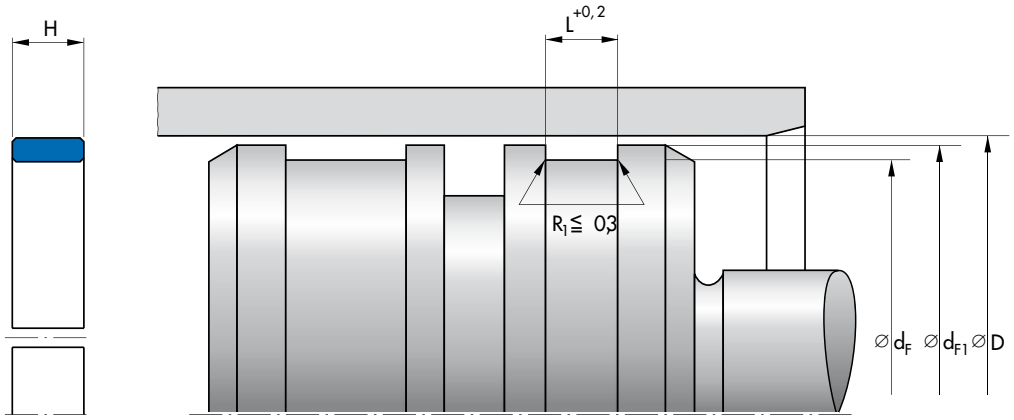

D	d_F	d_{F1}	L	H	Profile	Article No.
1050	1042	1047,5	25,0	24,5	4,0	24257242
1100	1092	1097,5	25,0	24,5	4,0	24269869
1140	1132	1137,5	20,0	19,5	4,0	24167297
1180	1172	1177,5	25,0	24,5	4,0	24361406
1200	1192	1197,5	15,0	14,8	4,0	24359446
1300	1292	1297,5	25,0	24,5	4,0	24357283

Further dimensions on request

Ordering example

Article No.	Type	D	d_F	H	Material
24357283	KF	1300	1292	24,5	PTFE bronze compound

ワイパー P6

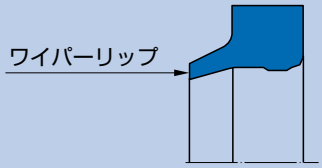

材質

材質	材料記号	硬度
ニトリルゴム NBR	85 NBR B247	85 ショア A
ふっ素ゴム FKM	85 FKM K664	85 ショア A

使用条件

材質	**85 NBR B247**	**85 FKM K664**
温度 ℃		
一般鉱物系作動油 HL, HLP	−30 … +100	−10 … +200
HFA液	+5 … +60	+5 … +60
HFB液	+5 … +60	+5 … +60
HFC液	−30 … +60	–
HFD液	–	−10 … +200
水	+5 … +100	+5 … +80
HETG (菜種油)	−30 … +80	−10 … +80
HEES (合成エステル)	−30 … +80	−10 … +100
HEPG (グリコール)	−30 … +60	−10 … +80
一般鉱物系グリス	−30 … +100	−10 … +200
摺動速度　m/s	2	

表面仕上げ

表面粗さ	R_a	R_{max}
摺動面	*	*
シールハウジングの底面	≤1,6 µm	≤6,3 µm
シールハウジングの側面	≤3 µm	≤15 µm

摺動面の面仕上げは併用されるシールに合わせてください。

推奨公差

呼び径 Ø d	**D**	**D_1**
20 … 2900	H10	H11

Ø d の公差はバッファシールによって決まります。

チャンファ

長さと角度は、併用されるロッドシールに合わせて設計してください。

装着について

ワイパーを正しく機能させるために注意深く取り付けることが重要です。通常は、ワイパーをハート型に変形させることで、すばやく、容易に取り付けることができます。

寸法表

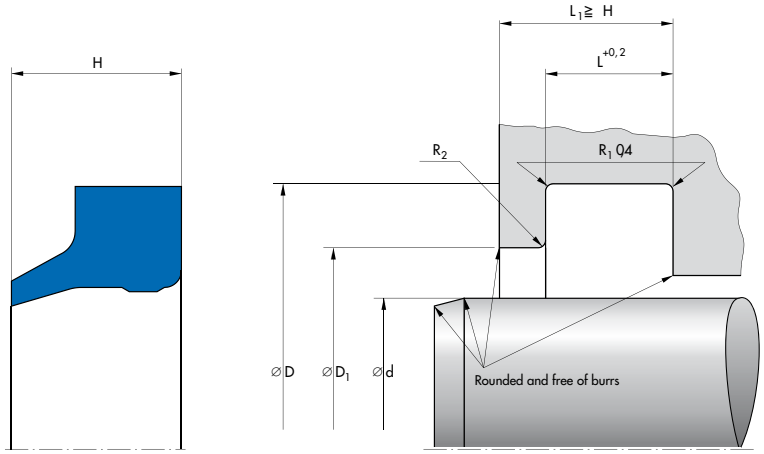

d	D	D_1	Profile	H	L	R_2	Article No.	
							Material 85 NBR B247	Material 85 FKM K664
20	28,6	23,0	4,3	7	5,3	1,0		24038859
22	30,6	25,0	4,3	7	5,3	1,0		24035806
25	33,6	28,0	4,3	7	5,3	1,0		24041104
28	36,6	31,0	4,3	7	5,3	1,0		24032459
30	38,6	33,0	4,3	7	5,3	1,0		24040159
32	40,6	35,0	4,3	7	5,0	1,0		24050857
35	43,6	38,0	4,3	7	5,3	1,0		24033859
42	50,6	45,0	4,3	7	5,3	1,0		24044057
45	55,6	48,0	5,3	7	5,3	1,0		24056947
50	58,6	53,0	4,3	7	5,3	1,0		24036259
50	60,6	53,0	5,3	7	5,3	1,0		24045605
55	65,6	58,0	5,3	7	5,3	1,0		24049905
56	66,6	59,0	5,3	7	5,3	1,0		24049005
60	68,6	63,0	4,3	7	5,3	1,0		24033559
60	70,6	63,0	5,3	7	5,3	1,0		24038207
63	71,6	66,0	4,3	7	5,3	1,0		24094549
63	73,6	66,0	5,3	7	5,3	1,0		24040605
65	73,6	68,0	4,3	7	5,3	1,0		24045857
70	78,6	73,0	4,3	7	5,3	1,0		24147620
70	80,6	73,0	5,3	7	5,3	1,0		24046105
75	83,6	78,0	4,3	7	5,3	1,0		24041204
75	87,2	81,0	6,1	12	7,2	1,0		24043206
80	88,6	83,0	4,3	7	5,3	1,0		24044959
80	90,6	83,0	5,3	7	5,3	1,0		24298361
80	92,2	86,0	6,1	12	7,2	1,0		24032405
85	97,2	91,0	6,1	12	7,2	1,0		24031805
90	102,2	96,0	6,1	12	7,2	1,0		24033905
100	112,2	106,0	6,1	12	7,2	1,0		24031905
110	122,2	116,0	6,1	12	7,2	1,0		24042306
115	127,2	121,0	6,1	12	7,2	1,0		24041405
140	155,0	147,6	7,5	16	10,2	1,5		24043305

ワイパー P6

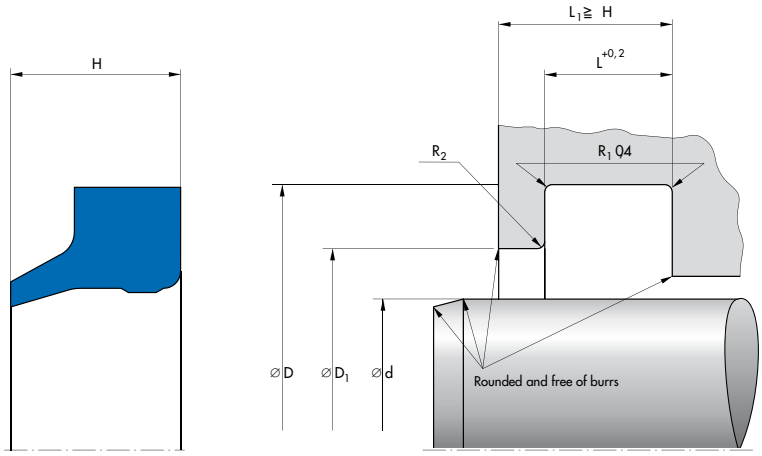

d	D	D_1	Profile	H	L	R_2	Article No.	
							Material 85 NBR B247	Material 85 FKM K664
150	162,2	156,0	6,1	12	7,7	1,0		24064625
150	165,0	157,6	7,5	16	10,2	1,5		24048705
160	175,0	167,6	7,5	16	10,2	1,5		24030705
180	200,0	190	10	18	10,2	3,0		24072417
190	210,0	200,0	10	18	10,2	3,0		24059854
200	220,0	210,0	10	18	10,2	3,0		24031705
210	225,0	217,6	7,5	16	10,2	1,5		24293787
220	235,0	227,6	7,5	16	10,2	1,5		24072170
220	235,0	227,6	7,5	16	10,2	1,5	24005062	
220	240,0	230,0	10	18	10,2	3,0	24005063	24066033
225	245,0	235,0	10	18	10,2	3,0	24005067	
230	245,0	237,6	7,5	16	10,2	1,5	24005068	24030607
230	250,0	240,0	10	18	10,2	3,0	24005069	24089283
240	260,0	250,0	10	18	10,2	3,0	24005075	24143309
250	270,0	260,0	10	18	10,2	3,0	24005077	24064910
260	280,0	270,0	10	18	10,2	3,0	24005083	24037504
265	280,0	272,6	7,5	16	10,2	1,5	24005085	24186957
270	290,0	280,0	10	18	10,2	3,0	24005089	24339192
290	305,0	297,6	7,5	15	7,7	1,5	24005096	
300	320,0	310,0	10	18	10,2	3,0	24005100	24170871
320	340,0	330	10	18	10,2	3		24123970
320	345,0	332,6	12,5	20	12,7	3,0		49000411
350	375,0	362,6	12,5	20	12,7	3,0		24068245
360	380,0	370,0	10	18	10,2	3,0	24375894	
370	390,0	380,0	10	18	10,2	3,0	24327520	
380	400,0	390,0	10	18	10,2	3,0	24114551	
380	410,0	395,0	15	25	15,2	3,0	24005124	24067592
400	420,0	410,0	10	18	10,2	3,0		24149417
400	420,0	410,0	10	18	10,2	3,0	24005129	
420	450,0	435,0	15	25	15,2	3,0	24005133	24222589
430	455,0	442,6	12,5	20	12,7	3,0	24073523	
440	460,0	450,0	10	18	10,2	3,0	24197297	

ワイパーリング **ワイパー P6**

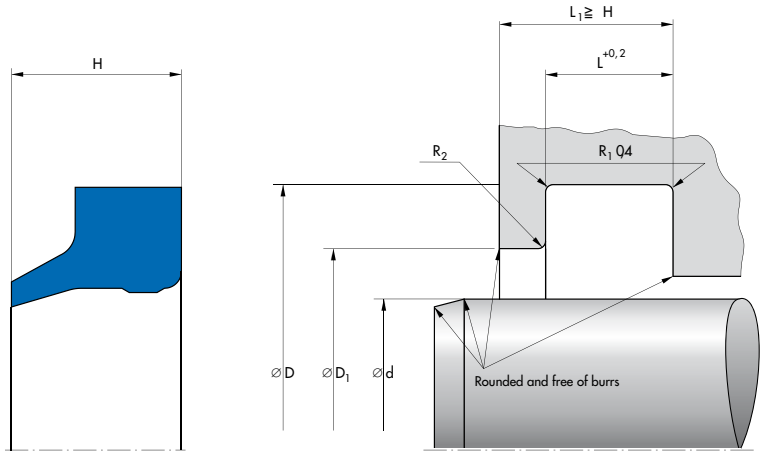

d	D	D_1	Profile	H	L	R_2	Article No.	
							Material 85 NBR B247	Material 85 FKM K664
450	470,0	460,0	10	18	10,2	3,0	24005139	
460	480,0	470,0	10	18	10,2	3,0	24095767	
500	520,0	510,0	10	18	10,2	3,0	24005145	
520	550,0	535,0	15	25	15,2	3,0	24193087	
530	560,0	545,0	15	25	15,2	3,0	24005152	24142006
560	585,0	572,6	12,5	20	12,7	3,0	24079694	
600	625,0	612,6	12,5	20	12,7	3,0	24112281	
610	635,0	622,6	12,5	20	12,7	3,0	24138641	
630	655,0	642,6	12,5	20	12,7	3,0	24073341	
640	665,0	652,6	12,5	20	12,7	3,0	24133481	
670	695,0	682,6	12,5	20	12,7	3,0	24075321	
680	705,0	692,6	12,5	20	12,7	3,0	24170551	
700	725,0	712,6	12,5	20	12,7	3,0	24356247	
710	735,0	722,6	12,5	20	12,7	3,0	24075142	
720	745,0	732,6	12,5	20	12,7	3,0	24181926	
750	775,0	762,6	12,5	20	12,7	3,0	24104001	
770	795,0	782,6	12,5	20	12,7	3,0	24343859	
780	805,0	792,6	12,5	20	12,7	3,0	24100033	
800	825,0	812,6	12,5	20	12,7	3,0	24069967	
850	875,0	862,6	12,5	20	12,7	3,0	24082304	
880	905,0	892,6	12,5	20	12,7	3,0	24182227	
900	925,0	912,6	12,5	20	12,7	3,0	24005167	24353453

Ordering example

Article No.	Type	d	D	H	Material
24005167	P 6	900	925,0	20	Nitrile rubber NBR

ダブルワイパー P8

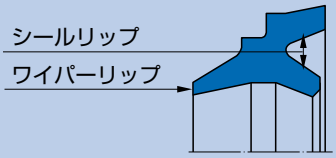

材質

D < 200 mm

材質	材料記号	硬度
ニトリルゴム NBR	90 NBR B283 90 NBR 109	90 ショア A

D > 200 mm

材質	材料記号	硬度
ニトリルゴム NBR	85 NBR B247	85 ショア A

使用条件

材質	**90 NBR B283/ 85 NBR B247/ 90 NBR 109**
温度 ℃	
一般鉱物系作動油 HL, HLP	–30 … +100
HFA液	+5 … +60
HFB液	+5 … +60
HFC液	–30 … +60
HFD液	–
水	+5 … +100
HETG (菜種油)	–30 … +80
HEES (合成エステル)	–30 … +80
HEPG (グリコール)	–30 … +60
一般鉱物系グリス	–30 … +100
摺動速度　m/s	1

表面仕上げ

表面粗さ	R_a	R_{max}
摺動面	*	*
シールハウジングの底面	≤ 1,6 µm	≤ 6,3 µm
シールハウジングの側面	≤ 3 µm	≤ 15 µm

摺動面の面仕上げは併用されるシールに合わせてください。

推奨公差

呼び径 Ø d	D	D_1	D_2
16 … 1000	H10	JS10	H10

Ø d の公差はバッファシールによって決まります。

チャンファ

長さと角度は併用されるロッドシールに合わせて設計してください。

装着について

ワイパーを正しく機能させるために注意深く取り付けることが重要です。通常は、ワイパーをハート型に変形させることで、すばやく、容易に取り付けることができます。

ワイパーリング **ダブルワイパー P8**

寸法表

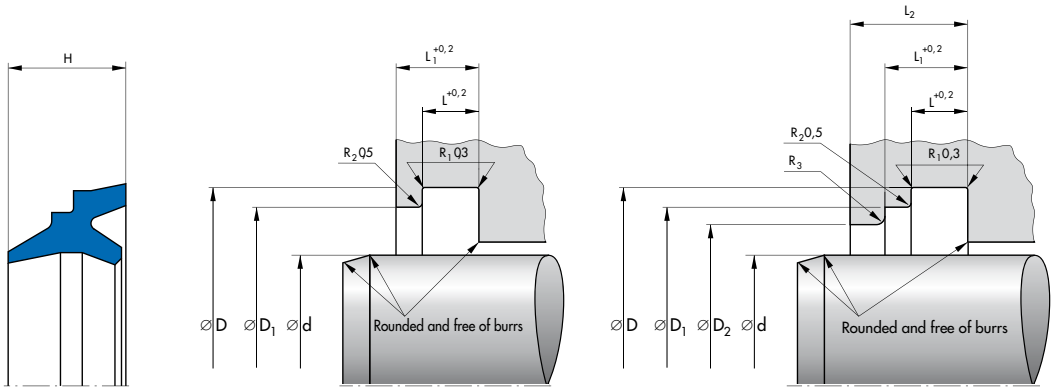

d	D	D1	D2	Profile	H	L	L1	L2	R3	Article No. Material 90 NBR B283/ 90 NBR 109	Article No. Material 85 NBR B247
10	18	16	13,5	4	8	4	6	8	0,5	24224393	
12	20	18	15,5	4	8	4	6	8	0,5	24224434	
14	22	20	17,5	4	8	4	6	8	0,5	24224394	
15	23	21	18,5	4	8	4	6	8	0,5	24224433	
16	24	22	19,5	4	8	4	6	8	0,5	24224395	
18	26	24	21,5	4	8	4	6	8	0,5	24224432	
20	28	26	23,5	4	8	4	6	8	0,5	24224396	
22	30	28	25,5	4	8	4	6	8	0,5	24224431	
25	33	31	28,5	4	8	4	6	8	0,5	24224397	
28	36	34	31,5	4	8	4	6	8	0,5	24224430	
30	38	36	33,5	4	8	4	6	8	0,5	24224398	
32	40	38	35,5	4	8	4	6	8	0,5	24224429	
35	43	41	38,5	4	8	4	6	8	0,5	24224399	
36	44	42	39,5	4	8	4	6	8	0,5	24224428	
40	48	46	43,5	4	8	4	6	8	0,5	24224400	
42	50	48	45,5	4	8	4	6	8	0,5	24224427	
45	53	51	48,5	4	8	4	6	8	0,5	24217239	
50	58	56	53,5	4	8	4	6	8	0,5	24197635	
55	63	61	58,5	4	8	4	6	8	0,5	24224402	
56	64	62	59,5	4	8	4	6	8	0,5	24224425	
60	68	66	63,5	4	8	4	6	8	0,5	24224403	
63	71	69	66,5	4	8	4	6	8	0,5	24224424	
65	73	71	68,5	4	8	4	6	8	0,5	24224404	
70	78	76	73,5	4	8	4	6	8	0,5	24224423	
75	83	81	78,5	4	8	4	6	8	0,5	24224405	
80	88	86	83,5	4	8	4	6	8	0,5	24224422	
85	93	91	88,5	4	8	4	6	8	0,5	24224406	
90	98	96	93,5	4	8	4	6	8	0,5	24224032	
100	108	106	103,5	4	8	4	6	8	0,5	24224407	
105	117	114	110	6	11	5,5	8,2	11,2	1	24224420	

ダブルワイパー P8

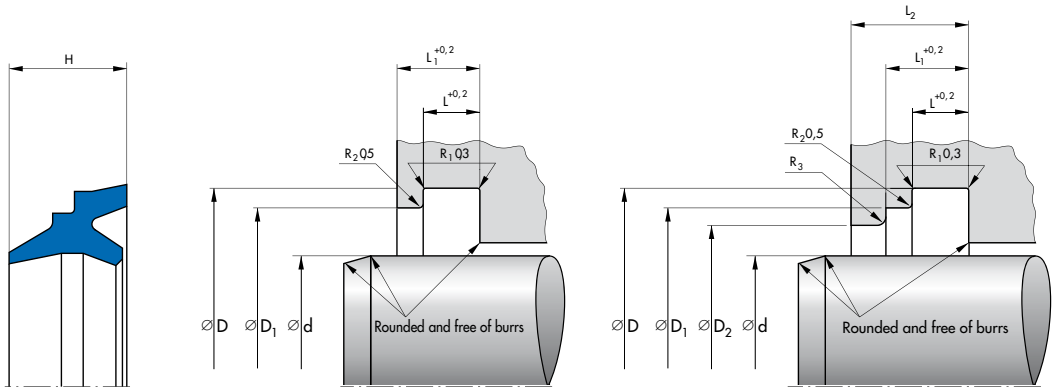

d	D	D1	D2	Profile	H	L	L1	L2	R3	Article No. Material 90 NBR B283/ 90 NBR 109	Article No. Material 85 NBR B247
110	122	119	115	6	11	5,5	8,2	11,2	1	24224408	
115	127	124	120	6	11	5,5	8,2	11,2	1	24224419	
120	132	129	125	6	11	5,5	8,2	11,2	1	24224409	
125	137	134	130	6	11	5,5	8,2	11,2	1	24224031	
130	142	139	135	6	11	5,5	8,2	11,2	1	24224410	
135	147	144	140,0	6,0	11	5,5	8,2	11,2	1,0	24224417	
150	162	159	155	6	11	5,5	8,2	11,2	1	24224416	
160	172	169	165	6	11	5,5	8,2	11,2	1	24224412	
170	182	179	175	6	11	5,5	8,2	11,2	1	24224415	
180	192	189	185	6	11	5,5	8,2	11,2	1	24224413	
200	212	209	205	6	11	5,5	8,2	11,2	1	24224414	
210	225	222	217,0	7,5	13	6,5	9,5	12,5	1,5		49017591
220	235	232	227	7,5	13	6,5	9,5	12,5	1,5		24354797
240	255	252	247	7,5	13	6,5	9,5	12,5	1,5		24354798
260	275	272	267	7,5	13	6,5	9,5	12,5	1,5		24354799
280	295	292	287	7,5	13	6,5	9,5	12,5	1,5		24354800
300	315	312	307	7,5	13	6,5	9,5	12,5	1,5		24354801
310	325	322	317	7,5	13	6,5	9,5	12,5	1,5		24357280
320	335	332	327	7,5	13	6,5	9,5	12,5	1,5		24355390
340	355	352	347	7,5	13	6,5	9,5	12,5	1,5		24354802
360	375	372	367	7,5	13	6,5	9,5	12,5	1,5		24354803
370	385	382	377,0	7,5	13	6,5	9,5	12,5	1,5		24359370
380	395	392	387	7,5	13	6,5	9,5	12,5	1,5		24354804
400	415	412	407	7,5	13	6,5	9,5	12,5	1,5		24354805
420	435	432	427	7,5	13	6,5	9,5	12,5	1,5		24354806
425	440	437	432	7,5	13	6,5	9,5	12,5	1,5		24355391
440	455	452	447	7,5	13	6,5	9,5	12,5	1,5		24355392
450	465	462	457	7,5	13	6,5	9,5	12,5	1,5		24355393
460	475	472	467	7,5	13	6,5	9,5	12,5	1,5		24354807
470	485	482	477,0	7,5	13	6,5	9,5	12,5	1,5		49017615
480	495	492	487	7,5	13	6,5	9,5	12,5	1,5		24355394

ワイパーリング **ダブルワイパー P8**

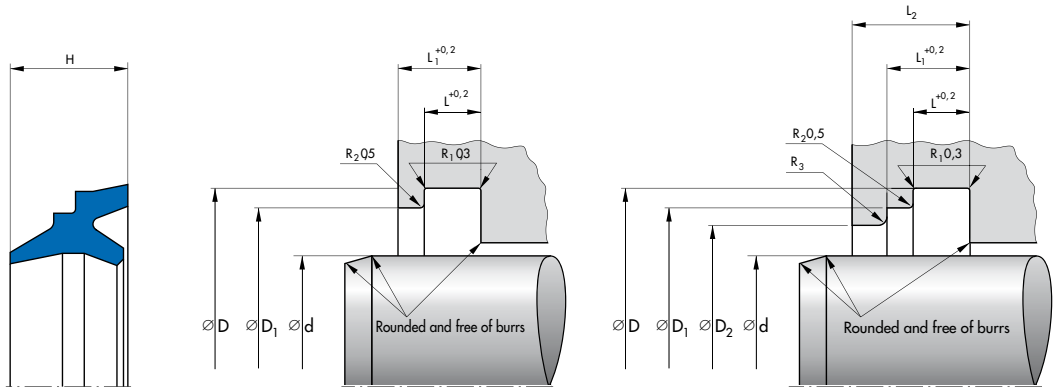

d	D	D1	D2	Profile	H	L	L1	L2	R3	Article No.	
										Material 90 NBR B283/ 90 NBR 109	Material 85 NBR B247
490	505	502	497,0	7,5	13	6,5	9,5	12,5	1,5		24379846
500	515	512	507	7,5	13	6,5	9,5	12,5	1,5		24354808
540	555	552	547	7,5	13	6,5	9,5	12,5	1,5		24355395
550	565	562	557	7,5	13	6,5	9,5	12,5	1,5		24355396
560	575	572	567	7,5	13	6,5	9,5	12,5	1,5		24354809
580	595	592	587	7,5	13	6,5	9,5	12,5	1,5		24357108
590	605	602	597	7,5	13	6,5	9,5	12,5	1,5		24355397
600	615	612	607	7,5	13	6,5	9,5	12,5	1,5		24354810
630	645	642	637	7,5	13	6,5	9,5	12,5	1,5		24354811
650	665	662	657	7,5	13	6,5	9,5	12,5	1,5		24355398
670	685	682	677	7,5	13	6,5	9,5	12,5	1,5		24359048
680	695	692	687	7,5	13	6,5	9,5	12,5	1,5		24354812
710	725	722	717	7,5	13	6,5	9,5	12,5	1,5		24355399
750	765	762	757	7,5	13	6,5	9,5	12,5	1,5		24355400
800	815	812	807	7,5	13	6,5	9,5	12,5	1,5		24355401
840	855	852	847,0	7,5	13	6,5	9,5	12,5	1,5		527160
900	915	912	907	7,5	13	6,5	9,5	12,5	1,5		24355402
950	965	962	957,0	7,5	13	6,5	9,5	12,5	1,5		527757
1000	1015	1012	1007	7,5	13	6,5	9,5	12,5	1,5		24357109

Ordering example

Article No.	Type	d	D	H	Material
24357109	P 8	1000	1015	13	Nitrile rubber NBR

ダブルワイパー P9

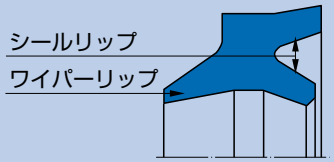

材質

材質	材料記号	硬度
ニトリルゴム NBR	85 NBR B247	85 ショア A

使用条件

材質	**85 NBR B247**
温度 ℃	
一般鉱物系作動油 HL, HLP	–30 … +100
HFA液	+5 … +60
HFB液	+5 … +60
HFC液	–30 … +60
HFD液	–
水	+5 … +100
HETG (菜種油)	–30 … +80
HEES (合成エステル)	–30 … +80
HEPG (グリコール)	–30 … +60
一般鉱物系グリス	–30 … +100
摺動速度　m/s	1

表面仕上げ

表面粗さ	R_a	R_{max}
摺動面	*	*
シールハウジングの底面	≤1,6 µm	≤6,3 µm
シールハウジングの側面	≤3 µm	≤15 µm

摺動面の面仕上げは併用されるシールに合わせてください。

推奨公差

呼び径 Ø d	D	D_1
16 … 2000	H10	+0,2

Ø d の公差はバッファシールによって決まります。

チャンファ

長さと角度は、併用されるロッドシールに合わせて設計してください。

装着について

ワイパーを正しく機能させるために注意深く取り付けることが重要です。通常は、ワイパーをハート型に変形させることで、すばやく、容易に取り付けることができます。

ワイパーリング **ダブルワイパー P9**

寸法表

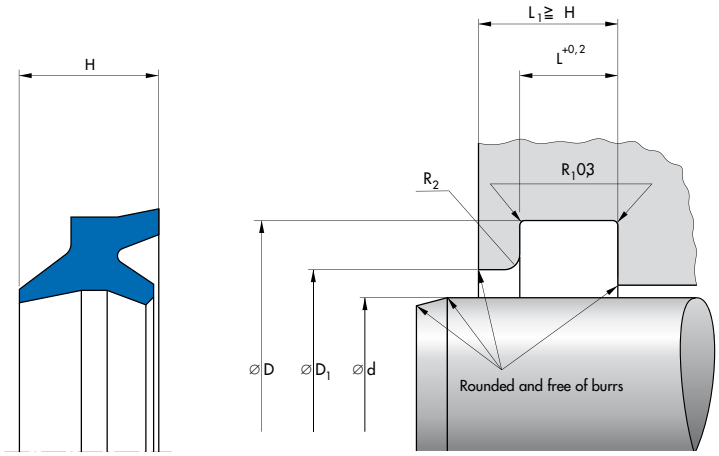

d	D	D1	Profile	H	L	L1	R2	Article No.
200	220	210	10	18	10,2	18	1,5	24212749
210	230	220	10	18	10,2	18	1,5	24224920
220	240	230	10	18	10,2	18	1,5	24224959
230	250	240	10	18	10,2	18	1,5	24224931
240	260	250	10	18	10,2	18	1,5	24193882
250	275	262,6	12,5	22,5	16	22,5	2	24175461
260	285	272,6	12,5	22,5	16	22,5	2	24224921
270	295	282,6	12,5	22,5	16	22,5	2	24213404
280	305	292,6	12,5	22,5	16	22,5	2	24183892
290	315	302,6	12,5	22,5	16	22,5	2	24224938
300	325	312,6	12,5	22,5	16	22,5	2	24173146
310	340	325	15	27	18	27	3	24224922
320	350	335	15	27	18	27	3	24224937
330	360	345	15	27	18	27	3	24146278
340	370	355	15	27	18	27	3	24224930
350	380	365	15	27	18	27	3	24147758
360	390	375	15	27	18	27	3	24224923
370	400	385	15	27	18	27	3	24224929
380	410	395	15	27	18	27	3	24149422
390	420	405	15	27	18	27	3	24224940
400	430	415	15	27	18	27	3	24170712
410	440	425	15	27	18	27	3	24224936
420	450	435	15	27	18	27	3	24170651
430	460	445	15	27	18	27	3	24178040
440	470	455	15	27	18	27	3	24224924
450	480	465	15	27	18	27	3	24224958
460	490	475	15	27	18	27	3	24224942
470	500	485	15	27	18	27	3	24224960
480	510	495	15	27	18	27	3	24224941
490	520	505	15	27	18	27	3	24224957
500	530	515	15	27	18	27	3	24224925
510	540	525	15	27	18	27	3	24224943

ダブルワイパー P9

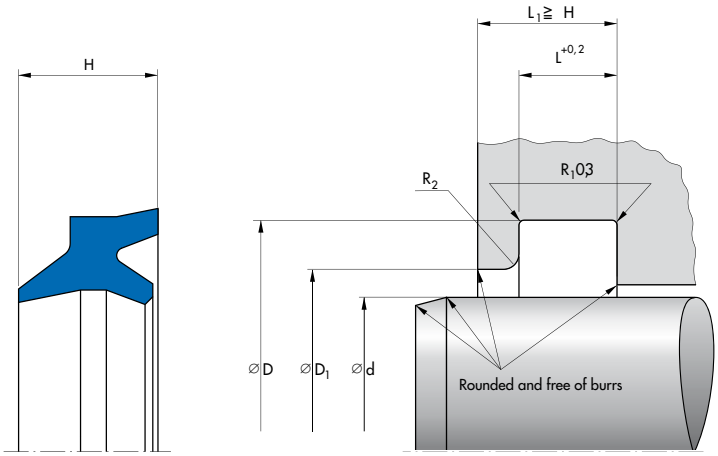

d	D	D1	Profile	H	L	L1	R2	Article No.
520	550	535	15	27	18	27	3	24224956
530	560	545	15	27	18	27	3	24224932
540	570	555	15	27	18	27	3	24224955
560	590	575	15	27	18	27	3	24224954
570	600	585	15	27	18	27	3	24224944
590	620	605	15	27	18	27	3	24224945
600	630	615	15	27	18	27	3	24224926
620	650	635	15	27	18	27	3	24224953
660	690	675	15	27	18	27	3	24287716
670	700	685	15	27	18	27	3	24224934
680	710	695	15	27	18	27	3	24238455
695	725	610	15	27	18	27	3	24296288
700	730	715	15	27	18	27	3	24224952
720	750	735	15	27	18	27	3	24224947
730	760	745,0	15	27	18	27	3	49018767
740	770	755	15	27	18	27	3	24224951
750	780	765	15	27	18	27	3	24233258
760	790	775	15	27	18	27	3	24224948
770	800	785	15	27	18	27	3	24353518
775	805	790	15	27	18	27	3	24295917
780	810	795	15	27	18	27	3	24217401
790	820	805	15	27	18	27	3	24302433
800	830	815	15	27	18	27	3	24215532
810	840	825	15	27	18	27	3	24264154
820	850	835	15	27	18	27	3	24224935
830	860	845,0	15	27	18	27	3	49003545
840	870	855	15	27	18	27	3	24224961
850	880	865	15	27	18	27	3	24215590
860	890	875	15	27	18	27	3	24224963
870	900	885	15	27	18	27	3	24295918
880	910	895	15	27	18	27	3	24224962
890	920	905	15	27	18	27	3	24297999
900	930	915	15	27	18	27	3	24224950

ワイパーリング

ダブルワイパー P9

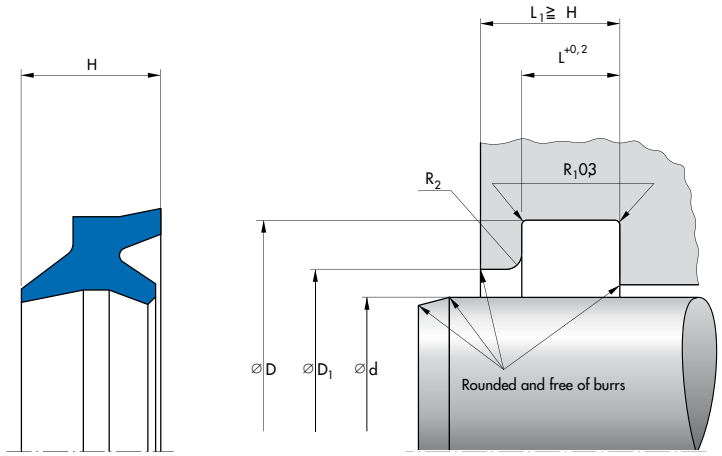

d	D	D1	Profile	H	L	L1	R2	Article No.
910	940	925,0	15	27	18	27	3	24361537
920	950	935	15	27	18	27	3	24345992
950	980	965,0	15	27	18	27	3	24233241
960	990	975	15	27	18	27	3	24224928
970	1000	985,0	15	27	18	27	3	24361394
980	1010	995	15	27	18	27	3	24293775
990	1020	1005,0	15	27	18	27	3	49007878
1000	1030	1015	15	27	18	27	3	24215533
1020	1050	1035	15	27	18	27	3	24353379
1040	1070	1055	15	27	18	27	3	24331194
1050	1080	1065	15	27	18	27	3	24306433
1060	1090	1075	15	27	18	27	3	24350174
1070	1100	1085	15	27	18	27	3	24228839
1100	1130	1115	15	27	18	27	3	24250720
1110	1140	1125	15	27	18	27	3	24237246
1120	1150	1135,0	15	27	18	27	3	49017722
1130	1160	1145,0	15	27	18	27	3	24378267
1160	1190	1175,0	15	27	18	27	3	24342178
1170	1200	1185	15	27	18	27	3	24341374
1190	1220	1205,0	15	27	18	27	3	24378268
1210	1240	1225,0	15	27	18	27	3	24362171
1220	1250	1235	15	27	18	27	3	24259753
1250	1280	1265	15	27	18	27	3	24302041
1260	1290	1275	15	27	18	27	3	24342022
1300	1330	1315	15	27	18	27	3	24292824
1350	1380	1365	15	27	18	27	3	24290793
1370	1400	1385	15	27	18	27	3	24332613
1380	1410	1395,0	15	27	18	27	3	24378270
1420	1450	1435,0	15	27	18	27	3	24362130
1450	1480	1465	15	27	18	27	3	24302595
1540	1570	1555,0	15	27	18	27	3	24378271
1560	1590	1575,0	15	27	18	27	3	532782
1580	1610	1595	15	27	18	27	3	24336748

ダブルワイパー P9

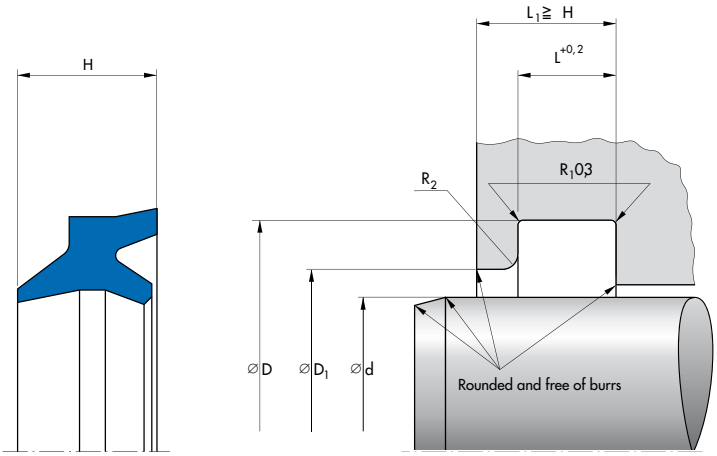

d	D	D1	Profile	H	L	L1	R2	Article No.
1660	1690	1675	15	27	18	27	3	24357172
1700	1730	1715,0	15	27	18	27	3	49019211
1750	1780	1765	15	27	18	27	3	24262918
1800	1830	1815,0	15	27	18	27	3	49012005
1960	1990	1975	15	27	18	27	3	24259169
2000	2030	2015	15	27	18	27	3	24294574

Ordering example

Article No.	Type	d	D	H	Material
24294574	P 9	2000	2030	27	Nitrile rubber NBR

ダブルワイパー PT1

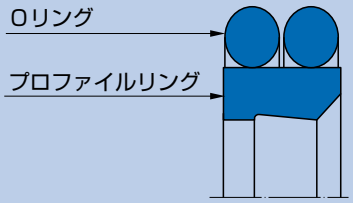

材質

プロファイルリング

材質	材料記号
PTFE ブロンズ	PTFE B602
PTFE ガラス/ 二硫化モリブデン入り	PTFE GM201

Oリング

材質	材料記号	硬度
ニトリルゴム NBR	NBR	70 ショア A
ふっ素ゴム	FKM	70 ショア A

使用条件

材質	PTFE B602/NBR	PTFE B602/FKM	PTFE GM201/NBR	PTFE GM201/FKM
温度 ℃				
一般鉱物系作動油 HL, HLP	−30 … +100	−10 … +200	−30 … +100	−10 … +150
HFA液	–	–	+5 … +60	+5 … +60
HFB液	–	–	+5 … +60	+5 … +60
HFC液	–	–	−30 … +60	−10 … +40
HFD液	–	−10 … +20	–	−10 … +150
水	–	–	+5 … +100	+5 … +100
HETG (菜種油)	−30 … +80	−10 … +80	−30 … +80	−10 … +80
HEES (合成エステル)	−30 … +80	−10 … +100	−30 … +60	−10 … +100
HEPG (グリコール)	−30 … +60	−10 … +80	−30 … +60	−10 … +80
一般鉱物系グリス	−30 … +100	−10 … +200	−30 … +100	−10 … +150
摺動速度　m/s	5			

表面仕上げ

表面粗さ	R_a	R_{max}
摺動面	*	*
シールハウジングの底面	≤1,6 µm	≤6,3 µm
シールハウジングの側面	≤3 µm	≤15 µm

摺動面の面仕上げは併用されるシールに合わせてください。

推奨公差

呼び径 Ø d	D	D_1
20 … 800	H9	H10

Ø d の公差はバッファシールによって決まります。

チャンファ

長さと角度は、併用されるロッドシールに合わせて設計してください。

装着について

ワイパーを正しく機能させるために注意深く取り付けることが重要です。通常は、ワイパーをハート型に変形させることで、すばやく、容易に取り付けることができます。

寸法表

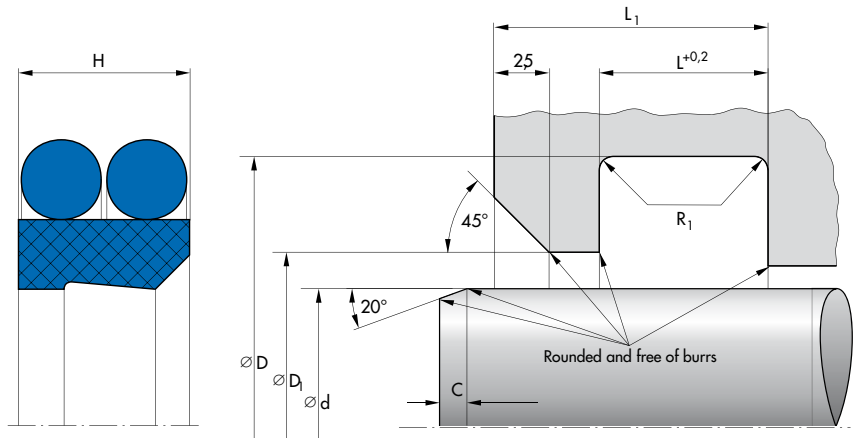

d	D	D1	H	L	L1	Profile	C	R1	Article No.			
									Material B602 NBR	Material B602 FKM	Material GM201 FKM	Material GM201 NBR
20	27,6	21	4,0	4,2	8,2	3,8	3	0,4	24269429			24339980
25	32,6	26	4,0	4,2	8,2	3,8	3	0,4	24275331	24275423		
28	35,6	29	4,0	4,2	8,2	3,8	3	0,4	24275334	24275426		
30	37,6	31	4,0	4,2	8,2	3,8	3	0,4	24275338	24275430		
32	39,6	33	4,0	4,2	8,2	3,8	3	0,4	24269656	24275434		
35	42,6	36	4,0	4,2	8,2	3,8	3	0,4	24275347	24275439		
36	43,6	37	4,0	4,2	8,2	3,8	3	0,4	24275352	24275444		
40	48,8	41,5	6,0	6,3	10,3	4,4	3	1,2	24261061	24275427		
42	50,8	43,5	6,0	6,3	10,3	4,4	3	1,2	24275339	24275431		
45	53,8	46,5	6,0	6,3	10,3	4,4	3	1,2	24275341	24275433		
50	58,8	51,5	6,0	6,3	10,3	4,4	3	1,2	24275345	24275437	24351716	49004617
55	63,8	56,5	6,0	6,3	10,3	4,4	3	1,2	24300395			
56	64,8	57,5	6,0	6,3	10,3	4,4	4	1,2	24275351	24275443		
60	68,8	61,5	6,0	6,3	10,3	4,4	4	1,2	24269451	24275425	24351722	531996
63	71,8	64,5	6,0	6,3	10,3	4,4	4	1,2	24275336	24275428		
65	73,8	66,5	6,0	6,3	10,3	4,4	4	1,2	24275348	24275440		24380154
70	82,2	72	7,7	8,1	12,1	6,1	4	2,0	24275343	24275435	24351734	24371776
75	87,2	77	7,7	8,1	12,1	6,1	4	2,0	24275346	24275438		
80	92,2	82	7,7	8,1	12,1	6,1	4	2,0	24275350	24275442	24351705	
85	97,2	87	7,7	8,1	12,1	6,1	4	2,0	24275337	24275429	24351784	24380155
90	102,2	92	7,7	8,1	12,1	6,1	4	2,0	24275340	24275432	24351735	
95	107,2	97	7,7	8,1	12,1	6,1	4	2,0			24351785	
100	112,2	102	7,7	8,1	12,1	6,1	4	2,0	24275349	24275441	24354911	24380032
105	117,2	107	7,7	8,1	12,1	6,1	4	2,0			24350943	24380095
110	122,2	112	7,7	8,1	12,1	6,1	4	2,0	24275356	24275448	24351715	24380092
115	127,2	117	7,7	8,1	12,1	6,1	4	2,0	24275360	24275452	24359810	
120	132,2	122	7,7	8,1	12,1	6,1	4	2,0	24275364	24275456	24351736	
125	137,2	127	7,7	8,1	12,1	6,1	6	2,0	24275365	24275461	24352301	24380156
130	142,2	132	7,7	8,1	12,1	6,1	6	2,0	24275374	24275466	24341216	
135	147,2	137	7,7	8,1	12,1	6,1	6	2,0			24380767	

ワイパーリング

ダブルワイパー PT1

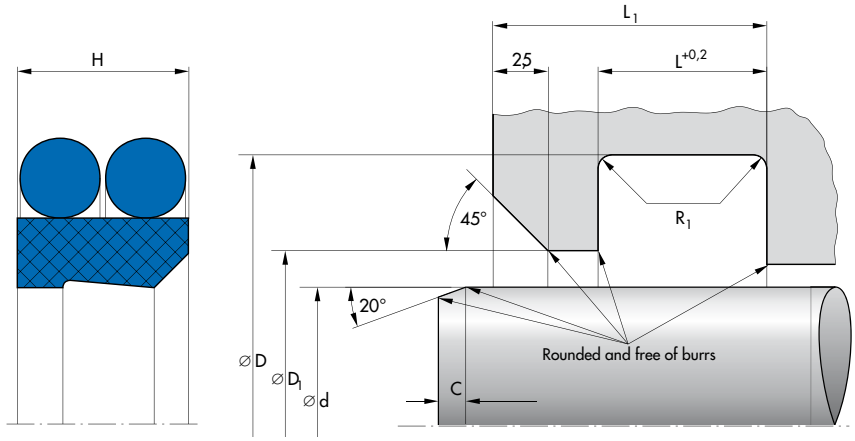

d	D	D1	H	L	L1	Profile	C	R1	Article No.			
									Material B602 NBR	Material B602 FKM	Material GM201 FKM	Material GM201 NBR
140	156	142	11,0	11,5	15,5	8,0	6	2,0	24268086	24275449	24350944	49004558
145	161	147	11,0	11,5	15,5	8,0	6	2,0				24380702
150	166	152	11,0	11,5	15,5	8,0	6	2,0	24275361	24275453	24339307	49005139
155	171	157	11,0	11,5	15,5	8,0	6	2,0				24380703
160	176	162	11,0	11,5	15,5	8,0	6	2,0	24275363	24275455	24350945	
170	186	172	11,0	11,5	15,5	8,0	6	2,0	24275367	24275459	24351743	24380704
175	191	177	11,0	11,5	15,5	8,0	6	2,0			24351786	
180	196	182	11,0	11,5	15,5	8,0	6	2,0	24275373	24275465	24350946	24380584
190	206	192	11,0	11,5	15,5	8,0	6	2,0			24352303	
200	216	202	11,0	11,5	15,5	8,0	6	2,0	24275358	24275450	24351701	
210	226	212	11,0	11,5	15,5	8,0	8	2,0				24380705
220	236	222	11,0	11,5	15,5	8,0	8	2,0	24274581	24275457	24351714	49002400
230	246	232	11,0	11,5	15,5	8,0	8	2,0	24275368	24275460	24351787	49004618
240	256	242	11,0	11,5	15,5	8,0	8	2,0	24275372	24275464		533355
245	261	247	11,0	11,5	15,5	8,0	8	2,0	24377708			
250	266	252	11,0	11,5	15,5	8,0	8	2,0	24275359	24275451		49009052
260	276	262	11,0	11,5	15,5	8,0	8	2,0	24275362	24275454		24375451
265	281	267	11,0	11,5	15,5	8,0	8	2,0			24351788	
280	296	282	11,0	11,5	15,5	8,0	8	2,0	24275371	24275463	24351702	49004005
290	306	292	11,0	11,5	15,5	8,0	8	2,0	24275467			
300	316	302	11,0	11,5	15,5	8,0	8	2,0	24275376	24275468	24374010	
310	326	312	11,0	11,5	15,5	8,0	8	2,0		24348310	24351789	49009461
320	336	322	11,0	11,5	15,5	8,0	8	2,0	24296543	24342120	24351378	49010398
330	346	332	11,0	11,5	15,5	8,0	8	2,0				49004619
335	351	337	11,0	11,5	15,5	8,0	8	2,0				49008975
340	356	342	11,0	11,5	15,5	8,0	8	2,0	24338668	24345965	24351898	
350	366	372	11,0	11,5	15,5	8,0	8	2,0		24342121	24351703	
355	371	357	11,0	11,5	15,5	8,0	8	2,0	24377706			
360	376	362	11,0	11,5	15,5	8,0	8	2,0	24289854			49009462
370	386	372	11,0	11,5	15,5	8,0	8	2,0	24342976			
375	391	377	11,0	11,5	15,5	8,0	8	2,0	24346725			

ダブルワイパー PT1

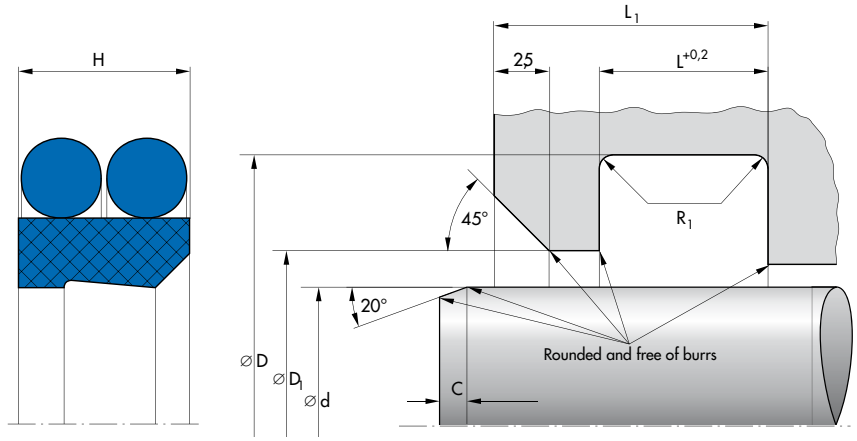

d	D	D1	H	L	L1	Profile	C	R1	Article No.			
									Material B602 NBR	Material B602 FKM	Material GM201 FKM	Material GM201 NBR
380	396	382	11,0	11,5	15,5	8,0	8	2,0	24343755			
390	406	392	11,0	11,5	15,5	8,0	8	2,0	24351468			
400	424	402,5	14,8	15,5	19,5	12,0	8	2,0	24345418		24351704	49012517
410	434	412,5	14,8	15,5	19,5	12,0	8	2,0	532389			
420	444	422,5	14,8	15,5	19,5	12,0	8	2,0	24353639			49008822
430	454	432,5	14,8	15,5	19,5	12,0	8	2,0	24348077			
440	464	442,5	14,8	15,5	19,5	12,0	8	2,0	24378393		526025	
445	469	447,5	14,8	15,5	19,5	12,0	8	2,0				49004004
450	474	452,5	14,8	15,5	19,5	12,0	8	2,0	24345800			
460	484	462,5	14,8	15,5	19,5	12,0	8	2,0	24344532			
465	489	467,5	14,8	15,5	19,5	12,0	8	2,0				49009443
470	494	472,5	14,8	15,5	19,5	12,0	8	2,0	24370827			
475	499	477,5	14,8	15,5	19,5	12,0	8	2,0				49012518
480	504	482,5	14,8	15,5	19,5	12,0	8	2,0	24372747			
495	519	497,5	14,8	15,5	19,5	12,0	8	2,0				49010394
500	524	502,5	14,8	15,5	19,5	12,0	8	2,0	24378394			
510	534	512,5	14,8	15,5	19,5	12,0	8	2,0	24372882			49006826
520	544	522,5	14,8	15,5	19,5	12,0	8	2,0	24345673			49008973
525	549	527,5	14,8	15,5	19,5	12,0	8	2,0				49012519
530	554	532,5	14,8	15,5	19,5	12,0	8	2,0	24344463	24370401		
540	564	542,5	14,8	15,5	19,5	12,0	8	2,0	24369294			
560	584	562,5	14,8	15,5	19,5	12,0	8	2,0	24374220			
570	594	572,5	14,8	15,5	19,5	12,0	8	2,0				49009444
585	609	587,5	14,8	15,5	19,5	12,0	8	2,0				49012520
590	614	592,5	14,8	15,5	19,5	12,0	8	2,0	24377862	24328251		
600	624	602,5	14,8	15,5	19,5	12,0	8	2,0	24374052			
620	644	622,5	14,8	15,5	19,5	12,0	8	2,0	24370196			
635	659	637,5	14,8	15,5	19,5	12,0	8	2,0				49012435
675	702,3	677,5	17,2	18,0	22,0	13,7	11	2,0				49012436
690	717,3	692,5	17,2	18,0	22,0	13,7	11	2,0	528033			
745	772,3	747,5	17,2	18,0	22,0	13,7	11	2,0				49012437

ワイパーリング

ダブルワイパー PT1

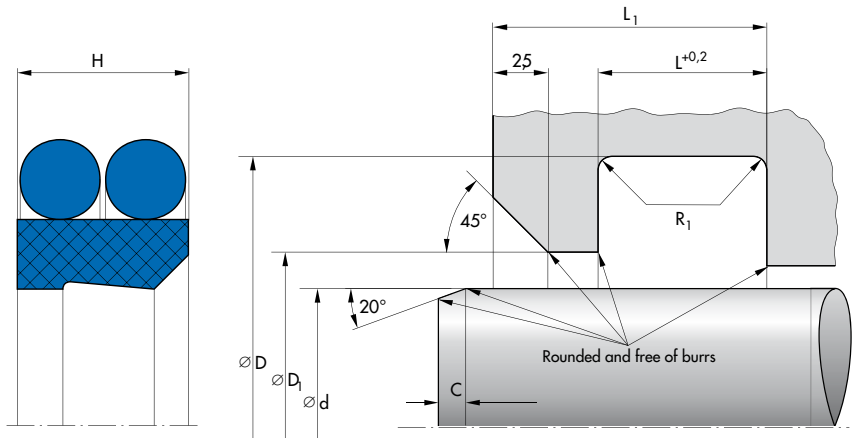

d	D	D1	H	L	L1	Profile	C	R1	Article No. Material B602 NBR	Material B602 FKM	Material GM201 FKM	Material GM201 NBR
760	787,3	762,5	17,2	18,0	22,0	13,7	11	2,0	24380544			
800	827,3	802,5	17,2	18,0	22,0	13,7	11	2,0	24348235			
815	842,3	817,5	17,2	18,0	22,0	13,7	11	2,0				49012438
900	927,3	902,5	17,2	18,0	22,0	13,7	11	2,0	526605			
910	937,3	912,5	17,2	18,0	22,0	13,7	11	2,0				49012439
920	947,3	922,5	17,2	18,0	22,0	13,7	11	2,0	24378522			

Ordering example

Article No.	Type	d	D	H	Material
24378522	PT 1	920	947,3	17,2	PTFE bronze compound

ダブルワイパー PT2

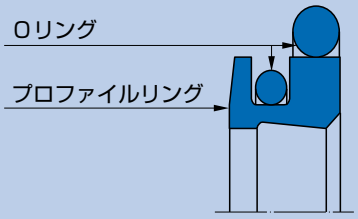

材質

プロファイルリング

材質	材料記号
PTFE ブロンズ	PTFE B602

Oリング

材質	材料記号	硬度
ニトリルゴム NBR	NBR	70 ショア A
ふっ素ゴム	FKM	70 ショア A

使用条件

材質	**85 NBR B247**	**85 FKM K664**
温度 ℃		
一般鉱物系作動油 HL, HLP	−30 … +100	−10 … +200
HFA液	–	–
HFB液	–	–
HFC液	–	–
HFD液	–	−10 … +200
水	–	–
HETG (菜種油)	−30 … +80	−10 … +80
HEES (合成エステル)	−30 … +80	−10 … +100
HEPG (グリコール)	−30 … +60	−10 … +80
一般鉱物系グリス	−30 … +100	−10 … +200
摺動速度　m/s	5	

表面仕上げ

表面粗さ	R_a	R_{max}
摺動面	*	*
シールハウジングの底面	≤ 1,6 µm	≤ 6,3 µm
シールハウジングの側面	≤ 3 µm	≤ 15 µm

摺動面の面仕上げは併用されるシールに合わせてください。

推奨公差

呼び径 Ø d	D	D_1
100 … 1200	H8	H8

Ø d の公差はバッファシールによって決まります。

チャンファ

長さと角度は、併用されるロッドシールに合わせて設計してください。

装着について

ワイパーを正しく機能させるために注意深く取り付けることが重要です。通常は、ワイパーをハート型に変形させることで、すばやく、容易に取り付けることができます。

ワイパーリング **ダブルワイパー PT2**

寸法表

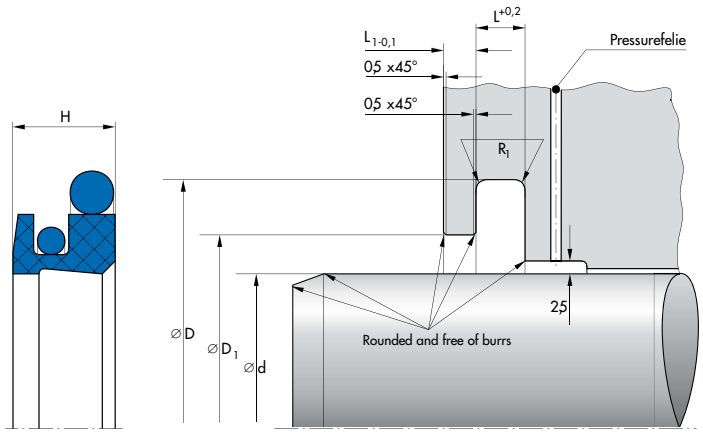

d	D	D_1	Profile	H	L	L_1	Article No.	
							Material Bronze NBR	Material Bronze FKM
100	122,2	110,7	11,10	13,5	6,3	4,2	24359838	
110	132,2	120,7	11,10	13,5	6,3	4,2	24361474	
120	142,2	130,7	11,10	13,5	6,3	4,2	24357224	
130	152,2	140,7	11,10	13,5	6,3	4,2	24361475	24358280
139,7	161,9	150,4	11,10	13,5	6,3	4,2	24361457	
140	162,2	150,7	11,10	13,5	6,3	4,2	24344542	
150	172,2	160,7	11,10	13,5	6,3	4,2	24360778	24357793
160	182,2	170,7	11,10	13,5	6,3	4,2	24347042	24348020
170	192,2	180,7	11,10	13,5	6,3	4,2	24344540	24357223
180	202,2	190,7	11,10	13,5	6,3	4,2		24357393
180	202,2	190,7	11,10	13,5	6,3	4,2	24350643	
200	222,2	210,7	11,10	13,5	6,3	4,2	24353154	
210	232,2	220,7	11,10	13,5	6,3	4,2	24375895	
220	242,2	230,7	11,10	13,5	6,3	4,2	24353169	
228,6	250,8	239,3	11,10	13,5	6,3	4,2	24360117	
230	254,2	240,7	12,10	13,5	6,3	4,2	24355054	
240	264,2	250,7	12,10	13,5	6,3	4,2	24356322	
250	274,2	260,7	12,10	13,5	6,3	4,2		24357667
260	284,2	270,7	12,10	13,5	6,3	4,2	24352166	
275	299,2	285,7	12,10	13,5	6,3	4,2	24351463	
280	304,2	290,7	12,10	13,5	6,3	4,2	24360995	
295	319,2	305,7	12,10	13,5	6,3	4,2	24359585	
300	333	310,7	16,50	18,4	8,1	6,3	24348115	
300	333	315,1	16,50	18,4	8,1	6,3	24347079	24356968
330,2	363,2	345,3	16,50	18,4	8,1	6,3	24358312	
340	373	355,1	16,50	18,4	8,1	6,3		24358735
350	383	365,1	16,50	18,4	8,1	6,3	24337999	
360	393	375,1	16,50	18,4	8,1	6,3	24331443	
370	403	385,1	16,50	18,4	8,1	6,3	24344424	
380	413	395,1	16,50	18,4	8,1	6,3	24346896	
385	418	400,1	16,50	18,4	8,1	6,3	24353627	
390	423	405,1	16,50	18,4	8,1	6,3	24349834	
400	433	415,1	16,50	18,4	8,1	6,3	24353007	

ダブルワイパー PT2

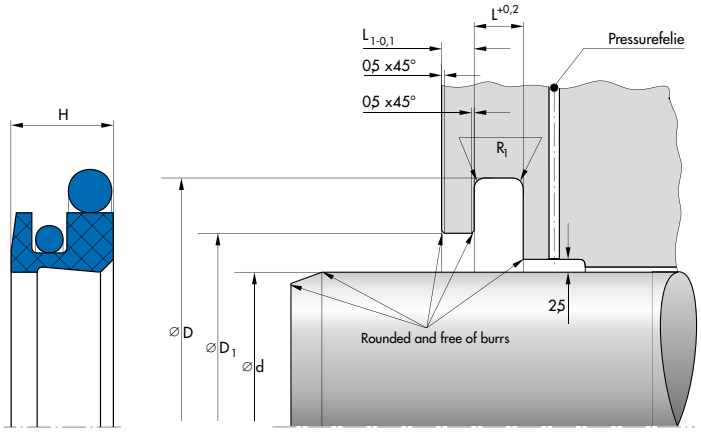

d	D	D_1	Profile	H	L	L_1	Article No.	
							Material Bronze NBR	Material Bronze FKM
420	453	435,1	16,50	18,4	8,1	6,3	24331444	
430	463	445,1	16,50	18,4	8,1	6,3	24354755	
431,8	464,8	446,9	16,50	18,4	8,1	6,3	24342995	
450	483	465,1	16,50	18,4	8,1	6,3	24358970	
470	503	485,1	16,50	18,4	8,1	6,3		24327546
480	513	495,1	16,50	18,4	8,1	6,3	24338000	
500	533	515,1	16,50	18,4	8,1	6,3	24360955	24347054
510	543	525,1	16,50	18,4	8,1	6,3	24372692	
560	593	575,1	16,50	18,4	8,1	6,3	24339610	
600	633	615,1	16,50	18,4	8,1	6,3	24331445	
630	666,5	645,1	18,25	19,8	9,5	6,3	24349708	
640	676,5	655,1	18,25	19,8	9,5	6,3	24348256	24357491
660	696,5	675,1	18,25	19,8	9,5	6,3	24349836	
670	706,5	685,1	18,25	19,8	9,5	6,3	24346164	
740	776,5	695,1	18,25	19,8	9,5	6,3	24344400	
770	806,5	755,1	18,25	19,8	9,5	6,3		24353425
795	831,5	785,1	18,25	19,8	9,5	6,3	24344331	
800	836,5	810,1	18,25	19,8	9,5	6,3		24358811
800	836,5	815,1	18,25	19,8	9,5	6,3	24341037	
820	856,5	835,1	18,25	19,8	9,5	6,3	24349213	24357495
830	866,5	845,1	18,25	19,8	9,5	6,3	24344384	
850	886,5	865,1	18,25	19,8	9,5	6,3	24314623	
890	926,5	905,1	18,25	19,8	9,5	6,3	24343530	
950	986,5	965,1	18,25	19,8	9,5	6,3	24356339	24357110
970	1006,5	985,1	18,25	19,8	9,5	6,3	24359661	
1130	1166,5	1145,1	18,25	19,8	9,5	6,3	530018	
1150	1186,5	1165,1	18,25	19,8	9,5	6,3	24357321	
1160	1196,5	1175,1	18,25	19,8	9,5	6,3	24371028	
1320	1356,5	1335,1	18,25	19,8	9,5	6,3	577134	

Ordering example

Article No.	Type	d	D	H	Material
577134	PT 2	1320	1356,5	19,8	PTFE bronze compound

ワイパー PU5

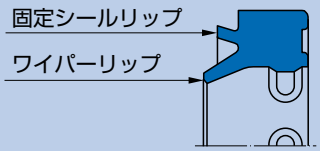

材質

材質	材料記号	硬度
ポリウレタン	95 AU V149	95 ショア A

使用条件

材質	**95 AU V149**
温度 ℃	
一般鉱物系作動油 HL, HLP	−30 … +110
HFA液	+5 … +50
HFB液	+5 … +50
HFC液	−30 … +40
HFD液	–
水	+5 … +50
HETG (菜種油)	−30 … +60
HEES (合成エステル)	−30 … +80
HEPG (グリコール)	−30 … +50
一般鉱物系グリス	−30 … +110
摺動速度　m/s	2

表面仕上げ

表面粗さ	R_a	R_{max}
摺動面	*	*
シールハウジングの底面	≤ 1,6 µm	≤ 6,3 µm
シールハウジングの側面	≤ 3 µm	≤ 15 µm

摺動面の面仕上げは併用されるシールに合わせてください。

推奨公差

呼び径 Ø d	D	D_1
16 … 200	H11	H11

Ø d の公差はバッファシールによって決まります。

チャンファ

長さと角度は、併用されるロッドシールに合わせて設計してください。

装着について

ワイパーを正しく機能させるために注意深く取り付けることが重要です。通常は、ワイパーをハート型に変形させることで、すばやく、容易に取り付けることができます。

寸法表

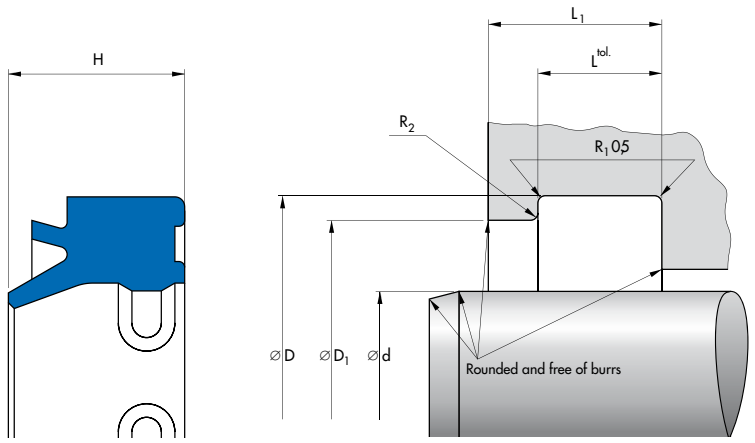

d	D	D1	Profile	H	L	Tolerance for L	L1	R2 max	Article No.
80	90	87,0	5,0	9,0	6,3	0,2	8,3	0,4	24288782
80	92	89,0	6,0	10,0	5,5	0,2	7,0	0,3	24368034
85	93	91,0	4,0	7,0	4,0	0,2	5,0	0,3	24314525
90	98	96,0	4,0	7,0	4,0	0,2	5,0	0,3	24314526
90	100	97,0	5,0	9,0	6,3	0,2	8,3	0,4	24275179
90	102	99,0	6,0	10,0	5,5	0,2	7,0	0,3	24368035
100	108	106,0	4,0	7,0	4,0	0,2	5,0	0,3	24314527
100	115	110,0	7,5	13,0	9,5	0,3	12,0	0,6	24275180
110	122	119,0	6,0	10,0	5,5	0,2	7,0	0,3	24314528
110	125	120,0	7,5	13,0	9,5	0,3	12,0	0,6	24265869
115	127	124,0	6,0	10,0	5,5	0,2	7,0	0,3	24314529
120	132	129,0	6,0	10,0	5,5	0,2	7,0	0,3	24314530
125	137	134,0	6,0	10,0	5,5	0,2	7,0	0,3	24314531
125	140	135,0	7,5	13,0	9,5	0,3	12,0	0,6	24289918
130	142	139,0	6,0	10,0	5,5	0,2	7,0	0,3	24314532
140	152	149,0	6,0	10,0	5,5	0,2	7,0	0,3	24314534
140	155	150,0	7,5	13,0	9,5	0,3	12,0	0,6	24289919
150	162	159,0	6,0	10,0	5,5	0,2	7,0	0,3	24314535
160	172	169,0	6,0	10,0	5,5	0,2	7,0	0,3	24314536
160	175	170,0	7,5	13,0	9,5	0,3	12,0	0,6	24289920
170	182	179,0	6,0	10,0	5,5	0,2	7,0	0,3	24314538
180	192	189,0	6,0	10,0	5,5	0,2	7,0	0,3	24314539
180	195	190,0	7,5	13,0	9,5	0,3	12,0	0,6	24294376
200	212	209,0	6,0	10,0	5,5	0,2	7,0	0,3	24314541
200	215	210,0	7,5	13,0	9,5	0,3	12,0	0,6	24294377

Ordering example

Article No.	Type	d	D	H	Material
24294377	PU 5	200	215	13,0	Polyurethane

ワイパー PU6

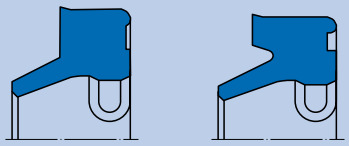

材質

材質	材料記号	硬度
ポリウレタン	95 AU V149	95 ショア A

使用条件

材質	**95 AU V149**
温度 ℃	
一般鉱物系作動油 HL, HLP	–30 … +110
HFA液	+5 … +50
HFB液	+5 … +50
HFC液	–30 … +40
HFD液	–
水	+5 … +50
HETG (菜種油)	–30 … +60
HEES (合成エステル)	–30 … +80
HEPG (グリコール)	–30 … +50
一般鉱物系グリス	–30 … +110
摺動速度　m/s	2

表面仕上げ

表面粗さ	R_a	R_{max}
摺動面	*	*
シールハウジングの底面	≤ 1,6 µm	≤ 6,3 µm
シールハウジングの側面	≤ 3 µm	≤ 15 µm

摺動面の面仕上げは併用されるシールに合わせてください。

推奨公差

呼び径 Ø d	D	D_1
12 … 200	H10	H11

Ø d の公差はバッファシールによって決まります。

チャンファ

長さと角度は、併用されるロッドシールに合わせて設計してください。

装着について

ワイパーを正しく機能させるために注意深く取り付けることが重要です。通常は、ワイパーをハート型に変形させることで、すばやく、容易に取り付けることができます。

寸法表

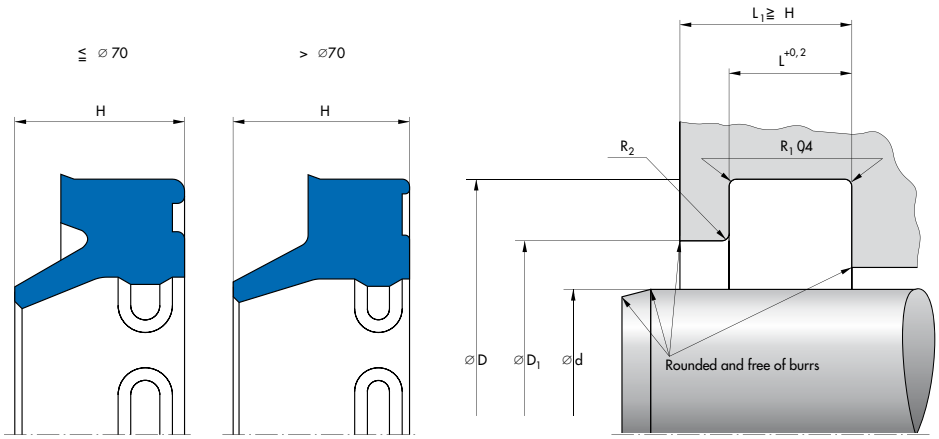

d	D	L	H	D_1	C	R2	Article No.
12	18,6	3,8	5,3	15	3,3	1	24375925
14	20,6	3,8	5,3	17	3,3	1	24375926
16	22,6	3,8	5,3	19	3,3	1	24375927
18	24,6	3,8	6,3	21	3,3	1	24375928
20	28,6	5,3	6,5	23	4,3	1	24004784
22	30,6	5,3	6,5	25	4,3	1	24004788
25	33,6	5,3	6,5	28	4,3	1	24004792
28	36,6	5,3	6,5	31	4,3	1	24004798
30	38,6	5,3	6,5	33	4,3	1	24004799
32	40,6	5,3	6,5	35	4,3	1	24004805
35	43,6	5,3	6,5	38	4,3	1	24004808
36	44,6	5,3	6,5	39	4,3	1	24004811
40	48,6	5,3	6,5	43	4,3	1	24004816
42	50,6	5,3	6,5	45	4,3	1	24004820
45	55,6	5,3	6,5	48	5,3	1	24004827
50	60,6	5,3	6,5	53	5,3	1	24004835
55	65,6	5,3	7	58	5,3	1	24004846
56	66,6	5,3	7	59	5,3	1	24004849
60	70,6	5,3	7	63	5,3	1	24004853
63	73,6	5,3	7	66	5,3	1	24004859
65	75,6	5,3	7	68	5,3	1	24004869
70	80,6	5,3	7	73	5,3	1	24004881
75	87,2	7,2	12	81	6,1	1	24004892
80	92,2	7,2	12	86	6,1	1	24004909
85	97,2	7,2	12	91	6,1	1	24004917
90	102,2	7,2	12	96	6,1	1	24004928
100	112,2	7,2	12	106	6,1	1	24004944
110	122,2	7,2	12	116	6,1	1	24004961
115	127,2	7,2	12	121	6,1	1	24004968
120	132,2	7,2	12	126	6,1	1	24004975
125	140	10,2	16	132,6	7,5	1,5	24004981
140	155	10,2	16	147,6	7,5	1,5	24005002

ワイパーリング

ワイパー PU6

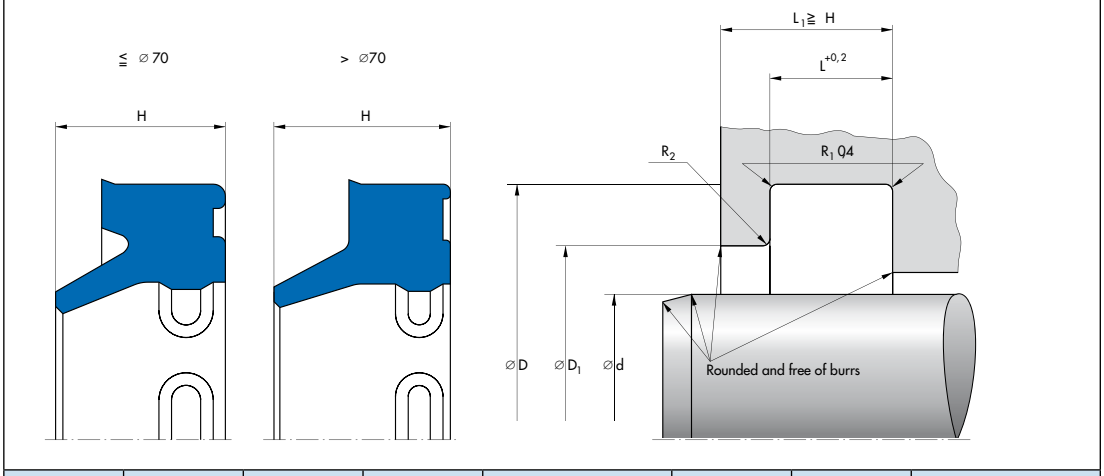

d	D	L	H	D_1	C	R2	Article No.
150	165	10,2	16	157,6	7,5	1,5	24005013
160	175	10,2	16	167,6	7,5	1,5	24005025
180	200	10,2	18	190	10	3	24005039
190	210	10,2	18	200	10	3	24005044
200	220	10,2	18	210	10	3	24005050

Ordering example

Article No.	Type	d	D	H	Material
2400505	PU 6	200	220	18	Polyurethane

ラディアマチック R35

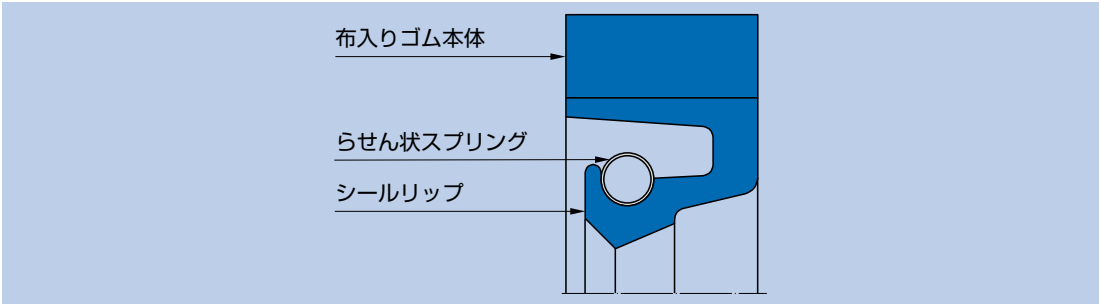

材質

リップ部	ボディ部	スプリング
80 NBR B241	B4 B248	ST 1.4571

リップ部	ボディ部	スプリング
80 FKM K670	C2 K670	ST 1.4571

リップ部	ボディ部	スプリング
75 HNBR U467	C2 U464	ST 1.4571

使用条件

材質	**80 NBR B241**	**80 FKM K670**	**75 HNBR U467**
温度 ℃			
一般鉱物系作動油	−30 … +100	−10 … +180	−20 … +140
水	+5 … +100	+5 … +80	+5 … +100
潤滑グリス	−30 … +100	−10 … +180	−20 … +140
圧延油	お問い合わせください		
圧力 MPa	0,05		
摺動速度 m/s	20	25	25

他の媒体についてはお問い合わせください。
使用限界値はガイドラインです。すべての限界値下で同時に使用しないでください。

表面仕上げ

表面粗さ	R_a	R_{max}
摺動面	≤ 0,6 µm	≤ 2,5 µm
ハウジング面	≤ 4 µm	≤ 15 µm

摺動面は旋盤加工ではなく、プランジ加工を推奨します。表面硬度は、およそ60HRCにしてください。周速が早い場合は、摺動面のRa(山から谷までの高さ)を大きくしてください。また、十分な潤滑膜を形成するために、極度に滑らかにしないでください。
推奨値は:Ramin= 0,1µm.

設計例

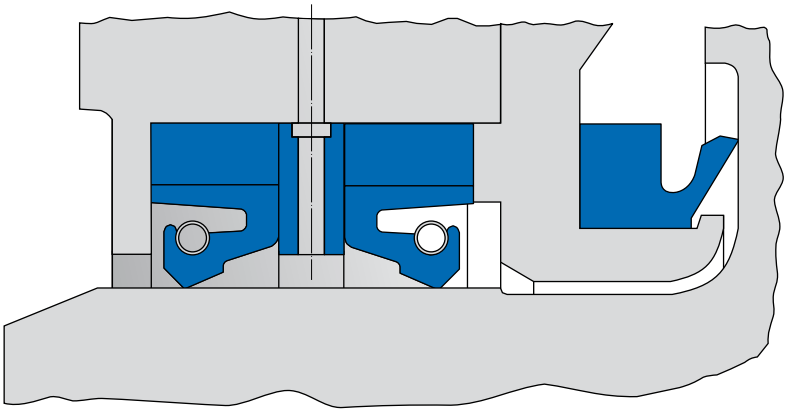

チャンファー

寸法表のC寸法をご参照ください。

公差

D	公差
< 500	H8
> 500	+ 0,0004 x D

D1とDF寸法は使用する軸受けと合わせて考慮する必要があります。

偏心度

軸とハウジングの許容偏心度(静的、動的な偏心度)はシール断面と周速によって変わります。
推奨値についてはお問い合せください。

新規設計用ハウジング推奨値

d	断面S	L
>100	20	16
>250	22	20
<450	25	22
>750	32	25

組み込み要領

ラディアマティックR35は、一体溝へ装着できないため、分割タイプのハウジング(押さえ板と締め付けねじ付)で設計してください。また、R35は、確実にその機能を発揮させるために、軸方向にL寸法まで圧縮しなければならなず、シール溝に対して、大きめの幅で供給されます。シールを軸方向に圧縮する際には、シールへの変形力が重要なため、押さえ板と締め付けネジは、適切に設計する必要があります。推奨値についてはお問い合わせください。

寸法表

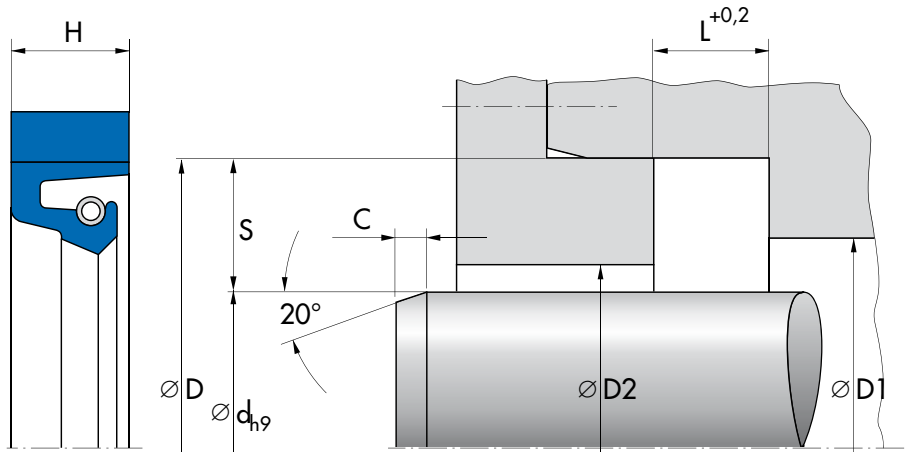

d	D	L	D1	D2	C	Article No.	
						B/NBR	C/FKM
100	125	10	112,5	104	8	24019355	
100	125	12,5	112,5	104	8	24019354	
100	130	16	115	105	8	24084477	
100	132	12,5	116	105	8	24019356	
100	140	16	120	107	8	24199219	
105	145	16	125	112	8	24091749	
110	135	10	122,5	114	8	24019358	
110	135	12,5	122,5	114	8	24019357	
110	140	13	125	115	8	24019359	24294262
110	140	16	125	115	8	24084489	
110	150	16	130	117	8	24029888	
115	140	15	127,5	119	8		24335415
120	150	16	135	125	8	24084491	
120	160	16	140	127	8	24019360	
125	155	12	140	130	8	24019361	24197677
125	165	15,8	145	132	8	24127755	
130	160	15	145	135	8	24019362	
130	170	16	150	137	8	24019363	
140	170	16	155	145	8	24111679	
140	180	16	160	147	8	24019364	
146	177,8	15,9	161,9	151	8	24019365	
150	180	12,7	165	155	8	24099375	
150	180	13	165	155	8		24296764
150	180	16	165	155	8	24084493	
150	190	16	170	157	8	24019366	
152,4	190,5	16	171,45	157,4	8		24119515
160	190	16	175	165	8	24111683	
160	200	16	180	167	8	24019367	
170	200	16	185	175	8	24119486	24235848
170	210	16	190	177	8	24019368	24224263

Other dimensions on enquiry

ロータリーシール **ラディアマチック R35**

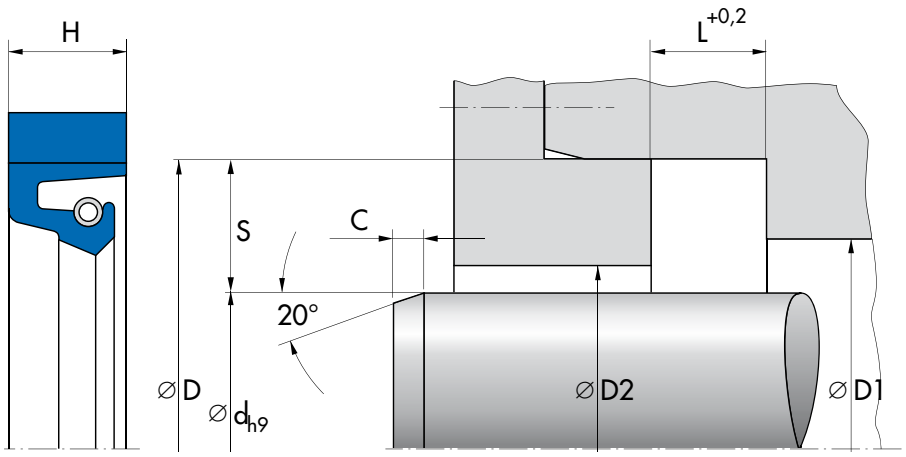

d	D	L	D1	D2	C	Article No.	
						B/NBR	C/FKM
177,8	215,9	15,9	196,85	182,8	8	24099675	
180	215	18	197,5	185	8	24111687	24301711
180	220	16	200	187	8	24080078	
184,2	215,9	16	200,05	189,2	8	24089569	
185	225	16	205	192	8	24019369	
190	225	18	207,5	195	8	24084495	
190	230	16	210	197	8	24093226	
190	234	20	212	197	8		24343975
190,5	215,9	15,9	203,2	194,5	8		24193482
195	235	16	215	202	8	24019370	
200	235	18	217,5	205	8	24111691	
200	240	16	220	207	8	24019371	24332515
205	245	16	225	212	10	24075437	
210	245	18	227,5	215	10	24111695	
210	250	16	230	217	10	24056190	
220	255	18	237,5	225	10	24109573	
220	260	16	240	227	10	24019373	24180731
225	265	16	245	232	10	24076590	
230	260	15,7	245	235	10	24107871	
230	270	16	250	237	10	24019374	24260047
230	280	20	255	238	10	24019375	
235	265	15	250	240	10	24082534	
235	266,7	15,9	250,87	240	10	24099927	
235	275	16	255	242	10	24055526	
240	275	18	257,5	245	10	24084497	
240	280	16	260	247	10	24019376	
240	290	25	265	248	10		24343976
245	285	16	265	252	10	24019377	
247,7	292,1	18,7	269,9	254,7	10	24170759	
250	285	18	267,5	255	10	24199595	
250	290	16	270	257	10	24019378	

Other dimensions on enquiry

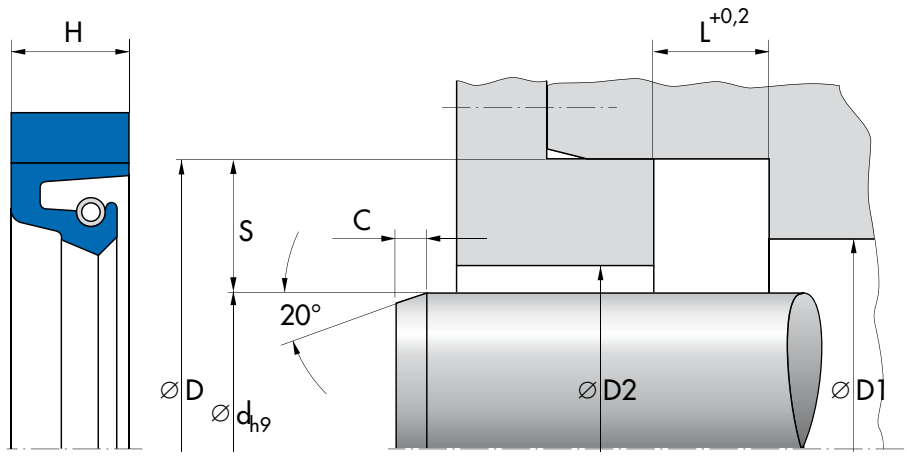

d	D	L	D1	D2	C	Article No.	
						B/NBR	C/FKM
250	294	20	272	257	10	24019379	
260	290	16	275	265	10	24019380	
260	300	18	280	267	10	24111702	
260	304	20	282	267	10	24029887	
260	305	16	282,5	267	10	24224497	
270	310	20	290	277	10	24084499	
270	314	20	292	277	10	24019381	24306057
272	304	15,8	288	277	10	24107874	
273,1	317,5	19,1	295,32	280,1	10		24088545
275,8	307,6	13,5	291,68	280,8	10	24019382	
280	320	16	300	287	10	24030348	24330886
280	320	18	300	287	10	24084515	
280	320	20	300	287	10	24084500	
280	324	20	302	287	10	24019383	24343977
285	329	20	307	292	10	2.402.844	
290	330	20	310	297	10	24111392	
292,1	342,9	22,6	317,5	300,1	10	24175057	
295	339.0	20	317	302	10	24030425	
300	340	16	320	307	10	24019386	
300	340	20	320	307	10	24019385	
300	344	20	322	307	10	24019387	
304	348	20	326	311	10	24019388	
305	355	22,5	330	313	10	24019389	
310	354	20	332	317	10	24019390	
311	345	18	328	316	10	24019391	
315	343	14	329	320	10	24019392	
315	355	16	335	322	10	24019395	
317,5	355,6	15,9	336,55	322,5	10	24019396	
320	350	15	335	325	10	24056225	
320	360	18	340	327	10	24019397	
320	360	20	340	327	10	24111395	

Other dimensions on enquiry

ロータリーシール **ラディアマチック R35**

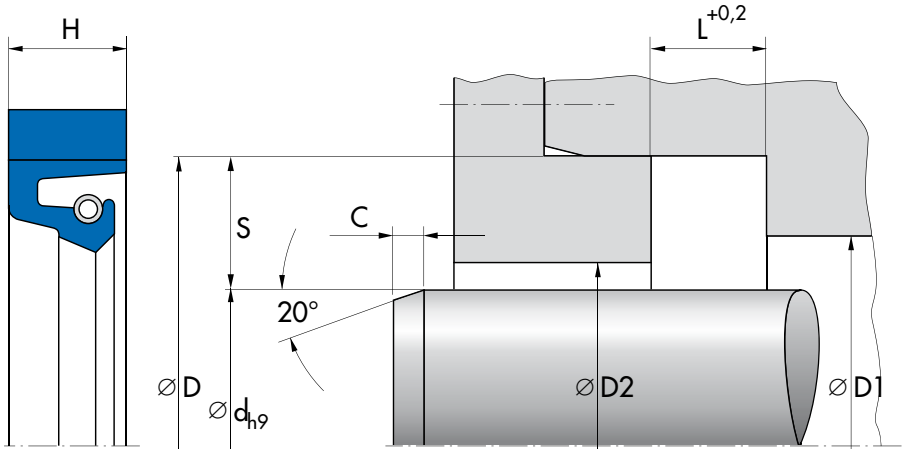

d	D	L	D1	D2	C	Article No.	
						B/NBR	C/FKM
320	364	20	342	327	10	24019398	
325	369	20	347	332	10	24019399	
330	374	20	352	337	10	24019401	
340	372	20	356	345	10	24224500	
340	380	20	360	347	10	24084501	
340	384	20	362	347	10	24019402	
350	380	20	365	355	10	24093956	
350	390	20	370	357	10	24109577	
350	394	20	372	357	10	24019403	
355	399	20	377	362	10	24107203	
355,6	400,1	22	377,85	362,6	10	24183951	
360	400	20	380	367	10	24119489	
360	404	20	382	367	10	24019407	
362	406	19,5	384	369	10	24019408	24230599
368,3	406,2	17,5	387,25	373,3	10	24123882	
370	414	20	392	377	10	24019409	
370	420	20	395	378	10	24019410	
374,6	419,1	21,8	396,83	381,6	10	24019411	
380	420	20	400	387	10	24197026	
380	424	20	402	387	10	24019413	
385	429	20	407	392	10	24083793	
385	435	22	410	393	10	24076585	
390	430	20					24250523
390	434	20	412	397	10	24019416	
393,7	444,5	23,3	419,1	401,7	10	24175061	
395	432	18,5	413,5	400	10	24097899	
395	439	20	417	402	10	24019417	
400	440	20	420	407	10	24136765	
400	444	20	422	407	10	24056607	
400	450	22	425	408	10	24019418	
406,4	457,2	20,5	431,8	414,4	10	24069922	

Other dimensions on enquiry

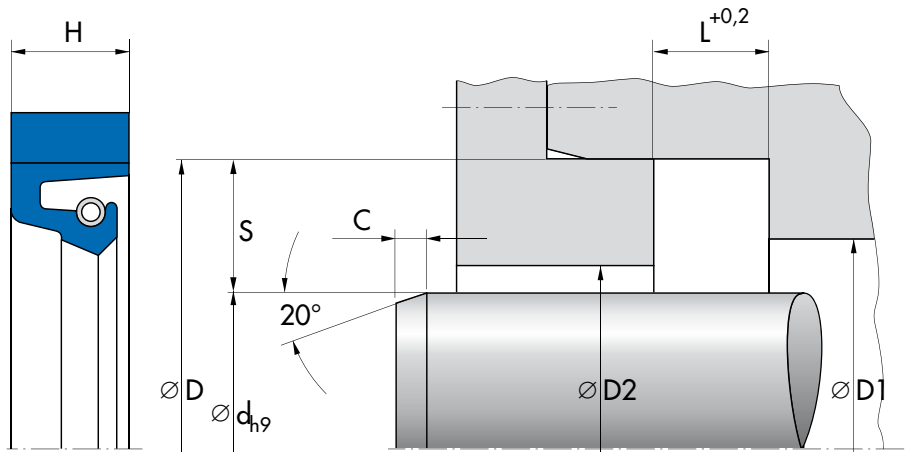

d	D	L	D1	D2	C	Article No.	
						B/NBR	C/FKM
406,4	457,2	20,6	431,8	414,4	10	24019419	
406,4	457,2	23	431,8	414,4	10	24019420	
410	454	20	432	417	10	24078041	
410	460	22	435	418	10	24029878	
415	465	22	440	423	10	24019422	
416	466	21,5	441	424	10	24019423	
420	460	20	440	427	10	24074999	
420	464	20	442	427	10	24027234	
420	470	22	445	428	10	24019424	
420	470	25	445	428	10	24084503	
430	480	22	455	438	10	24019425	24335749
432	470	21,5	451	437	10	24096514	
435	485	22	460	443	10	24019427	
440	480	26	460	447	10	24019428	
440	490	22	465	448	10	24019429	
443	493	22	468	451	10	24080040	
445	485	18	465	452	10	24019430	
450	500	22	475	458	10	24019431	
450	500	25	475	458	10	24084467	
454	500	18	477	461	10	24030097	
467	510	25	488,5	474	10	24019432	
469,9	520,7	23	495,3	477,9	10	24019433	
479,5	518	15	498,75	484,5	10	24300361	
480	524	20	502	487	10	24027235	
480	530	22	505	488	10	24084513	24335750
485	535	22	510	493	10	24019435	
493	543	26	518	501	10	24056443	
500	544	20	522	507	10	24073973	
500	550	22	525	508	10	24019436	
510	554	19,5	532	517	13	24019437	
510	560	22	535	518	13	24237637	

Other dimensions on enquiry

ロータリーシール **ラディアマチック R35**

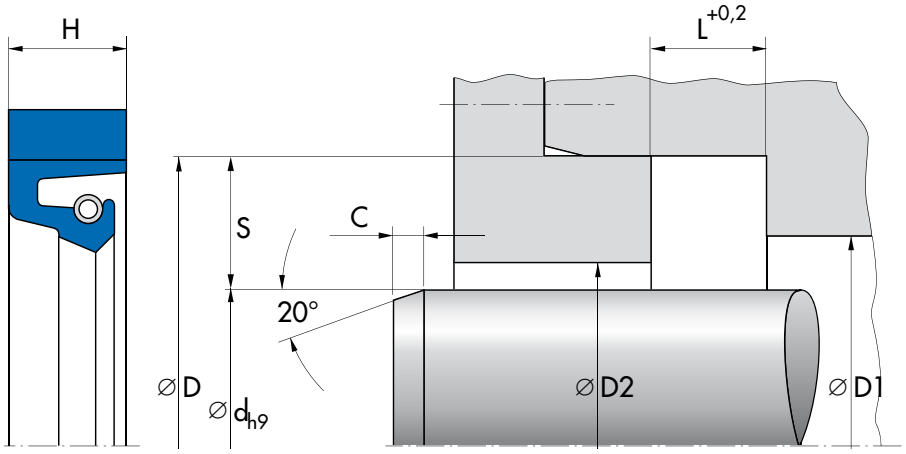

d	D	L	D1	D2	C	Article No.	
						B/NBR	C/FKM
520	570	22	545	528	13	24019438	24335752
525	575	22	550	533	13	24023845	
530	580	22	555	538	13	24019439	
535	585	22	560	543	13	24056753	
540	585	18	562,5	547	13	24030244	
540	590	22	565	548	13	24224493	
550	600	23,5	575	558	13	24019440	
560	610	22	585	568	13	24019441	
565	615	22	590	573	13	24083897	
570	620	22	595	578	13	24019442	
571,5	622,3	21,8	596,9	579,5	13	24183131	
580	620	25	600	587	13	24193985	
580	630	22	605	588	13	24019443	
585	635	22	610	593	13	24074892	
590	640	22	615	598	13	24098918	
600	650	22	625	608	13	24083894	
600	660	30	630	610	13	24209235	
605	655	22	630	613	13	24057736	
610	674	25	642	620	13	24019445	
615	687	25	651	625	13	24127601	
620	684	25	652	630	13	24019446	
625	655	20	640	630	13	24069422	
636	692	30,5	664	646	13	24019447	
640	684	20	662	647	13	24019448	
640	704	25	672	650	13	24079885	
660	704	20	682	667	13	24079888	
660,4	711,2	25,4	685,8	668,4	13	24019449	
670	734	25	702	680	13	24019450	
680	730	20	705	688	13	24056485	24335413
685	737	22	711	693	13	24288861	
690	740	22	715	698	13	24109964	

Other dimensions on enquiry

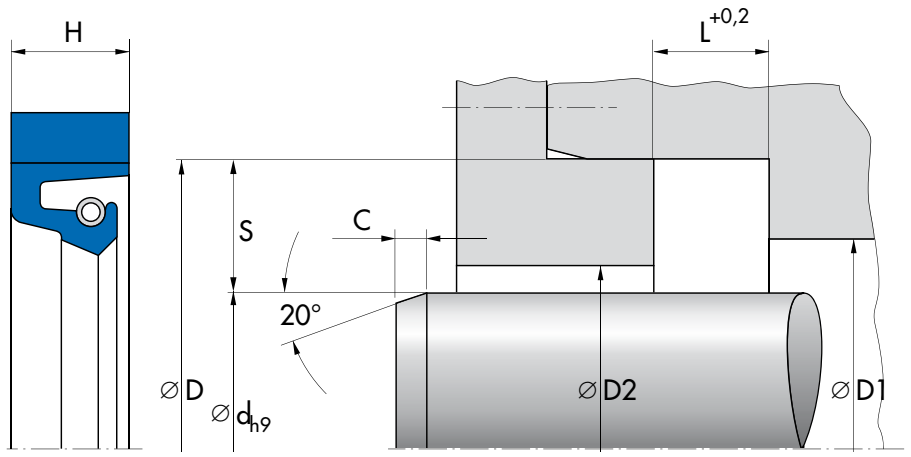

d	D	L	D1	D2	C	Article No.	
						B/NBR	C/FKM
690	754	25	722	700	13	24060652	
695	745	20	720	703	13	24292274	
698,5	749,3	22,2	723,9	706,5	13	24019451	
700	764	25	732	710	13	24086435	
706	770	26	738	716	13	24224503	
710	760	20	735	718	13	24080021	
710	770	30	740	720	13	24193124	
730	770	20	750	737	13	24214616	
730	794	25	762	740	13	24019452	
735	799	25	767	745	13	24019453	
750	810	25	780	760	13	24058322	
760	800	20	780	767	13	24114592	
760	804	20	782	767	13	24027238	
760	820	25	790	770	13	24257072	
761,8	803,2	25,4	782,5	768,8	13	24136843	
770	834	25	802	780	13	24019454	
776	820	20	798	783	13		24335414
780	844	25	812	790	13	24030498	
799	860	26	829,5	809	13	24023846	
800	860	30	830	810	13	24193123	
800	864	25	832	810	13	24019456	
805	869	25	837	815	16	24019457	
830	894	25	862	840	16	24130473	
835	899	25	867	845	16	24019458	
840	904	25	872	850	16	24078229	
860	920	25	890	870	16	24130477	
860	924	25	892	870	16	24063681	
880	940	30	910	890	16	24209239	
880	944	25	912	890	16	24019459	
890	954	25	922	900	16	24023847	
900	960	27,.0	930	910	16	24177298	

Other dimensions on enquiry

ロータリーシール **ラディアマチック R35**

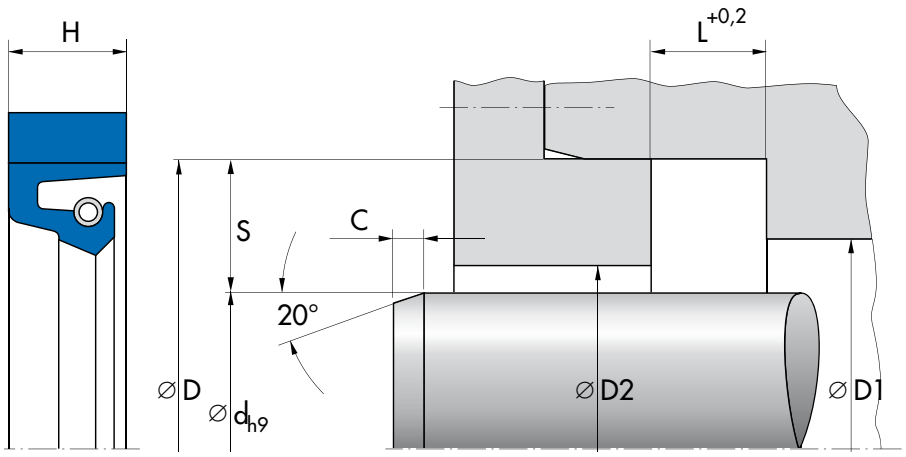

d	D	L	D1	D2	C	Article No.	
						B/NBR	C/FKM
910	974	25	942	920	16	24019460	
930	994	25	962	940	16	24027236	
950	1014	25	982	960	16	24266520	
955	1019	25	987	965	16	24300376	
970	1020	30	995	978	16	24056637	
970	1034	25	1002	980	16	24019462	
1000	1060	30	1030	1010	16	24209243	
1000	1064	25	1032	1010	16	24109960	
1020	1084	25	1052	1030	16	24019464	
1060	1124	25	1092	1070	16	24121892	
1110	1174	25	1142	1120	16	24060654	
1130	1194	25	1162	1140	16	24065116	
1200	1264	25	1232	1210	16	24027475	
1435	1499	25	1467	1445	20	24121165	
1480	1544	25	1512	1490	20	24052248	

Other dimensions on enquiry

Ordering example

Article No.	Type	d	D	L	Material
24052248	R 35	1480	1544	25	80 NBR B241

ロトマチック M15

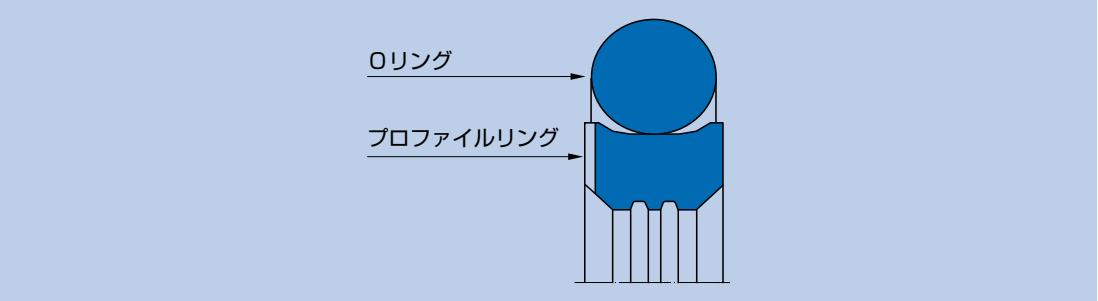

材質

PTFE プロファイルリング

材質	材料記号
PTFE ガラス/ 二硫化モリブデン	GM201

Oリング

材質	材質記号	硬度
ニトリルゴム NBR	NBR	70 ショア A
ふっ素ゴム FKM	FKM	70 ショア A

使用条件

材質	PTFE GM201/NBR	PTFE GM201/FKM
温度 ℃		
一般鉱物系作動油 HL, HLP	−30 … +100	−10 … +150
HFA液	+5 … +60	+5 … +60
HFB液	+5 … +60	+5 … +60
HFC液	−30 … +60	−10 … +40
HFD液	−	−10 … +150
水	+5 … +100	+5 … +100
HETG (菜種油)	−30 … +80	−10 … +80
HEES (合成エステル)	−30 … +80	−10 … +100
HEPG (グリコール)	−30 … +60	−10 … +80
一般鉱物系グリス	−30 … +100	−10 … +150
圧力 Mpa	40	
摺動速度　m/s	0,5	

表面仕上げ

表面粗さ	R_a	R_{max}
摺動面	0,05 … 0,3 µm	≤ 2,5 µm
シールハウジングの底面	≤ 1,6 µm	≤ 6,3 µm
シールハウジングの側面	≤ 3 µm	≤ 15 µm

摺動面の硬度は45〜60 HRC にしてください。

推奨公差とD2寸法

呼び径 ⌀ d	ボア	軸	溝底面
… 500	H9	f8	H9
>500	H8	f7	H8

寸法表

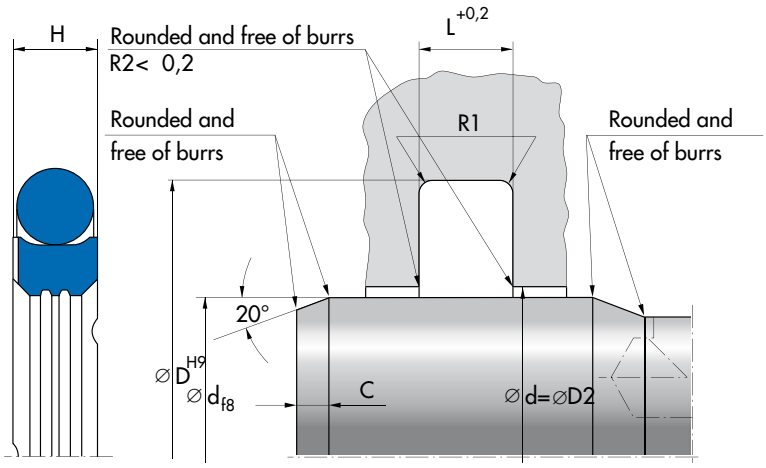

d	D	Profile	L	C	R1	Article No.	
						Material GM201/NBR	Material GM201/FKM
20	27,5	3,75	3,2	3,0	0,50	24336291	
25	32,5	3,75	3,2	3,0	0,50	24342634	
28	35,5	3,75	3,2	3,0	0,50	24342635	
30	37,5	3,75	3,2	3,0	0,50	24332459	
30	41	5,5	4,2	3,0	0,50	24260303	24263153
32	39,5	3,75	3,2	3,0	0,50	24342636	
35	46	5,5	4,2	3,0	0,50	24288862	
36	47	5,5	4,2	3,0	0,80	24261511	
40	51	5,5	4,2	3,0	0,80	24260912	
40	55,5	7,75	6,3	5,0	0,80	24263148	
45	56	5,5	4,2	3,0	0,80	24342638	
50	61	5,5	4,2	3,0	0,80	24244043	24260913
50	65,5	7,75	6,3	5,0	0,80	24332753	
55	66	5,5	4,2	4,0	0,80	24339230	
56	67	5,5	4,2	4,0	0,80	24342640	
60	71	5,5	4,2	4,0	0,80		24344647
63	74	5,5	4,2	4,0	0,80	24342641	
65	76	5,5	4,2	4,0	0,80	24379352	
65	80,5	7,75	5,9	5,0	0,80		24262462
70	81	5,5	4,2	4,0	0,80	24261512	
70	85,5	7,75	6,3	6,0	0,80		24379082
75	86	5,5	4,2	4,0	0,80	24274587	
75	90,5	7,75	6,3	6,0	0,80		24379083
80	91	5,5	4,2	6,0	0,80	24269431	
80	95,5	7,75	6,3	6,0	0,80	24268439	24379084
85	100,5	7,75	6,3	6,0	0,80		24374977
90	101	5,5	4,2	4,0	0,80	24295714	
90	105,5	7,75	6,3	6,0	0,80	24269461	
100	111	5,5	4,2	4,0	0,80	24334450	
100	115,5	7,75	6,3	6,0	0,80	24372600	24379085
110	121	5,5	4,2	4,0	0,80	24342642	

ローターシール **ロトマチック M15**

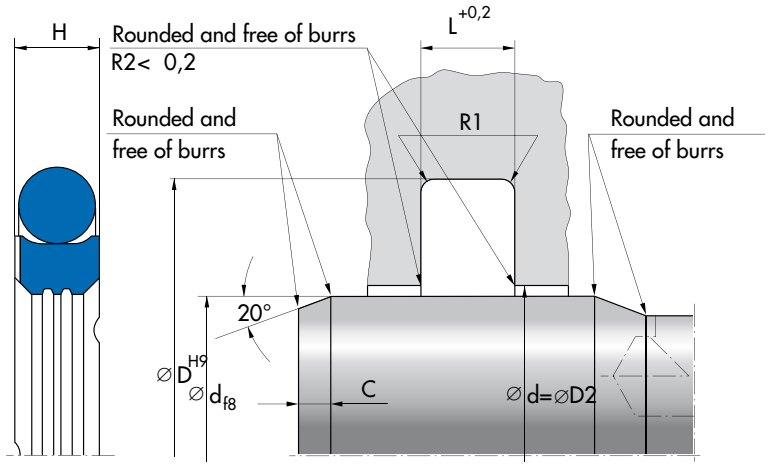

d	D	Profile	L	C	R1	Article No.	
						Material GM201/NBR	Material GM201/FKM
110	125,5	7,75	6,3	6,0	0,80	24269828	
115	126	5,5	4,2	4,0	0,80	24275310	
120	131	5,5	4,2	4,0	0,80	24244324	
120	135,5	7,75	6,3	6,0	0,80		24379086
125	136	5,5	4,2	4,0	0,80	24342643	
125	140,5	7,75	6,3	6,0	0,80	24264533	
140	151	5,5	4,2	4,0	0,80	24342644	
140	155,5	7,75	6,3	6,0	0,80	24275177	
150	161	5,5	4,2	4,0	0,80	24342645	
150	165,5	7,75	6,3	6,0	0,80	24275214	
160	171	5,5	4,2	4,0	0,80	24332460	
160	175,5	7,75	6,3	6,0	0,80	24345425	24379087
180	191	5,5	4,2	4,0	0,80	24265195	24360171
180	195,5	7,75	6,3	6,0	0,80	24258164	
190	201	5,5	4,2	4,0	0,80		531984
200	215,5	7,75	6,3	6,0	1,20	24342646	
220	235,5	7,75	6,3	6,0	1,20	24342647	
240	255,5	7,75	6,3	6,0	1,20	24300256	
250	265,5	7,75	6,3	6,0	1,20	24258166	
280	301	10,5	8,1	7,0	1,20	24362271	24361776
285	306	10,5	8,1	7,5	2,00	24360172	
305	326	10,5	8,1	7,5	2,00	24360876	
310	334,5	12,25	8,1	8,0	2,00	24297879	
320	344,5	12,25	8,1	8,0	2,00	24348407	
335	356	10,5	8,1	7,5	2,00	24269406	
350	374,5	12,25	8,1	8,0	2,00	24352373	
360	384,5	12,25	8,1	8,0	2,00	49006745	
375	396	10,5	8,1	7,5	2,00	533623	
380	401	10,5	8,1	7,5	2,00	49011805	
380	404,5	12,25	8,1	8,0	2,00	24377578	
400	424,5	12,25	8,1	8,0	2,00	24257070	
460	484,5	12,25	8,1	8,0	2,00	24373000	

ローターシール **ロトマチック M15**

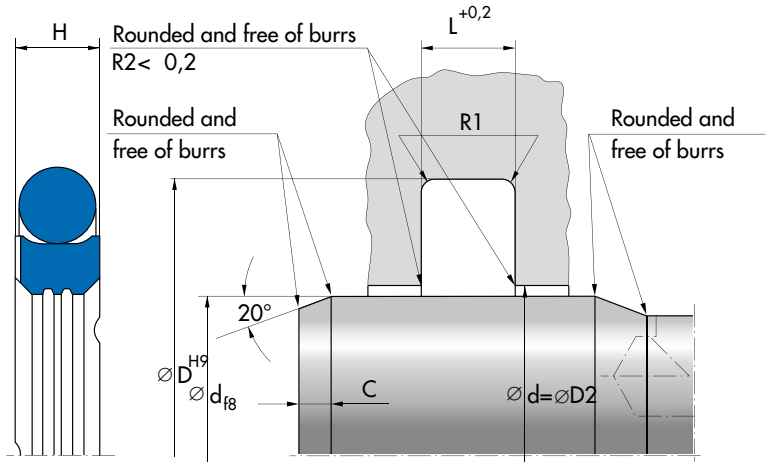

d	D	Profile	L	C	R1	Article No.	
						Material GM201/NBR	Material GM201/FKM
475	499,5	12,25	8,1	8,0	2,00	24296663	
530	551	10,5	8,1	7,5	2,00	24349316	
680	708	14	9,5	11,0	2,00	24261907	
1000	1028	14	9,5	11,0	2,00	24377339	

Ordering example

Article No.	Type	d	D	L	Material
24377339	M 15	1000	1028	9,5	PTFE glass/MoS_2 compound

ロトマチック M16

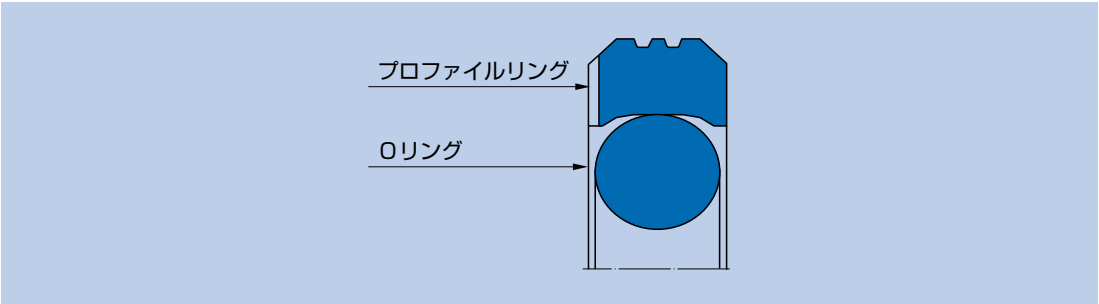

材質

PTFE プロファイルリング

材質	材料記号
PTFE ガラス/ 二硫化モリブデン	PTFE GM201

Oリング

材質	材料記号	硬度
ニトリルゴム NBR	NBR	70 ショア A
ふっ素ゴム FKM	FKM	70 ショア A

使用条件

材質	PTFE GM201/NBR	PTFE GM201/FKM
温度 ℃		
一般鉱物系作動油 HL, HLP	−30 … +100	−10 … +150
HFA液	+5 … +60	+5 … +60
HFB液	+5 … +60	+5 … +60
HFC液	−30 … +60	−10 … +40
HFD液	−	−10 … +150
水	+5 … +100	+5 … +100
HETG (菜種油)	−30 … +80	−10 … +80
HEES (合成エステル)	−30 … +80	−10 … +100
HEPG (グリコール)	−30 … +60	−10 … +80
一般鉱物系グリス	−30 … +100	−10 … +150
圧力 Mpa	40	
摺動速度　m/s	0,5	

表面仕上げ

表面粗さ	R_a	R_{max}
摺動面	< 0,05 … 0,3 µm	≤ 2,5 µm
シールハウジングの底面	≤ 1,6 µm	≤ 6,3 µm
シールハウジングの側面	≤ 3 µm	≤ 15 µm

摺動面の硬度は45〜60 HRC にしてください。

推奨公差

呼び径 ⌀ d	ボア	軸	溝底面
… 500	h9	H8	h9
>500	h8	H7	h8

寸法表

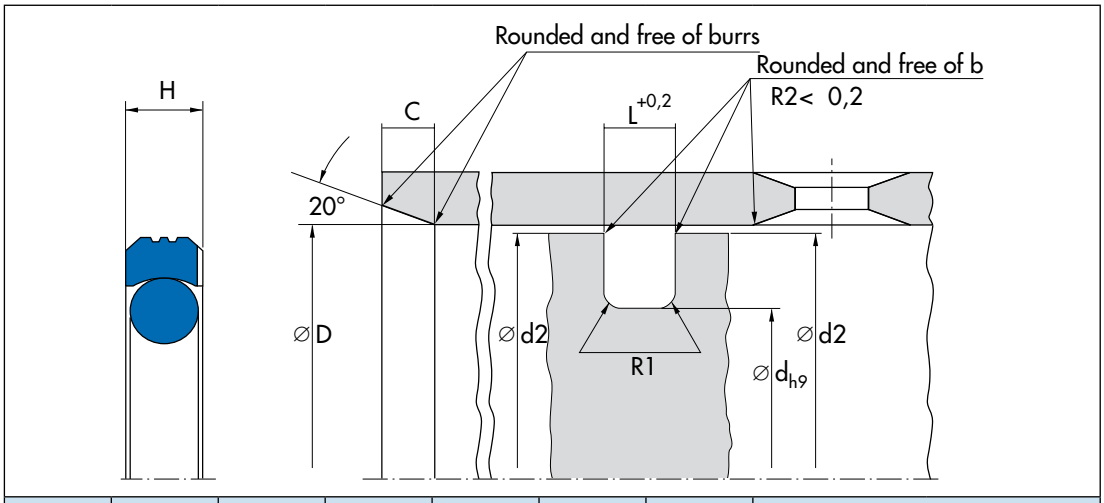

D	d	Profile	H	L	C	R1	Article No. Material GM 201 NBR	Article No. Material GM 201 FKM
40	35,1	2,45	※	※	6	0,2	24344591	24344600
45	37,5	3,75	※	※	6	0,5	24344592	24344601
50	42,5	3,75	※	※	6	0,5	24344593	24344602
55	47,5	3,75	※	※	6	0,5	24344594	24344603
60	52,5	3,75	※	※	6	0,5	24344595	24344604
65	54	5,5	※	※	8	0,8		24351853
63	55,5	3,75	※	※	6	0,5	24344596	24344605
70	59	5,5	※	※	8	0,8		24378181
70	62,5	3,75	※	※	6	0,5	24344597	24344606
75	67,5	3,75	※	※	6	0,5		24378533
80	69	5,5	※	※	8	0,8	24275277	24344607
90	79	5,5	※	※	8	0,8	24344598	24344608
95	84	5,5	※	※	8	0,8		24376140
100	89	5,5	※	※	8	0,8	24344633	24344628
105	94	5,5	※	※	8	0,8	24360325	24362662
110	99	5,5	※	※	8	0,8	24344625	24344629
125	114	5,5	※	※	8	0,8	24261557	24344630
130	119	5,5	※	※	8	0,8	24262533	
140	124,5	7,75	※	※	10	1,2	24265781	24344631
145	129,5	7,75	※	※	10	1,2	24295612	
150	134,5	7,75	※	※	10	1,2	24344626	24344655
160	144,5	7,75	※	※	10	1,2	24344627	24344632
165	149,5	7,75	※	※	10	1,2		24380085
170	154,5	7,75	※	※	10	1,2	24362008	
180	164,5	7,75	※	※	10	1,2	24344599	24344609
200	184,5	7,75	※	※	10	1,2	24333651	24344610
220	204,5	7,75	※	※	10	1,2	24330686	24344611
240	224,5	7,75	※	※	10	1,2	24331499	
250	234,5	7,75	※	※	10	1,2	24331860	24344612
270	254,5	7,75	※	※	10	1,2	24350021	
280	264,5	7,75	※	※	10	1,2	24377949	

※ 別途お問合せ願います。

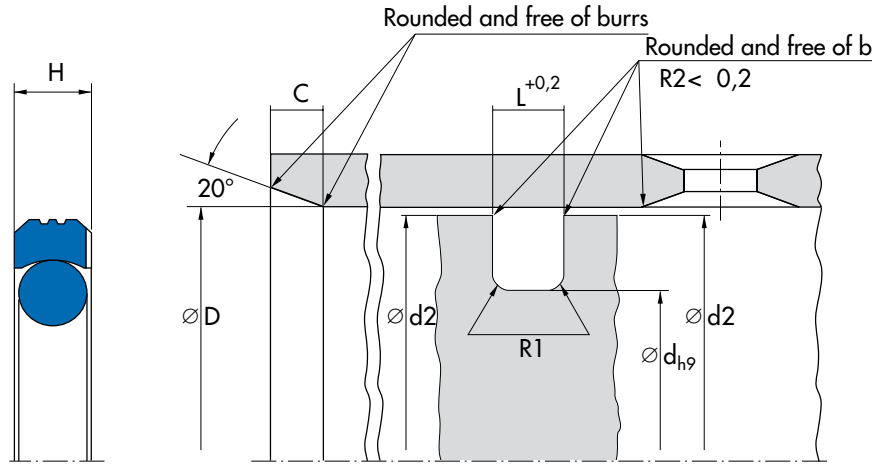

D	d	Profile	H	L	C	R1	Article No. Material GM 201 NBR	Article No. Material GM 201 FKM
300	284,5	7,75	※	※	10	1,2	24369438	
310	289	10,5	※	※	10	1,2	24341182	
320	299	10,5	※	※	10	2,0		49004641
330	314,5	7,75	※	※	10	1,2	24331955	
360	335,5	12,25	※	※	10	2,0	24366844	
360	339	10,5	※	※	10	1,2		531983
385	364	10,5	※	※	10	2,0	24334111	
400	375,5	12,25	※	※	12	2,0	24363097	
500	475,5	12,25	※	※	12	2,0	24363098	
630	605,5	12,25	※	※	12	2,0	24363099	
710	682	14	※	※	13	2,0	24374718	
780	752	14	※	※	13	2,0	24361922	
800	772	14	※	※	13	2,0	24374719	
820	792	14	※	※	13	2,0	24356201	
900	872	14	※	※	13	2,0	24345423	

※ 別途お問合せ願います。

Ordering example

Article No.	Type	d	D	L	Material
24345423	M 16	872	900	9,50	PTFE glass/MoS_2 compound

ロトマチック M17

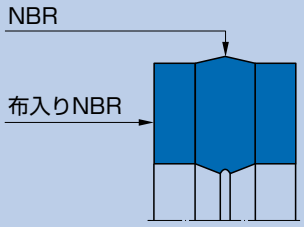

材質

材質	材料記号
ニトリルゴム/ 布入りニトリルゴム	80 NBR B246/BI-NBR B3B248

使用条件

材質	**80 NBR B246/ BI-NBR B3B248**
温度 ℃	
一般鉱物系作動油 HL, HLP	−30 … +80
HFA液	+5 … +60
HFB液	+5 … +60
HFC液	−30 … +60
HFD液	–
水	+5 … +80
HETG (菜種油)	−30 … +80
HEES (合成エステル)	−30 … +80
HEPG (グリコール)	−30 … +60
一般鉱物系グリス	−30 … +80
圧力 Mpa	20
摺動速度　m/s	0,1

長期間の連続運転で使用する場合は弊社にご相談ください。
他の材質についてはお問い合わせください。

表面仕上げ

表面粗さ	R_a	R_{max}
摺動面	< 0,05 … 0,3 µm	≤ 2,5 µm
シールハウジングの底面	≤ 1,6 µm	≤ 6,3 µm
シールハウジングの側面	≤ 3 µm	≤ 15 µm

摺動面の硬度は45〜60 HRC にしてください。

推奨公差

20Mpa以下の推奨はめあい

呼び径⌀ d	ボア	軸	溝底面
… 60	H8	f8	H9
>60	H7	f7	H9

寸法表

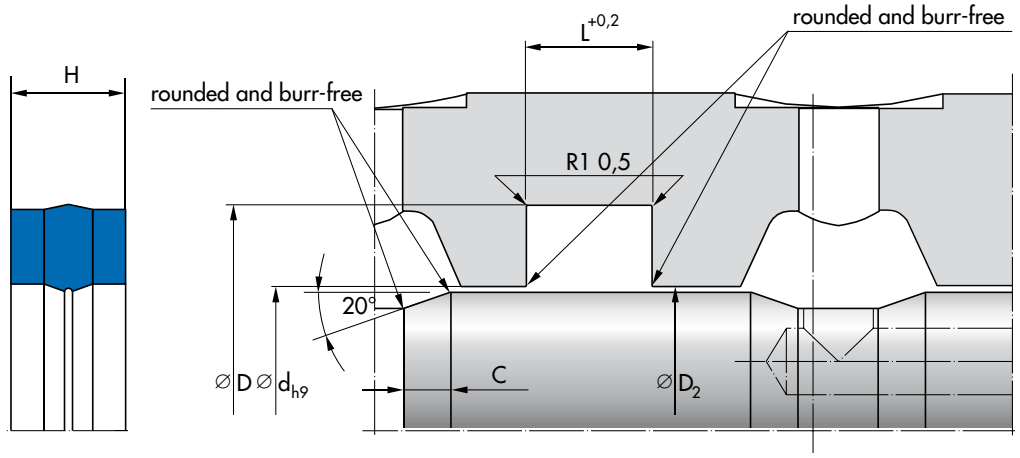

d	D	Profile	H	L	R1	Article No.
10	18	4	6,00	6,50	2,5	24024279
20	28	4	6,00	6,50	2,5	24024285
22	30	4	6,00	6,50	2,5	24024286
25	35	5	7,50	8,00	3,0	24024287
28	38	5	7,50	8,00	3,0	24024288
30	40	5	7,50	8,00	3,0	24024289
32	42	5	7,50	8,00	3,0	24024290
35	45	5	7,50	8,00	3,0	24024291
36	46	5	7,50	8,00	3,0	24024292
40	52	6	7,50	8,00	3,0	24024212
42	54	6	7,50	8,00	3,0	24024293
45	57	6	7,50	8,00	3,0	24024294
50	62	6	7,50	8,00	3,0	24024295
55	67	6	7,50	8,00	3,0	24024296
56	68	6	7,50	8,00	3,0	24024297
60	75	7,5	10,00	11,00	3,5	24024298
63	78	7,5	10,00	11,00	3,5	24024299
65	80	7,5	10,00	11,00	3,5	24024300
70	85	7,5	10,00	11,00	3,5	24024301
75	90	7,5	10,00	11,00	3,5	24024302
80	95	7,5	10,00	11,00	3,5	24024303
85	100	7,5	10,00	11,00	3,5	24024304
90	110	10	12,00	13,00	5,0	24024305
100	120	10	12,00	13,00	5,0	24024306
110	130	10	12,00	13,00	5,0	24024307
115	135	10	12,00	13,00	5,0	24024308
125	145	10	12,00	13,00	5,0	24026976
140	160	10	12,00	13,00	5,0	24024310
150	175	12,5	15,00	16,00	5,5	24024311
160	185	12,5	15,00	16,00	5,5	24024312
170	190	10	12,00	13,00	5,0	24024266

ローターシール **ロトマチック M17**

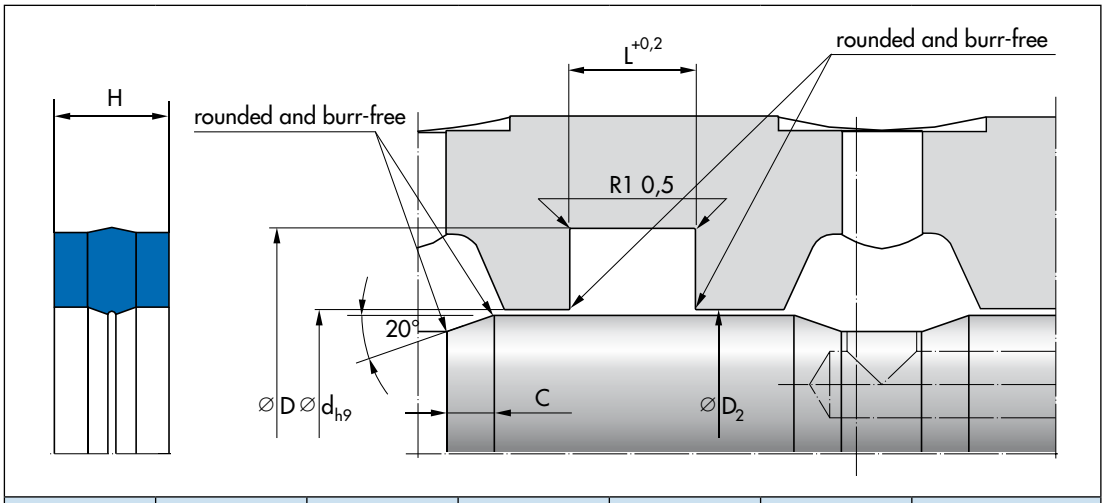

d	D	Profile	H	L	R1	Article No.
180	205	12,5	15,00	16,00	5,5	24024313
200	225	12,5	15,00	16,00	5,5	24024314
225	255	15	17,50	19,00	6,0	24127447
250	270	10	16,00	17,00	5,0	24024270
310	340	15	17,50	19,00	6,0	24035509
320	345	12,5	12,00	13,00	5,5	24078636
360	378	9	12,00	13,00	5,0	24029629
380	400	10	15,00	16,00	5,0	24174996
440	460	10	12,00	13,00	5,0	24137980
500	520	10	15,00	16,00	5,0	24063830
680	720	20	24,00	25,00	7,0	24143612
750	790	20	24,00	26,00	7,0	24136568

Ordering example

Article No.	Type	d	D	L	Material
24136568	M 17	750	790	24,00	Nitrile rubber/fabric

ロトマチック M19

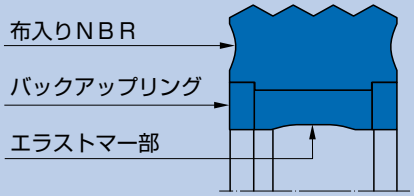

材質

材質	材料記号
ニトリルゴム/ 布入りニトリルゴム/POM	80 NBR B246/BI-NBR B4 B285/POM PO202

使用条件

材質	**80 NBR B246/ BI-NBR B4 B285/ POM PO202**
温度 ℃	
一般鉱物系作動油 HL, HLP	−30 … +80
HFA液	+5 … +60
HFB液	+5 … +60
HFC液	−30 … +60
HFD液	−
水	+5 … +80
HETG (菜種油)	−30 … +80
HEES (合成エステル)	−30 … +80
HEPG (グリコール)	−30 … +60
一般鉱物系グリス	−30 … +80
圧力 Mpa	40
摺動速度　m/s	0,2

長期間の連続運転で使用する場合は弊社にご相談ください。

表面仕上げ

表面粗さ	R_a	R_{max}
摺動面	< 0,05 … 0,3 µm	< 2,5 µm
シールハウジングの底面	< 1,6 µm	< 6,3 µm
シールハウジングの側面	< 3 µm	< 15 µm

摺動面の硬度は45〜60 HRC にしてください。

推奨公差とD2寸法

40Mpa以下の推奨はめあい

断面	D2	公差	軸	溝底面
7,5	d+0,2* d+0,3	H8	f8	H9
10	d+0,3* d+0,5	H8	f8	H9
12,5	d+0,5* d+0,7	H8	f8	H9

* バックアップリングのH寸法による。

寸法表

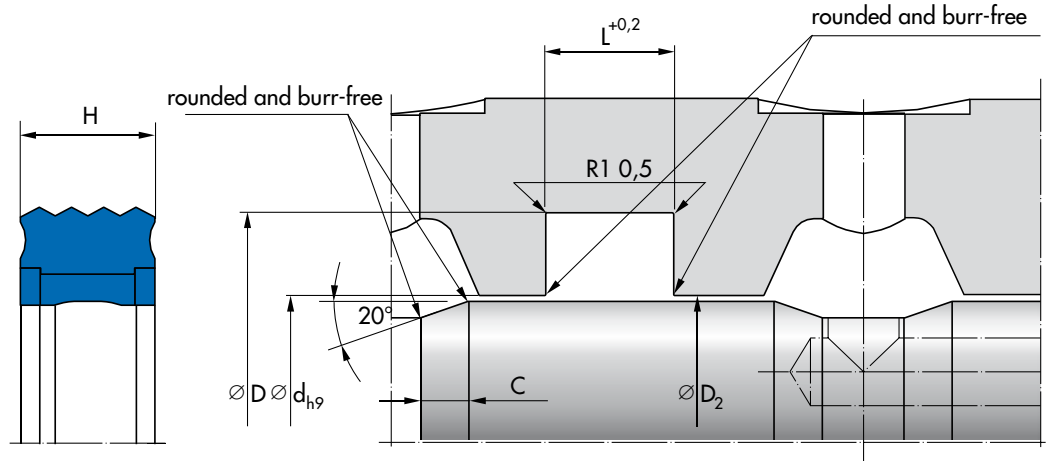

d	D	Profile	H	L	C	Article No.
60	72	6	9,00	10,00	5,5	24069210
70	85	7,5	10,00	11,00	5,5	24067432
80	95	7,5	10,00	11,00	5,5	24235577
90	110	10	12,00	13,00	7,5	24103500
95	112	8,5	10,00	11,00	7,0	24065060
95	112	8,5	9,80	10,80	7,0	24308835
100	120	10	12,00	13,00	7,5	24103501
110	130	10	12,00	13,00	7,5	24103502
125	145	10	12,00	13,00	7,5	24103504
130	150	10	10,00	11,00	7,5	24091083
140	160	10	12,00	13,00	7,5	24103505
150	170	10	12,00	13,00	7,5	24139281
160	185	12,5	15,00	16,00	8,0	24080888
180	205	12,5	15,00	16,00	8,0	24068319
200	225	12,5	15,00	16,00	8,0	24103506
290	320	15	18,00	19,00	8,0	24195361
365	390	12,5	15,00	16,00	8,0	24362038
400	425	12,5	15,00	16,00	8,0	49018945

Ordering example

Article No.	Type	d	D	L	Material
49018945	M 19	400	425	16,00	Nitrile rubber/fabric/POM

当社は、献身的な従業員と品質重視の組織および生産プロセスにより、一貫して質の高い製品とサービスを提供しています。フォルボ・ジークリングの品質管理システムは、ISO 9001の認定を取得しています。

製品の品質だけでなく、環境保護も当社の重要な目標となっています。当社は、早い段階でISO14001に沿った環境管理システムを導入しました。

フォルボ・ジークリングのサービス
――いつでも、どこでも

フォルボ・ジークリングでは2500名のスタッフが世界各国で働いています。10ヶ国に製造拠点を置き、豊富な在庫と加工工場を備えた販売会社ならびに販売代理店は80ヵ国以上にのぼります。世界に300以上あるサービスセンターでは、地域に密着した適確なサービスを提供しています。

カタログ番号 9926-21 05/20 製品の改良および新製品開発等により当カタログの内容の一部を変更することがあります。Forbo Movement Systemsはフォルボ・グループのベルト事業の総称です。

No: AJA04/7173. AJA09/13329

フォルボ・ジークリング・ジャパンは、品質管理システムと地球環境の保全に関して、ISO 9001とISO 14001の認証を得ています。

フォルボ・ジークリング・ジャパン株式会社

本社	〒141-0032	東京都品川区大崎5-10-10 大崎CNビル4F	TEL(03)5740-2350	FAX(03)5740-2351
静岡工場	〒437-0054	静岡県袋井市徳光285-1	TEL(0538)42-0185	FAX(0538)43-5019
〈営業所〉				
東日本支店	〒141-0032	東京都品川区大崎5-10-10 大崎CNビル4F	TEL(03)5740-2390	FAX(03)5740-2391
中日本支店	〒450-0002	愛知県名古屋市中村区名駅2-40-16 名駅野村ビル3F	TEL(052)563-6181	FAX(052)563-6184
西日本支店	〒530-0055	大阪府大阪市北区野崎町9-8 永楽ニッセイビル9F	TEL(06)6362-1191	FAX(06)6362-1195
札幌営業所	〒003-0026	北海道札幌市白石区本通11丁目南7-9 ハヤシビル3F	TEL(011)865-8881	FAX(011)865-8883
仙台営業所	〒981-3133	宮城県仙台市泉区泉中央1-9-2 アバンサール泉中央501	TEL(022)725-8333	FAX(022)725-8335

シールのご注文・お問い合わせ先			
	●シール営業部（東京）	TEL(03)5740-3360	FAX(03)5740-2391
	●シール営業部（大阪）	TEL(06)6362-1194	FAX(06)6362-1195
	●カスタマーサービスセンター	TEL(0538)42-0290	FAX(0538)42-1249

www.forbo-siegling.co.jp e-mail : siegling.jp@forbo.com

forbo MOVEMENT SYSTEMS