S14-25 CUT | durchlässige (25 %) gebogene Oberfläche

Durchlässige (25 %) Oberfläche für hervorragende Luftzirkulation und Drainage | Kontaktfläche von 26 % (größte Öffnung: 8,2 x 2,7 mm/0,32 x 0,11 in) | gebogene Oberfläche

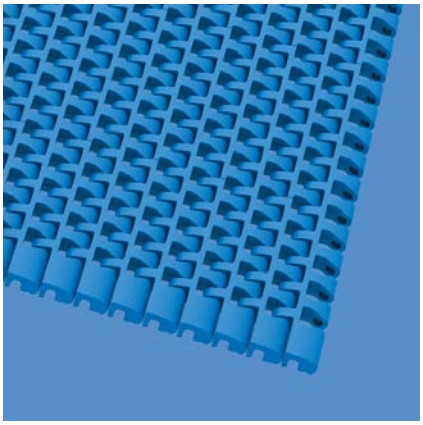

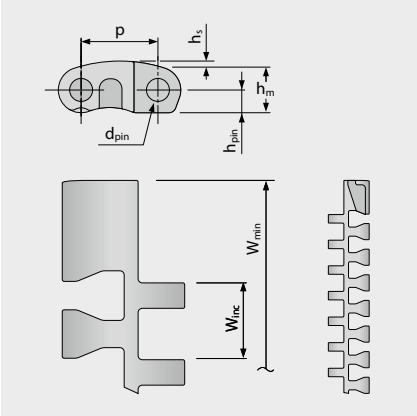

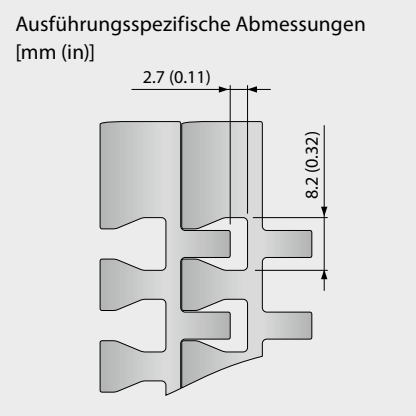

Bandmaße

	p	d_{pin}	h_m	h_{pin}	h_s	W_{min}	W_{inc}	W_{tol}	Mindestradien[1]				
	Teilung	Kupplungs-stab Ø	Dicke [mm]	Position Kupplungs-stab [mm]	Höhe [mm]	Breite min. [mm]	Breiten-stufung [mm]	Breiten-toleranz [%]	r1	r2	r3	r4	r5
mm	12,7	3,4	7,5	3,8	1,1	76,2	12,7	±0,20	–	9,5	25,4	38,1	12,7
inch	0,5	0,13	0,3	0,15	0,04	3,0	0,5	±0,20	–	0,38	1,0	1,5	0,5

Als Standardwerkstoff verfügbar[4]

Band		Kupplungsstab		nom. Bandzugkraft, Geraden		Gewicht		Breiten-abweichung	Temperatur		Zertifikate	
Werkstoff	Farbe	Werkstoff	Farbe	[N/mm]	[lb/ft]	[kg/m²]	[lb/ft²]	[%]	[°C]	[°F]	FDA[2]	EU[3]
POM	BL	PBT	UC	24	1645	7,3	1,5	0,0	-45/90	-49/194	●	●
PP	BL	PP	WT	9	617	4,8	0,98	0,43	5/100	41/212	●	●

BL (Blau), UC (Keine Farbe), WT (Weiß)

Alle Maß- und Toleranzangaben gelten bei einer Temperatur von 21 °C. Informationen zu abweichenden Temperaturen finden Sie in Kapitel 4.4 „Temperatureinfluss auf die Bandabmessungen". Alle zölligen Maßangaben sind gerundet.

[1] Kurvenradien: r1 = Kurveninnenradius, r2 = Umlenkradius, r3 = Einschnürrollenradius, r4 = Führungsleistenradius, r5 = Stützrollenradius

[2] Konform mit der Verordnung 21 CFR der FDA

[3] Konform mit den Richtlinien (EU) 10/2011 und (EG) 1935/2004 in Bezug auf die verwendeten Rohstoffe und Migrationsgrenzwerte

[4] Weitere Werkstoffe und Farben auf Anfrage erhältlich